三菱重工

この星に、たしかな未来を

三菱重工 ビル空調システム

空冷ヒートポンプ式ビル用マルチエアコンディショナ

HyperMulti LX

マルチ対応室内ユニット一覧表 4
ハイパーマルチ LX 6
リフレッシュマルチ LX 18
冷暖フリーマルチ LXR 22
寒冷地向け 暖ガン LX 28
マルチ対応室内ユニット
4方向吹出し天井埋込形 小容量 FDTC 31
4方向吹出し天井埋込形 FDT 33
2方向吹出し天井埋込形 FDTW 38
1方向吹出し天井埋込形 小容量 FDTSC 40
1方向吹出し天井埋込形 FDTS 41
天埋カセテリア FDR 43
高静圧ダクト形 FDU 45
天吊形・天吊耐油形 FDE,FDES 47
壁掛形 FDK 49
床置形ローボーイタイプ FDFL,FDFU 50
床置形システム壁埋 FDWU 51
床置形 FDAS 52
床置形システム DAU 53
給気処理ユニット FDU-F 54
加湿器付外気処理ユニット FDU-F 55
全熱交換器付外気処理ユニット SAF 57
クリーンルーム用天埋カセテリア MAMP-K,T 58
VZシリーズ 60
耐重塩害仕様室外ユニット 64
室内ユニット外形図 66
ビラックシステム ACW/WT 80
スーパーリンクコントロール 88
施工要領 100

寒冷地向け 暖ガンHyperMultiLX

高効率 グリーン購入法対象機・全機種適合

業界トップクラスのコンパクト設計

エコで空気を考える
三菱重工の空調シリーズ

[店舗・オフィスの快適空調] saison

※本カタログに掲載の商品価格には消費税、配送費、試運転調整費、パイプ・工事費、使用済みの商品の引取り費などは含まれておりません。業務用エアコンを廃棄・整備する場合はフロン回収破壊法に基づくフロン回収・運搬・破壊費用が必要です。

2010-7

進化しつづける HyperMulti LX

小容量 FDTC シリーズ

●パネルサイズ□700mmのコンパクトタイプ
●業界トップの最軽量小型設計

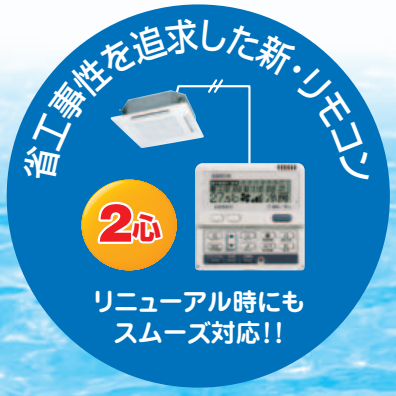

“4方向フリーフロー”はこんなに快適

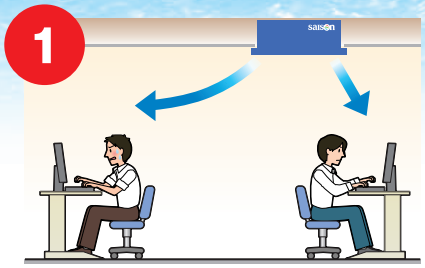

吹き出し口から離れた席に

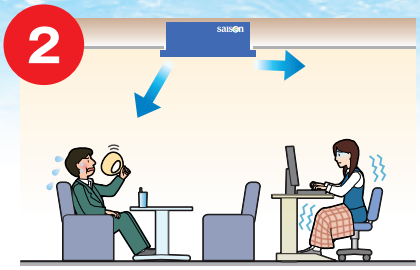

暑がりさんと寒がりさんに

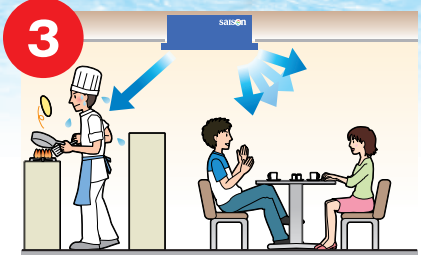

厨房とお客様に

お部屋にいる人に合わせて、自在な風向調節が可能。だからどこにいてもあなたのいる場所を快適空調にします。

従来シリーズも充実 FDT シリーズ

●業界トップクラスの薄型ユニットを実現
●4方向それぞれに風向を自在に
　コントロールするフリーフロー設計

高効率　小型化　耐久性向上

3Dスクロール®インバータ圧縮機がビル空調の新たなステージへ

3Dスクロール®インバータ圧縮機

3Dスクロール®は、三菱重工業（株）の登録商標です。

低外気温時での暖房立ち上がり スピード大幅アップ!!

第34回 日本冷凍空調学会技術賞受賞

業務エアコン用3Dスクロール®インバータ圧縮機
- 同能力での小型軽量化
- 高圧力比での高効率化

※12馬力に採用

マルチ業界初の横吹母型（8～12馬力）

室外ユニットラインアップ、業界トップクラスのコンパクト設計

従来の上吹母型から横吹母型にモデルチェンジし、本体サイズ、設置面積を
大幅に低減。小型、軽量化により設置性の向上を実現しました。
また、新たに4馬力をラインアップし、シリーズの充実を図りました。

マルチLX対応室内ユニット一覧

	P22形 〈0.8馬力〉 (2,000Kcal/h相当)	P28形 〈1馬力〉 (2,500Kcal/h相当)	P36形 〈1.25馬力〉 (3,200Kcal/h相当)	P45形 〈1.6馬力〉 (4,000Kcal/h相当)	P56形 〈2馬力〉 (5,000Kcal/h相当)	P71形 〈2.5馬力〉 (6,300Kcal/h相当)
HyperMultiLX 対応機種	←	←	←	←	←	←
HyperMultiLX 更新専用リフレッシュマルチ 対応機種	←	←	←	←	←	←
HyperMultiLXR 対応機種	←	←	←	←	←	←
天井埋込形 4方向吹出し小容量 FDTC	FDTCP223LXD 〈小容量シリーズ〉	FDTCP283LXD 〈小容量シリーズ〉	FDTCP363LXD 〈小容量シリーズ〉	FDTCP453LXD 〈小容量シリーズ〉	FDTCP563LXD 〈小容量シリーズ〉	
天井埋込形 4方向吹出し FDT		FDTP283LXD	FDTP363LXD	FDTP453LXD	FDTP563LXD	FDTP713LXD
天井埋込形 2方向吹出し FDTW	FDTWP223LXD	FDTWP283LXD	FDTWP363LXD	FDTWP453LXD	FDTWP563LXD	FDTWP713LXD
天井埋込形 1方向吹出し小容量 FDTSC	FDTSCP223LXD 〈小容量シリーズ〉	FDTSCP283LXD 〈小容量シリーズ〉	FDTSCP363LXD 〈小容量シリーズ〉			
天井埋込形 1方向吹出し FDTS				FDTSP453LXD	FDTSP563LXD	FDTSP713LXD
天埋 カセテリア FDR	FDRP223LXD	FDRP283LXD	FDRP363LXD	FDRP453LXD	FDRP563LXD	FDRP713LXD
高静圧 ダクト形 FDU				FDUP453LX	FDUP563LX	FDUP713LX
天吊形 FDE			FDEP363LXD FDEP363ELXA 〈ヒータ付●〉	FDEP453LXD	FDEP563LXD	FDEP713LXD
天吊 耐油形 FDES						
壁掛形 FDK		FDKP283LXD	FDKP363LXD	FDKP453LXD		FDKP713LXD
床置形 ローボーイタイプ FDFL (露出形)		FDFLP283LX ●		FDFLP453LX ●	FDFLP563LX ●	FDFLP713LX ●
床置形 ローボーイタイプ FDFU (隠蔽形)		FDFUP283LX ●		FDFUP453LX ●	FDFUP563LX ●	FDFUP713LX ●
床置形システム 壁埋タイプ FDWU						
床置形 FDAS						
床置形システム DAU						
給気処理 ユニット FDU-F						
加湿器付 外気処理ユニット FDU-F						
全熱交換器付 外気処理ユニット SAF				SAFP7503LX ●	SAFP10003LX ●	

●は受注生産品です。

リモコン・コントロールシステム一覧

	タイプ	制御可能最大台数	特長	掲載頁
リモコン	RC-D4 リモコン	―	●ウイークリータイマ機能を標準装備ほか多機能・高機能化を実現	90
	SC-SL1N センターコンソール	16台	●室内ユニット最大16台（店舗は最大16リモコン）の運転・停止・点検が可能 ●1ネットワークに最大12台まで接続可能 ●無極性2線式で配線工事を大幅に簡略化	91
	SC-SL2NA センターコンソール	64台	●室内ユニット最大64台（店舗は最大64リモコン）の運転・停止・点検が可能 ●グループ毎のウイークリータイマ機能を装備 ●リモコン機能別禁止・許可機能を装備 ●デマンド制御機能を装備 ●SC-SL1Nとの併用が可能	91
	SC-SL3NA-A,-B センターコンソール	128台	●大型液晶、タッチパネル式で簡単操作 ●リモコン機能別の許可・禁止設定が可能で、管理ニーズ対応力UP ●スーパーリンク®1系統接続で最大128台の室内ユニット制御が可能 ●スケジュール機能の充実 ●充実の課金機能（SC-SL3NA-Bのみ）	92

	P80形 〈2.8馬力〉 (7,100Kcal/h相当)	P90形 〈3.2馬力〉 (8,000Kcal/h相当)	P112形 〈4馬力〉 (10,000Kcal/h相当)	P140形 〈5馬力〉 (12,500Kcal/h相当)	P160形 〈6馬力〉 (14,000Kcal/h相当)	P224形 〈8馬力〉 (20,000Kcal/h相当)	P280形 〈10馬力〉 (25,000Kcal/h相当)	掲載頁
								31
	FDTP803LXD	FDTP903LXD	FDTP1123LXD	FDTP1403LXD	FDTP1603LXD	FDTP2243LXD ●	FDTP2803LXD ●	33
	FDTWP803LXD	FDTWP903LXD	FDTWP1123LXD	FDTWP1403LXD	FDTWP1603LXD			38
								40
								41
		FDRP903LXD	FDRP1123LXD	FDRP1403LXD				43
		FDUP903LX	FDUP1123LX	FDUP1403LX		FDUP2243LX	FDUP2803LX	45
		FDEP903LXD	FDEP1123LXD	FDEP1403LXD	FDEP1603LXD			47
	FDESP803LX			FDESP1403LX				47
								49
								50
								50
			FDWUP1123LX ●	FDWUP1403LX ●		FDWUP2243LX ●	FDWUP2803LX ●	51
				FDASP1403TLX ● 〈ダクトタイプ〉 FDASP1403LX ● 〈プレナムチャンバ付〉		FDASP2243TLX ● 〈ダクトタイプ〉 FDASP2243LX ● 〈プレナムチャンバ付〉	FDASP2803TLX ● 〈ダクトタイプ〉 FDASP2803LX ● 〈プレナムチャンバ付〉	52
				DAUP1402LXN-R,-L● DAUP1402LXN-RA,-LA●	DAUP1602LXN-R,-L● DAUP1602LXN-RA,-LA●	DAUP2242LXN-R,-L● DAUP2242LXN-RA,-LA●	DAUP2802LXN-R,-L● DAUP2802LXN-RA,-LA●	53
		FDUP903FLX		FDUP1403FLX		FDUP2243FLX	FDUP2803FLX	54
				FDUP1083FLX ●		FDUP1683FLX ●	FDUP2103FLX ●	55
								57

	タイプ	制御可能最大台数	特　　長	掲載頁
オプションコントローラ	**WEBゲートウェイ**	128台	●WEBブラウザにより室内ユニット最大128台をWEBゲートウェイ1台で監視制御 ●発停、運転モード、温度設定、リモコン操作禁止など機能毎に独立して設定可能	94
	BACnetゲートウェイ	128台	●BACnet/IPにより室内ユニット最大128台を通信プロトコルで監視制御可能	95
	LONゲートウェイ	96台	●LonWorks®により室内ユニット最大96台を監視制御可能	95
	遠方発停・監視キット	—	●中央監視リモート盤からの信号により、エアコン発停と異常監視が可能	96
	各種インターフェイスユニット	—	●ルームエアコン等をインターフェイス使用によりスーパーリンク®の信号に参入が可能	97

マルチ業界初の横吹母型
「高効率」・「コンパクト化」・「省工事性」を実現!!

HyperMulti LX（4～12馬力）

ハイパーマルチLX（4～12HP）は、「環境物品等」の購入や調達を促進するグリーン購入法に適合しています。新ハイパーマルチLX4・5馬力は、従来のスペックを維持しつつ、2ファンから1ファン化し、業界トップクラスの大幅な小型化を実現致しました。コンパクト化することで、マンション・ホテルのベランダ設置が容易になり、需要が広がります。
8～12馬力も、施工性を向上させるため、マルチ業界初の横吹き母型を開発。さらに、3Dスクロール®インバータ圧縮機（12馬力）を搭載し、コンパクト化に成功。12馬力の据付面積は従来機の約半分となり、大幅な小型、軽量化・省スペース化により設置性の向上を実現しました。

R410A

4・5馬力

6馬力

8～12馬力

3Dスクロール®インバータ圧縮機搭載（12馬力）

低外気温時での暖房立ち上がりスピード大幅アップを実現

高効率　小型化　耐久性向上

3Dスクロール®インバータ圧縮機

小型、高性能を実現した独自の構造

従来のスクロール圧縮機は固定スクロールと旋回スクロールのラップの高さが同一で横方向だけの圧縮による2次元圧縮でした。3Dスクロール®インバータ圧縮機は固定、旋回スクロール共に外周部を高く、中心部を低くすることで、従来の横方向に上下方向の圧縮が加わる3次元圧縮を可能にしました。

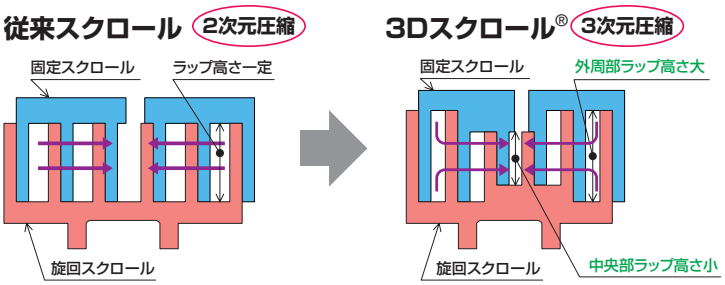

耐久性の向上

3Dスクロール®インバータ圧縮機は中央部のラップ高さが低いため高強度な、非常に信頼性の高い圧縮機です。

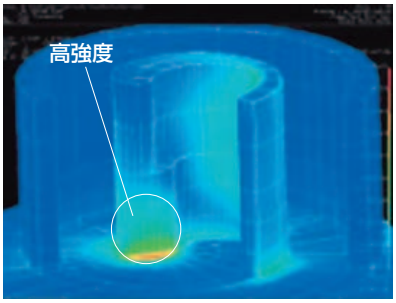

室外ユニットラインアップ、業界トップクラスのコンパクト設計

コンパクト、高性能の秘密

デザインを一新し、熱交面積、ファンモータ、制御基板などを改善する事によって、よりコンパクト、高性能になりました。

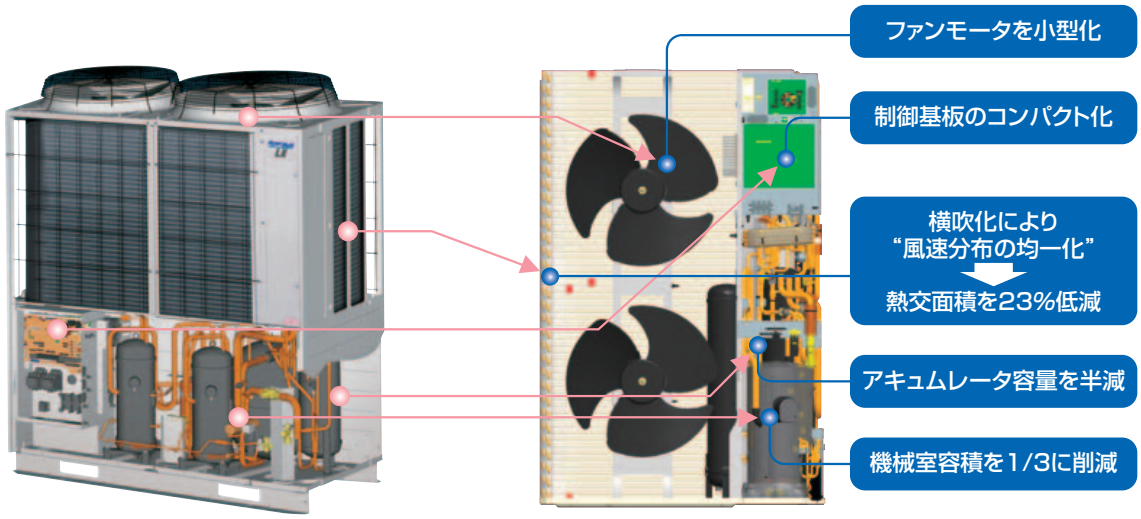

業界トップクラスの省スペース化で搬入も容易

6人乗りエレベータ（幅1,400mm×奥行き850mm、扉開口部800mm）で搬入できますので、クレーンを使用するコストや手間を低減できます。

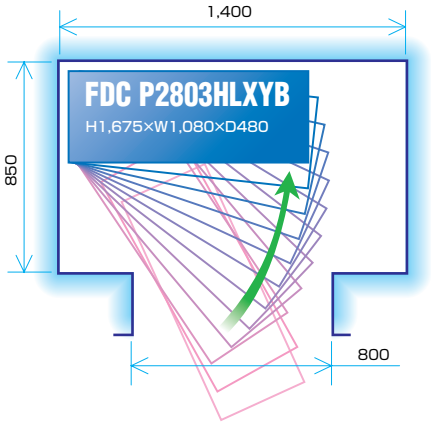

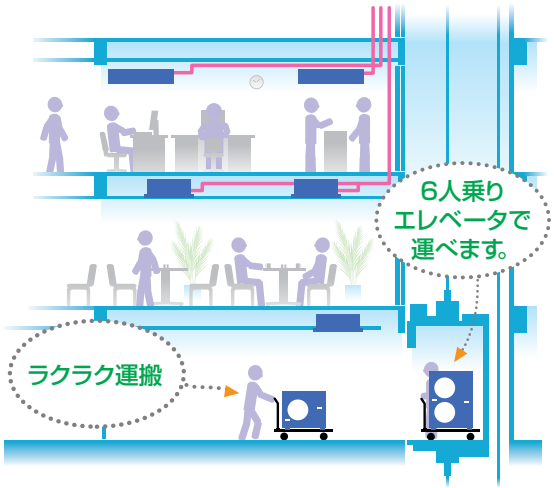

余裕の長配管で設計自由度をさらに向上!!

ハイパーマルチLXシリーズは、室内ユニット間高低差を4mから15m（4・5・6馬力）に、8～48馬力では、15mから18mに改善。
施工性と設計自由度を改善致しました。

室内ユニット間の高低差は15m➡18m

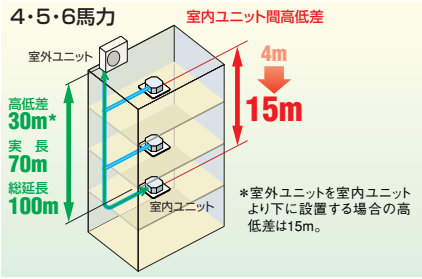

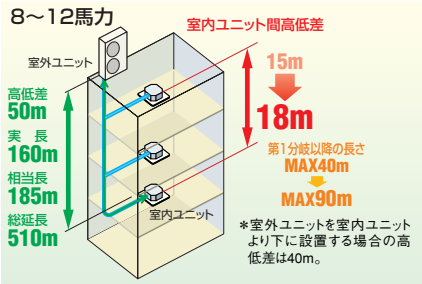

※実長が90mを超える室内ユニットがある場合は主管を1サイズアップしてください。（104ページ参照）
※第1分岐以降の長さはMAX90m、但し室内ユニット間の配管長差は40m以内。

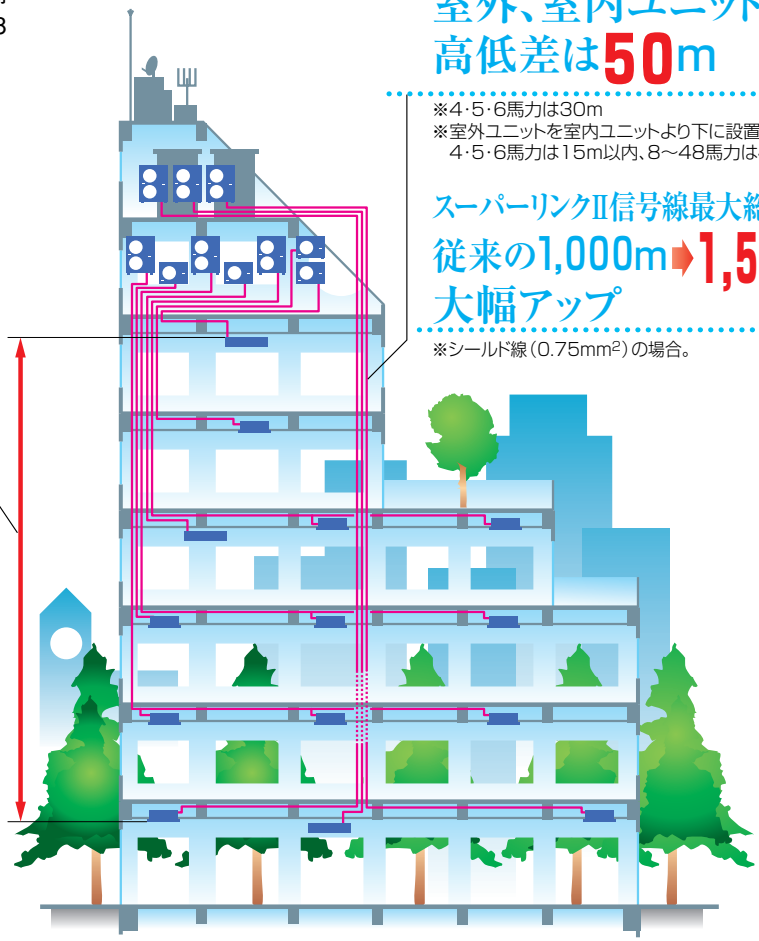

室外、室内ユニットの高低差は50m

※4・5・6馬力は30m
※室外ユニットを室内ユニットより下に設置する場合、4・5・6馬力は15m以内、8～48馬力は40m以内。

スーパーリンクⅡ信号線最大総配線長 従来の1,000m➡1,500mへ大幅アップ

※シールド線（0.75mm²）の場合。

運転特性の向上

低外気温度下での運転特性を、冷房時は従来－5℃DBから－15℃DBに向上。暖房時は－20℃WBの低外気温度でも運転が可能です。

（4～12馬力）

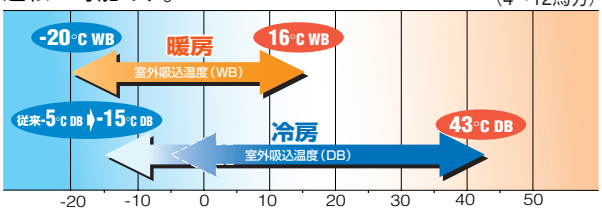

配管長30mまでチャージレス

横吹きマルチLX4・5馬力は配管長30mまでチャージレスで対応できます。
現地冷媒追加※が不要で冷媒量の過不足のトラブルが少なく、工事がスムーズに進行します。

（4・5馬力）

冷媒配管制限	
総延長	100m以下
実長	70m以下
φ9.52総延長	50m以下
ユニット間高低差	
室内・室外（室外が上）	30m以下
室内・室外（室外が下）	15m以下
室内・室内	15m以下

※冷媒追加等の詳細については施工要領（108ページ）をご参照ください。

サービス性の向上

パソコン接続により、各種データが取得可能

プリント基板にパソコン接続が可能となり、運転状態を現地でモニター確認できます。異常発生時の運転データや試運転データの保持機能により、トラブル対策が迅速に行え、パソコンで取り込んだ運転データによる試運転報告書などの作成も容易に行えます。

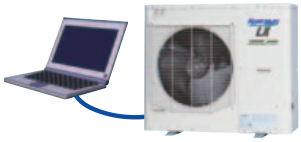

※別途ソフトウェア、専用ケーブルが必要です。
詳しくは、弊社営業窓口にお問い合わせください。

最新30分間の各種運転データを保持

万が一のトラブルでも発生前の運転データを約30分間自動記憶します。
これにより迅速な原因究明及び対策につなげることが可能です。

7SEG表示機能

室外ユニット基板上に各種運転データをデジタル表示する「7SEG表示」。計器等を使用せず、運転状況の確認が可能となりました。また、ポンプダウンスイッチを装備していますので冷媒回収作業が短時間に行えます。

チェック運転機能

室外ユニット基板上の設定により右記項目の確認が可能です。

- 操作弁開閉
- 冷媒配管、信号線、誤配線
- 室内膨張弁故障

省エネ性の向上・高効率化

FDCP1123HLXB・FDCP1403HLXB

4馬力タイプ　　5馬力タイプ

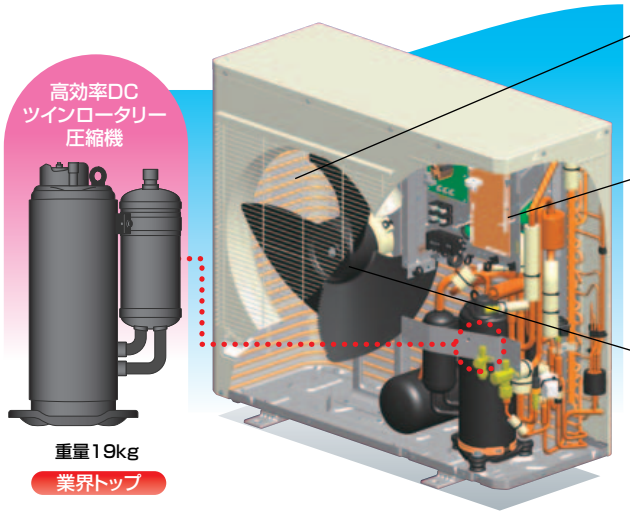

熱交換器の高効率化

熱交換器のサーキット数の最適化を図り、高効率化。

インバータ効率の改善

コンプレッサモータの高電圧化にともない、ベクトル制御を採用。すべての運転域で省エネを実現。

ファンモータの効率向上

直流(DC)モータを採用。モータ効率を従来機と比較して約60%向上。

エアコンの心臓部に新技術を搭載

新技術ツインロータリー圧縮機※は、合理的な構造により、これまでの圧縮機に比べ約20%ものコンパクト化を実現。しかも、業界トップの効率性を達成しています。また、大幅な小型・軽量化で設置性が向上。搬入も容易になりました。※4・5馬力

新技術のバランスの良い組み合わせで、高いAPF値を実現

新冷媒R410A採用にともない圧力損失を改善。熱交換器のサーキット数の最適化を図り、さらに小型化と性能向上を実現しました。また、ベクトル制御と新ツインロータリー圧縮機※の組み合わせにより大幅に効率改善され、業界最高クラスのAPF値を実現しています。※4・5馬力

業界トップクラスの高APFを達成した高効率機（4～18馬力）

圧縮機のDCインバータ制御、DCファンモータの採用による省電力化により業界最高水準のAPFを達成。

※14馬力以上は、10ページ以降にも記載しております。

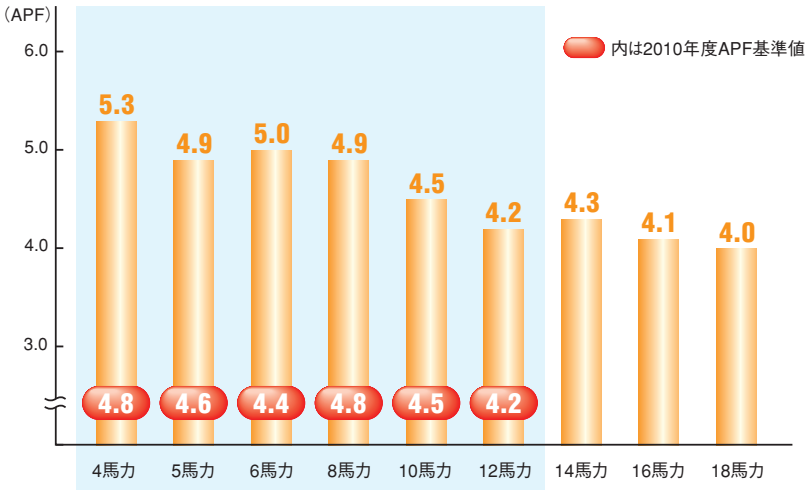

グリーン購入法対応

公共機関をはじめ事業者や国民、各製造メーカーが環境への負荷の少ない「環境物品等」の購入や調達を促進するグリーン購入法。ハイパーマルチLXシリーズは全機種グリーン購入法適合商品となっています。

ベクトル制御の採用で高効率化を実現！（4～12馬力）

- コンプレッサモータの電流を検出してフィードバック制御を行うことで、理想的な回転数とトルクをコントロールすることができるようになり、最大限の効率でモータを駆動することが可能となりました。
- フィードバック制御により高速起動が可能となり、40rpsまで4秒で到達できるようになりました。（従来対比4倍）
- 従来制御対比通電領域を拡張することにより、コンプレッサを負荷に合わせた連続運転が可能になりました。
  また、モータに出力する電圧を増大させることが可能となり、高ターンモータにて高効率運転が実現できるようになりました。

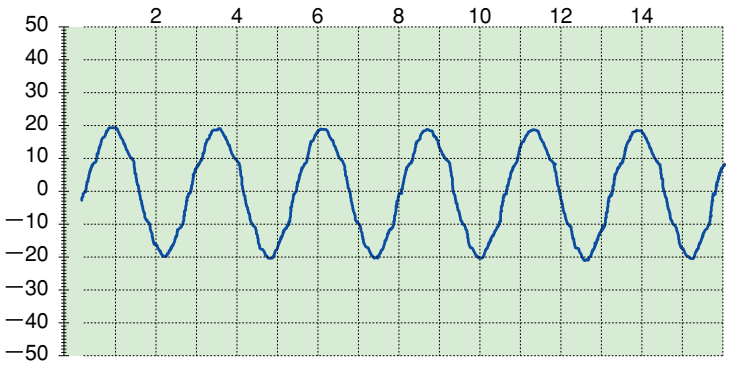

ベクトル制御

省エネ効果の高い高効率先進マルチ
中小ビルから大規模ビルまで幅広く対応します

HyperMulti R410A

LX（14～48馬力）

圧縮機のDCインバータ制御をはじめ、高効率化のために熱交面積を拡大するなどハイパーマルチLX全シリーズ省エネ法2010年基準値をクリアしています。
またφ570の新ファン採用で送風音を低減するなど随所に高機能を備え、サービス性や施工性にもすぐれたLXシリーズです。

14・16馬力

18～24馬力
※20～24馬力は対象外

抜群のコンパクト設計

1.458m²の省スペース化!

24馬力まで一体化母形

ハイパーマルチLXシリーズは、14～24馬力までを一体化母形とすることにより、抜群のコンパクト化を達成。設置スペースの制約を極限まで小さくすることによりスペースの有効活用が可能となります。屋外緑化の促進、その他の設置スペースへの転用など、付加価値の向上に貢献します。しかも24馬力まで設置スペースは同一となっていますので、室外ユニットの機種変更が生じた場合でも他の機器の設置に影響をうけることなく容易に設備変更が可能です。

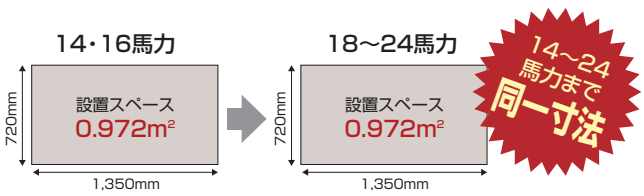

業界トップクラスのコンパクト化

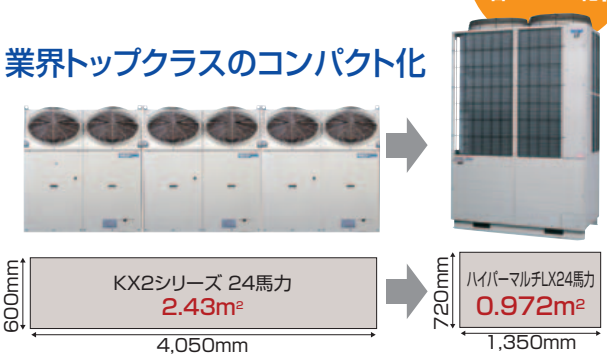

デマンド機能強化

室外ユニットへデマンド信号入力により、5段階の電力抑制制御が可能。（100-80-60-40-0%）

COMBINATIONシリーズ
組み合わせで最大48馬力までの大容量（26～48馬力）

COMBINATIONは12～24馬力の室外ユニットを2台で組み合わせて最大48馬力までの大容量を可能にしたマルチシステムです。

従来対比最大60%低減
組み合わせは2台ですから工事も容易です

馬　力	14	16	18	20	22	24	26	28	30	32	34	36	38	40	42	44	46	48
組合せ	←一体型→						12+14	14+14	14+16	16+16	16+18	18+18	18+20	20+20	20+22	22+22	22+24	24+24
従来機の設置面積	–	1.21	1.62	1.62	–	2.43	2.43	2.43	2.43	3.24	3.24	3.24	3.24	3.24	–	–	–	–
LXの設置面積	0.972	0.972	0.972	0.972	0.972	0.972	1.944	1.944	1.944	1.944	1.944	1.944	1.944	1.944	1.944	1.944	1.944	1.944

業界トップクラスの高APFを達成した高効率機(4～18馬力)

圧縮機のDCインバータ制御、DCファンモータの採用による省電力化により業界最高水準のAPFを達成。

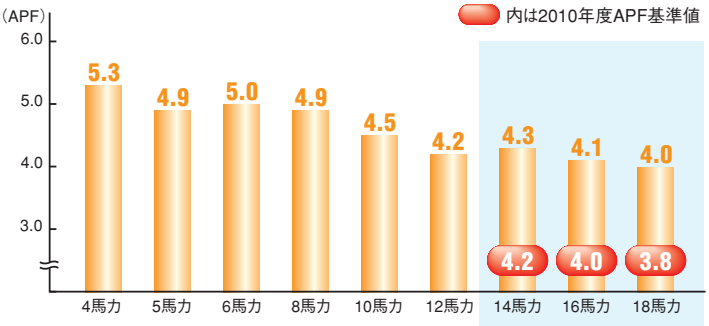

運転特性の向上

低外気温度下での運転特性を向上。冷房は−5℃DB、暖房は−20℃WBの低外気温度でも運転が可能です。

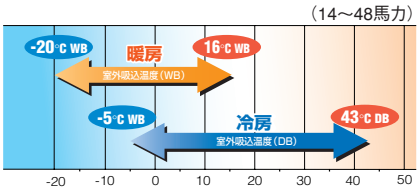

業界トップクラスの長配管

総延長1,000m※、室内ユニット間ヘッド差18m

冷媒配管の細径化による省冷媒化により、業界トップクラスの総延長従来の510mから1,000mへ、室内ユニット間高低差は従来の15mから18mに。更に自由度の高いシステム展開が可能となりました。

※14～20馬力の場合。22～48馬力は510m。

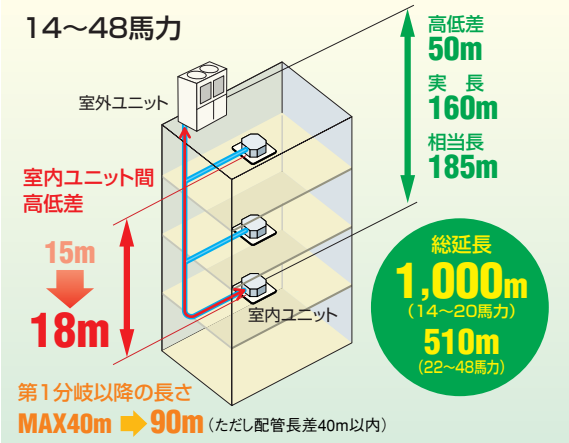

※実長が90mを超える室内ユニットがある場合は主管を1サイズアップしてください。
(12馬力を除く。104ページ参照)
※第1分岐以降の長さはMAX90m。
※第1分岐と室内ユニット間のヘッド差はMAX18m。
※現地の追加封入量が下記を超える場合は冷媒系統を分けてください。
14～24馬力:50kg　26～48馬力:100kg

据付性の向上

親・子機の廃止により据付がスムーズ

従来のような親・子機の据付制約がありません。
搬入や設置の順番による制約をなくし、据付性をアップさせました。
また、従来の集中電源BOXが不要となり、配線工事の省力化を図りました。

後抜き配管で美観性向上

後抜き配管のスペースを拡大することにより、連続設置性を向上させました。

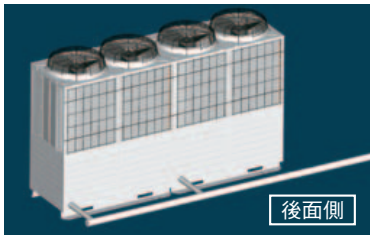

横吹可変アダプタ※によりベランダ設置や2段設置可能

機外静圧50Paまで対応でき、隠蔽設置を容易にします。
※オプション

スーパーリンクⅡ信号線最大総配線長 従来の1,000m➡1,500mへ大幅アップ

シールド線(0.75mm²)の場合。

内部詳細図

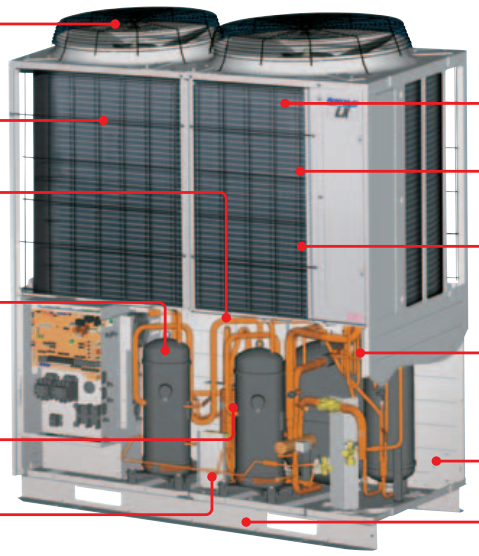

- ファン効率を向上させた新型ファン(φ570)とファンモータのDCモータ化による高効率化を図りました
- 4面熱交レイアウトにより、風速分布・フロスト性を改善し、高効率化を図りました
- 配管設計見直しによる高低圧冷媒圧損低減
- インバータ圧縮機DCモータ化により高効率化を図りました
  2台の圧縮機ともにインバータ化することで空調快適性向上・圧縮機始動電流大幅低減・圧縮機発停回数減少・圧縮機運転時間の均一化を実現しました(14馬力以上)
- 低圧センサ・高圧センサによる高低圧制御を行います
- 機械室を設けることにより後面側の圧縮機音の低減を図りました
- 従来の斜め吹きから上吹きにデザイン変更することによりコンパクトな母形のまま熱交面積を拡大し、高効率化を図りました
- 熱交がユニット下部までないため、積雪による熱交換器の氷結を改善しました
- 熱交配管接続スペースを後面から前面にすることにより、熱交センサ等のサービス性を改善しました
- 機械室と送風室を分離することによりパネルを外してのサービスが可能です
- 後抜き配管スペースを拡大することにより配管施工が容易にできます
- ユニットベースと一体化することによって木枠梱包を廃止し現地での木材廃棄処理をなくしました

リニューアル性の向上

運搬・搬入作業性の向上

従来からの木枠架台を廃止、ユニットベースと一体化させることにより完全木材レス化を実現。フォークリフトでもパレットなしで運搬作業が行えます。また、ベルト掛けや一般のエレベータによる運搬・搬入が可能。

負荷増加に容易に対応

従来の8・10馬力設置スペースに14～24馬力機が設置できますから、増設等の負荷増加時にも設置スペースを気にする事なく施工できます。

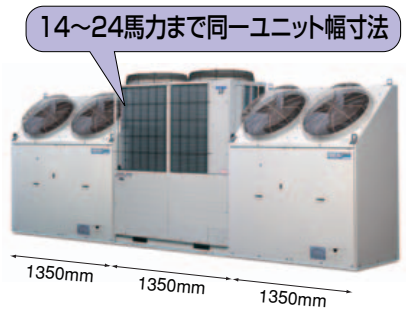

ユニット幅寸法を継続して維持

リニューアルを想定して、初代KXシリーズからユニット幅を継続。従来機（KXシリーズ）の据付アンカーボルト穴を本体ベース部分に装備。基礎を変更することなくLXシリーズへの更新が容易に行えます。

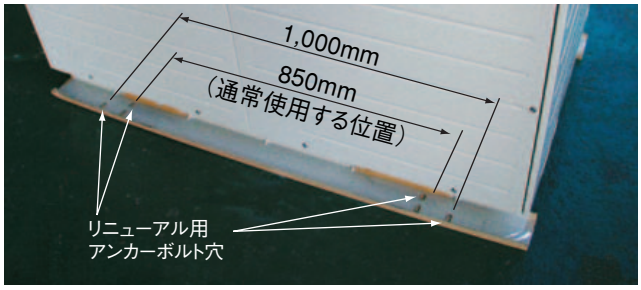

※一部他社の製品からのリニューアルにも対応できます。
詳しくは弊社営業窓口にお問い合せください。

サービス性の向上

パソコン接続で各種データ取得

プリント基板にパソコン接続が可能となり、運転状態を現地でパソコン確認できます。異常発生時の運転データや試運転データの保持機能で、トラブル対策の迅速化、パソコンで取り込んだ運転データによる試運転報告書作成の容易化も図れます。
※別途ソフトが必要です。詳しくは弊社営業窓口にお問い合せください。

1. 試運転データの取得
→ 試運転報告書自動作成

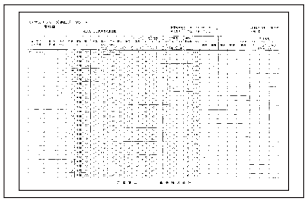

2. サービス時、運転データの保持
→ 異常発生時の運転データ保持

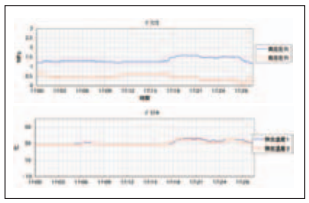

最新30分間の各種運転データを保持

万が一のトラブルでも発生前の運転データを約30分間自動記憶します。これにより迅速な原因究明及び対策につなげることが可能です。

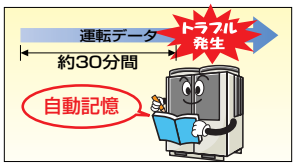

7SEG表示機能

室外ユニット基板上に各種運転データをデジタル表示する「7SEG表示」に高低圧など表示項目が追加。計器等を使用せず、運転状況の確認が可能となりました。また、ポンプダウンスイッチを装備していますので冷媒回収作業が短時間に行えます。

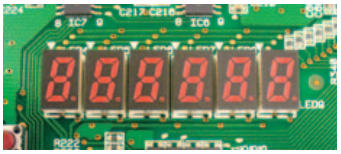

圧縮機ローテーション機能（14馬力以上）

運転時間の平準化で運転負荷が軽減され、システムの長寿命化が図れます。

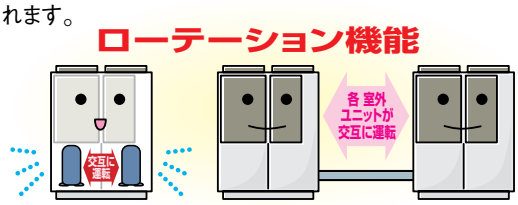

安心のバックアップ運転（14馬力以上）

室外基板上の設定により万が一圧縮機が故障した場合でも、残りの圧縮機による応急運転を行います。

※室外ユニットの制御内容は基板上のディップスイッチ［SW3-2］をONすることで切換えが可能になります。

パネルを外してサービス可能

機械室と熱交室を分離し、熱交の吸込空気が機械室側からバイパスしない構造となっておりますのでパネルを外してのサービスが可能となりました。

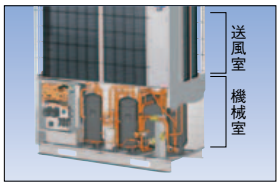

チェック運転機能

室外ユニット基板上の設定により下記項目の確認が可能です。
•操作弁開閉　•冷媒配管、信号線、誤配線　•室内膨張弁故障

■外形図

4・5馬力

（単位:mm）

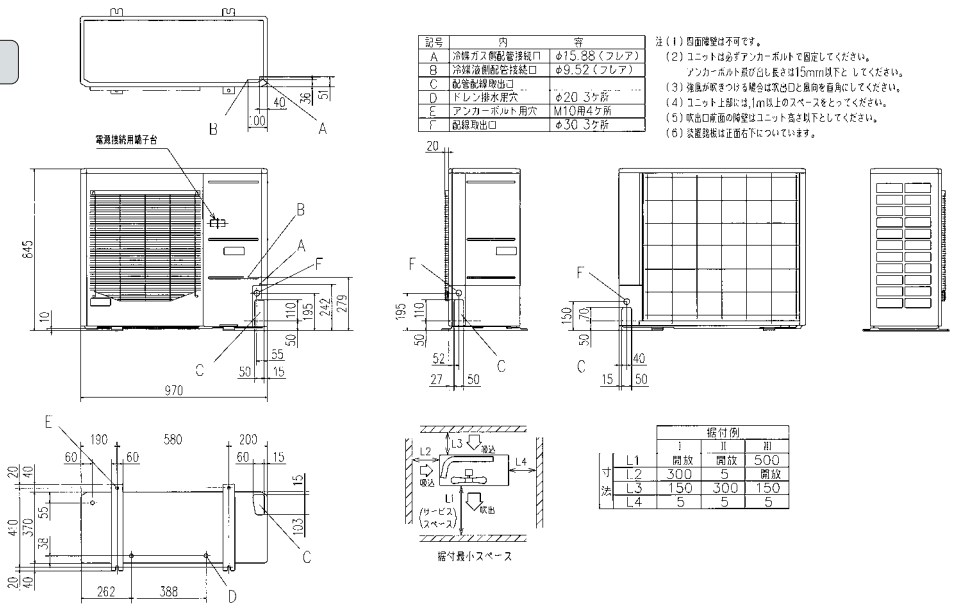

記号	内容	
A	冷媒ガス側配管接続口	φ15.88（フレア）
B	冷媒液側配管接続口	φ9.52（フレア）
C	配管配線取出口	
D	ドレン排水用穴	φ20 3ケ所
E	アンカーボルト用穴	M10用4ケ所
F	配線取出口	φ30 3ケ所

注（1）四面障壁は不可です。
（2）ユニットは必ずアンカーボルトで固定してください。
アンカーボルト頭が出し長さは15mm以下としてください。
（3）強風が吹きつける場合は吹出口と風向を直角にしてください。
（4）ユニット上部には1m以上のスペースをとってください。
（5）吹出口前面の障壁はユニット高さ以下としてください。
（6）装置銘板は正面右下についています。

据付最小スペース

		据付例		
		I	II	III
寸法	L1	開放	開放	500
	L2	300	5	開放
	L3	150	300	150
	L4	5	5	5

6馬力

（単位:mm）

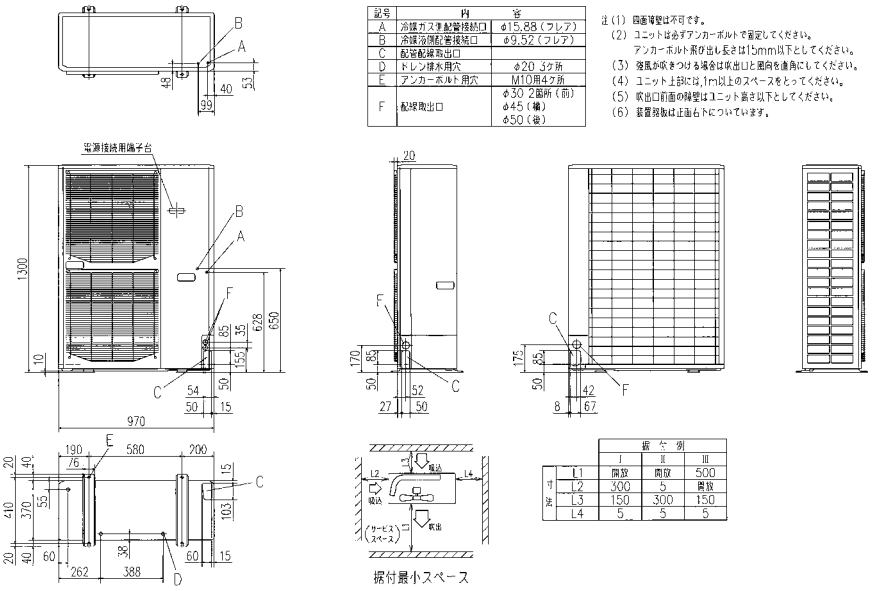

記号	内容	
A	冷媒ガス側配管接続口	φ15.88（フレア）
B	冷媒液側配管接続口	φ9.52（フレア）
C	配管配線取出口	
D	ドレン排水用穴	φ20 3ケ所
E	アンカーボルト用穴	M10用4ケ所
F	配線取出口	φ30 2箇所（前） φ45（横） φ50（後）

注（1）四面障壁は不可です。
（2）ユニットは必ずアンカーボルトで固定してください。
アンカーボルト頭が出し長さは15mm以下としてください。
（3）強風が吹きつける場合は吹出口と風向を直角にしてください。
（4）ユニット上部には1m以上のスペースをとってください。
（5）吹出口前面の障壁はユニット高さ以下としてください。
（6）装置銘板は正面右下についています。

据付最小スペース

		据付例		
		I	II	III
寸法	L1	開放	開放	500
	L2	300	5	開放
	L3	150	300	150
	L4	5	5	5

8～12馬力

（単位:mm）

※組合せ用12馬力は次ページをご覧ください。

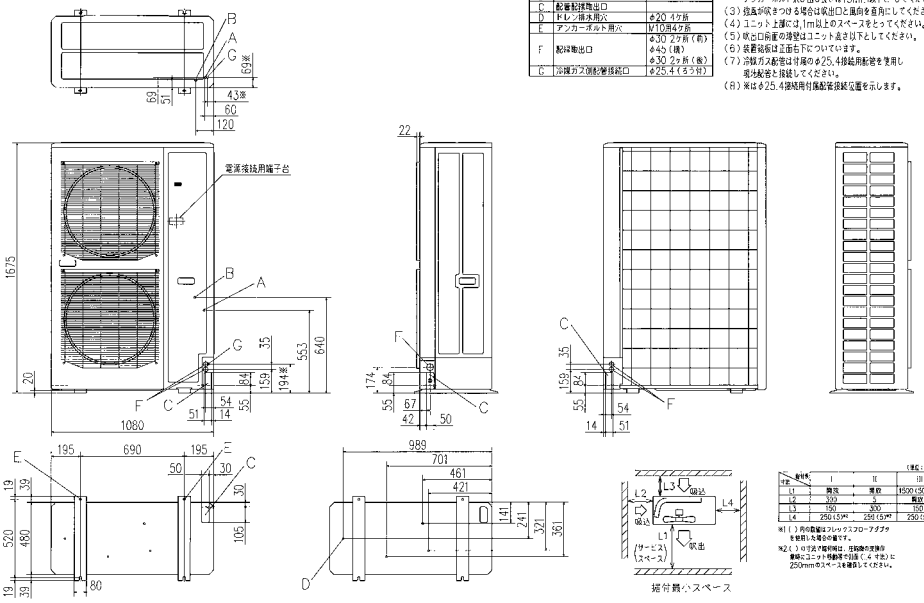

記号	内容	
A	冷媒ガス側配管接続口	φ19.05（フレア）
B	冷媒液側配管接続口	φ12.7（フレア）
C	配管配線取出口	
D	ドレン排水用穴	φ20 4ケ所
E	アンカーボルト用穴	M10用4ケ所
F	配線取出口	φ30 2ケ所（前） φ45（横） φ30 2ケ所（後）
G	冷媒ガス側配管接続口	φ25.4（ろう付）

注（1）四面障壁は不可です。
（2）ユニットは必ずアンカーボルトで固定してください。
アンカーボルト頭が出し長さは15mm以下としてください。
（3）強風が吹きつける場合は吹出口と風向を直角にしてください。
（4）ユニット上部には1m以上のスペースをとってください。
（5）吹出口前面の障壁はユニット高さ以下としてください。
（6）装置銘板は正面右下についています。
（7）冷媒ガス配管は付属のφ25.4接続用配管を使用し現地配管と接続してください。
（8）※はφ25.4接続用付属配管接続位置を示します。

据付最小スペース

（単位:mm）

寸法	据付例 I	据付例 II	据付例 III
L1	開放	開放	1500（500）※1
L2	300	5	開放
L3	150	300	150
L4	250（15）※2	250（15）※2	250（15）※2

※1（ ）内の数値はフレックスフロープログラムを使用した場合の値です。
※2（ ）の寸法は暖房時は、住宅敷地境界線からユニット吸込口までは（ ４ ヶ寸）に250mmのスペースを確保してください。

■外形図

12※～16馬力 （単位:mm） ※12馬力は組合せ用

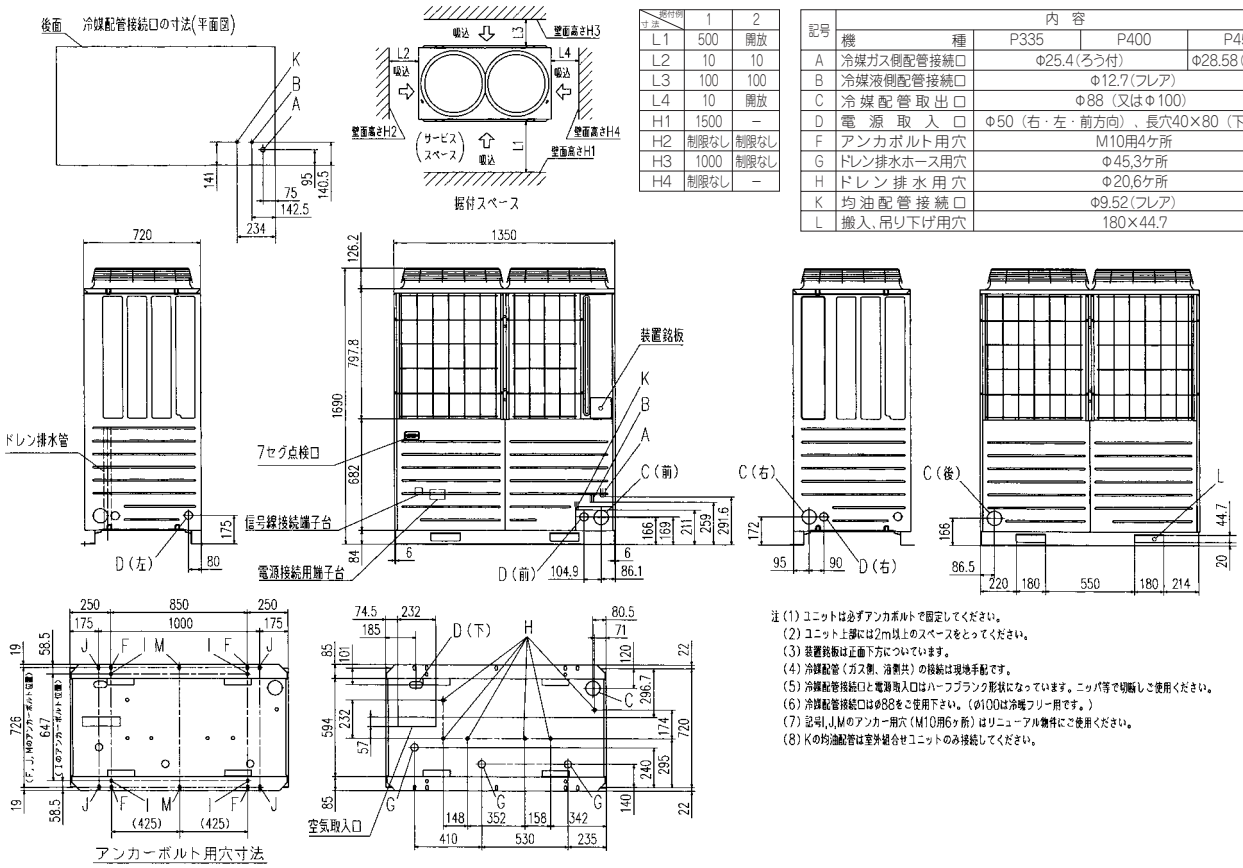

寸法＼据付例	1	2
L1	500	開放
L2	10	10
L3	100	100
L4	10	開放
H1	1500	－
H2	制限なし	制限なし
H3	1000	制限なし
H4	制限なし	－

記号	内容			
	機種	P335	P400	P450
A	冷媒ガス側配管接続口	Φ25.4(ろう付)		Φ28.58(ろう付)
B	冷媒液側配管接続口	Φ12.7(フレア)		
C	冷媒配管取出口	Φ88（又はΦ100）		
D	電源取入口	Φ50（右・左・前方向）、長穴40×80（下方向）		
F	アンカボルト用穴	M10用4ヶ所		
G	ドレン排水ホース用穴	Φ45,3ヶ所		
H	ドレン排水用穴	Φ20,6ヶ所		
K	均油配管接続口	Φ9.52(フレア)		
L	搬入、吊り下げ用穴	180×44.7		

注(1) ユニットは必ずアンカボルトで固定してください。
(2) ユニット上部には2m以上のスペースをとってください。
(3) 装置銘板は正面下方についています。
(4) 冷媒配管（ガス側、液側共）の接続は現地手配です。
(5) 冷媒配管接続口と電源取入口はハーフブランク形状になっています。ニッパ等で切断しご使用ください。
(6) 冷媒配管接続口はφ88をご使用下さい。（φ100は冷媒フリー用です。）
(7) 記号I,J,Mのアンカー用穴（M10用6ヶ所）はリニューアル物件にご使用ください。
(8) Kの均油配管は室外組合せユニットのみ接続してください。

18～24馬力 （単位:mm）

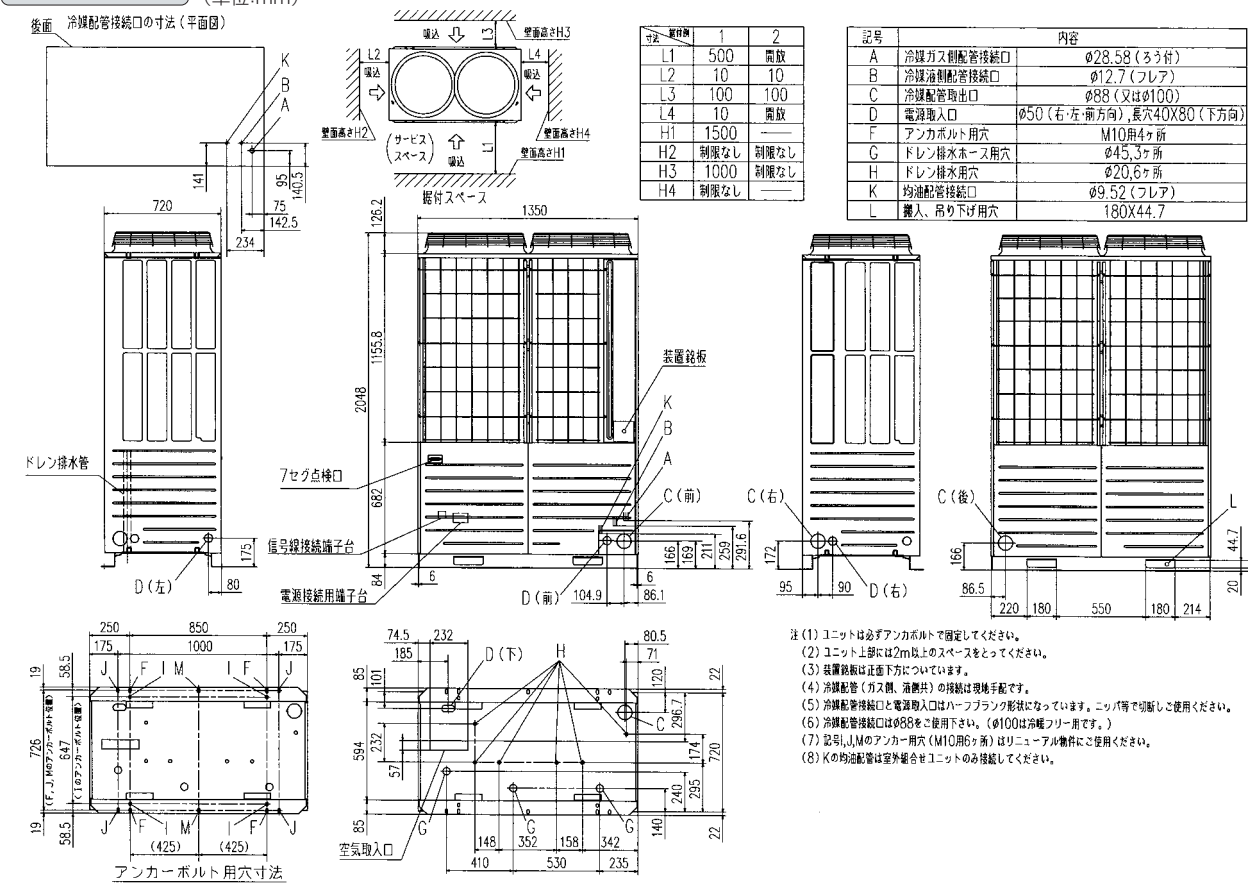

寸法＼据付例	1	2
L1	500	開放
L2	10	10
L3	100	100
L4	10	開放
H1	1500	——
H2	制限なし	制限なし
H3	1000	制限なし
H4	制限なし	——

記号	内容	
A	冷媒ガス側配管接続口	φ28.58（ろう付）
B	冷媒液側配管接続口	φ12.7（フレア）
C	冷媒配管取出口	φ88（又はφ100）
D	電源取入口	φ50（右・左・前方向）,長穴40X80（下方向）
F	アンカボルト用穴	M10用4ヶ所
G	ドレン排水ホース用穴	φ45,3ヶ所
H	ドレン排水用穴	φ20,6ヶ所
K	均油配管接続口	φ9.52（フレア）
L	搬入、吊り下げ用穴	180X44.7

注(1) ユニットは必ずアンカボルトで固定してください。
(2) ユニット上部には2m以上のスペースをとってください。
(3) 装置銘板は正面下方についています。
(4) 冷媒配管（ガス側、液側共）の接続は現地手配です。
(5) 冷媒配管接続口と電源取入口はハーフブランク形状になっています。ニッパ等で切断しご使用ください。
(6) 冷媒配管接続口はφ88をご使用下さい。（φ100は冷媒フリー用です。）
(7) 記号I,J,Mのアンカー用穴（M10用6ヶ所）はリニューアル物件にご使用ください。
(8) Kの均油配管は室外組合せユニットのみ接続してください。

■一体形

形式				FDCP1123HLXB	FDCP1403HLXB	FDCP1603HLXB	FDCP2243HLXYB	FDCP2803HLXYB
呼称馬力				4馬力	5馬力	6馬力	8馬力	10馬力
電源				3相200V　50/60Hz				
能力	定格冷房		kW	11.2	14.0	16.0	22.4	28.0
	定格暖房			12.5	16.0	18.0	25.0	31.5
	暖房低温			13.0	13.5	14.2	21.5	25.7
	中間冷房			5.51	6.78	7.5	11.0	12.8
	中間暖房			5.90	7.59	8.5	11.4	14.4
システム入力	冷房消費電力表示値		kW	3.13	4.45	4.66	6.12	8.84
	暖房消費電力表示値			3.09	4.72	4.46	6.65	8.68
	暖房低温消費電力表示値			5.11	5.35	4.71	8.23	9.07
	冷房中間消費電力表示値			1.04	1.41	1.54	2.37	2.95
	暖房中間消費電力表示値			1.15	1.52	1.60	2.30	3.09
電気特性	始動電流(最大電流)		A	5(18)	5(18)	5(23)	5(33)	5(35)
	消費電力	冷房	kW	3.05	4.29	4.50	5.85	8.57
		暖房		3.01	4.56	4.30	6.38	8.41
		暖房低温		5.03	5.19	4.54	7.96	8.80
	運転電流	冷房	A	9.4	13.5	13.8	18.6	26.3
		暖房		9.3	14.4	13.1	19.0	25.6
力率	冷房			94	92	94	91	94
	暖房標準			93	91	95	97	95
通年エネルギー消費効率			APF(　)	5.3(aj)	4.9(aj)	5.0(aj)	4.9(ak)	4.5(ak)
外形寸法	高さ×幅×奥行		mm	845×970×370		1,300×970×370	1,675×1,080×480	
質量			kg	82		110	210	
塗装色(マンセル近似)				スタッコホワイト(4.2Y7.5/1.1近似)				
圧縮機	定格出力		kW	2.1×1	2.9×1	3.08×1	3.99×1	5.56×1
送風装置	風量(冷房/暖房)		m³/min	75/75	75/82	93/87	200/195	200/200
	機外静圧		Pa	0				
	定格出力		W	86×1		86×2	144×2	
冷媒				R410A				
冷媒封入量			kg	5.0		5.34	11.5	
運転音(冷/暖)			dB	53/55	54/56	53/53	58/59	59/60
冷媒配管	液側		φmm	φ9.52				
	ガス側			φ15.88			φ19.05	φ22.22
容量制御			%	29-110	22-112	26-118	27-112	19-110

■一体形（組合せ兼用）12馬力を組合せ室外ユニットとして使用する場合はFDCP3353HLXB-Kをお使いください。

形式				FDCP3353HLXYB	FDCP3353HLXB-K	FDCP4003HLXB	FDCP4503HLXB	FDCP5043HLXB	FDCP5603HLXB	FDCP6153HLXB	FDCP6803HLXB
呼称馬力				12馬力	12馬力	14馬力	16馬力	18馬力	20馬力	22馬力	24馬力
電源				3相200V　50/60Hz							
能力	定格冷房		kW	33.5	33.5	40.0	45.0	50.4	56.0	61.5	68.0
	定格暖房			37.5	37.5	45.0	50.0	56.5	63.0	69.0	73.0
	暖房低温			29.7	29.4	35.3	39.2	44.3	49.4	54.1	54.7
	中間冷房			15.4	—	18.8	21.3	23.7	—	—	—
	中間暖房			17.7	—	21.5	26.1	28.7	—	—	—
システム入力	冷房消費電力表示値		kW	11.41	—	12.31	13.95	15.84	—	—	—
	暖房消費電力表示値			10.66	—	12.77	14.08	16.26	—	—	—
	暖房低温消費電力表示値			10.90	—	12.90	14.52	15.63	—	—	—
	冷房中間消費電力表示値			3.95	—	4.54	5.46	6.33	—	—	—
	暖房中間消費電力表示値			3.72	—	4.92	6.11	6.61	—	—	—
電気特性	始動電流(最大電流)		A	6(40)	11(46)	11(46)	11(70)	11(70)	11(70)	11(70)	11(77)
	消費電力	冷房	kW	10.97	9.15	11.61	13.25	15.14	18.71	22.28	25.40
		暖房		10.25	9.14	12.07	13.38	15.56	17.61	18.96	19.98
		暖房低温		10.50	9.97	12.20	13.82	14.93	16.89	18.18	18.71
	運転電流	冷房	A	33.0	27.6	35.0	40.0	45.7	54.9	65.3	76.6
		暖房		30.8	28.1	37.2	41.2	47.9	54.2	58.3	60.1
力率	冷房			96	96	96	96	96	98	98	96
	暖房標準			96	94	94	94	94	94	94	96
通年エネルギー消費効率			APF(　)	4.2(ak)	—	4.3(al)	4.1(al)	4.0(al)	—	—	—
外形寸法	高さ×幅×奥行		mm	1,675×1,080×480	1,690×1,350×720			2,048×1,350×720			
質量			kg	215	309	309	309	337	337	352	352
塗装色(マンセル近似)				スタッコホワイト(4.2Y7.5/1.1近似)							
圧縮機	定格出力		kW	8.28×1	2.99×2	3.71×2	4.29×2	4.87×2	5.78×2	6.66×2	7.15×2
送風装置	風量(冷房/暖房)		m³/min	200/200	220/180	250/220	260/240	270/250			
	機外静圧		Pa	0	0（最大50）						
	定格出力		W	144×2	386×2						
冷媒				R410A							
冷媒封入量			kg	11.5	11.9	12.8	14.6	16.3	17.4	18.6	19.9
運転音(冷/暖)			dB	61/61	56/57	58.5/59	61/61	60/60.5	60.5/62.5	63/63	63.5/63.5
冷媒配管	液側		φmm	φ12.7							
	ガス側			φ25.4			φ28.58				
容量制御			%	20-113	19-130	15-114	13-112	11-110	10-113	9-110	8-108

記事 1．冷房、暖房能力および電気特性はJIS·B·8616:2006条件で定格容量の天井埋込形4方向吹きを接続した値です。
2．冷媒量は出荷時の封入量を示します。4馬力、5馬力は主管30m分の冷媒が工場出荷時に封入されています。30mまでは追加チャージが不要です。6馬力以上は、現地配管長により規定量を追加チャージしてください。
3．保護装置
・マイコン保護　・送風用電動機過電流保護　・送風用電動機過熱保護
・高圧圧力開閉器　・マイコン暴走保護　・インバータ過電流保護
・パワトラ過熱保護　・電源欠相保護　・伝送異常保護
・センサ断線保護　・吐出管温度異常上昇保護　・低圧保護
4．冷媒配管"分岐"部品（別売品）
組合せ台数、分岐方式（分岐管セットまたはヘッダーセット）により選定してください。
5．運転音はJIS規格に準拠し無響室にて測定し、ユニット前面1m、高さ1mでの値です。実際に据付けた場合は周囲の騒音や建物の反響を受け表示値より大きくなるのが普通です。
6．室内ユニットの合計容量が室外ユニット容量比100%を越える場合、同時運転の際、室内ユニットの定格能力を下回る場合がありますのでご注意ください。

APFの（　）内は経済産業省告示第213号（平成21年）による区分を示します。

■組合せ

形式				FDCP7353HLXB	FDCP8003HLXB	FDCP8503HLXB	FDCP9003HLXB	FDCP9603HLXB	FDCP10103HLXB
組合せ形式				FDCP3353HLXB-K	FDCP4003HLXB	FDCP4003HLXB	FDCP4503HLXB	FDCP4503HLXB	FDCP5043HLXB
				FDCP4003HLXB	FDCP4003HLXB	FDCP4503HLXB	FDCP4503HLXB	FDCP5043HLXB	FDCP5043HLXB
呼称馬力				26馬力	28馬力	30馬力	32馬力	34馬力	36馬力
電源				3相200V 50/60Hz					
能力	冷房		kW	73.5	80.0	85.0	90.0	96.0	101.0
	暖房			82.5	90.0	95.0	100.0	108.0	113.0
	暖房低温			64.7	70.6	74.5	78.4	84.7	88.6
電気特性	始動電流(最大電流)		A	17(92)	17(92)	17(116)	17(140)	17(140)	17(140)
	消費電力	冷房	kW	20.76	23.22	24.86	26.50	28.39	30.28
		暖房		21.21	24.14	25.45	26.76	28.94	31.12
		暖房低温		22.17	24.40	26.02	27.64	28.75	29.86
	運転電流	冷房	A	62.6	70.0	75.0	80.0	85.7	91.4
		暖房		65.3	74.4	78.4	82.4	89.1	95.8
力率	冷房			96	96	96	96	96	96
	暖房標準			94	94	94	94	94	94
組合せ質量			kg	618	618	618	618	646	674
冷媒配管	液側		φmm	φ15.88					
	ガス側			φ31.75					φ38.1
	均油管			φ9.52					

形式				FDCP10653HLXB	FDCP11303HLXB	FDCP11803HLXB	FDCP12353HLXB	FDCP13003HLXB	FDCP13603HLXB
組合せ形式				FDCP5043HLXB	FDCP5603HLXB	FDCP5603HLXB	FDCP6153HLXB	FDCP6153HLXB	FDCP6803HLXB
				FDCP5603HLXB	FDCP5603HLXB	FDCP6153HLXB	FDCP6153HLXB	FDCP6803HLXB	FDCP6803HLXB
呼称馬力				38馬力	40馬力	42馬力	44馬力	46馬力	48馬力
電源				3相200V 50/60Hz					
能力	冷房		kW	106.5	113.0	118.0	123.5	130.0	136.0
	暖房			119.5	127.0	132.0	138.0	142.0	146.0
	暖房低温			93.7	99.6	103.5	108.2	108.8	109.4
電気特性	始動電流(最大電流)		A	17(140)	17(140)	17(140)	17(140)	17(147)	17(154)
	消費電力	冷房	kW	33.85	37.41	40.99	44.56	47.68	50.80
		暖房		33.17	35.22	36.57	37.92	38.94	39.66
		暖房低温		31.82	33.78	35.07	36.36	36.89	37.42
	運転電流	冷房	A	100.6	109.8	120.2	130.6	141.9	153.2
		暖房		102.1	108.4	112.5	116.6	118.4	120.2
力率	冷房			97	98	98	98	97	96
	暖房標準			94	94	94	94	95	95
組合せ質量			kg	674	674	686	704	704	704
冷媒配管	液側		φmm	φ19.05					
	ガス側			φ38.1					
	均油管			φ9.52					

記事1．冷房、暖房能力および電気特性はJIS·B·8616:2006条件で定格容量の天井埋込形4方向吹きを接続した値です。
2．組合せ室外ユニットは上表以外では運転できませんのでご注意ください。
3．冷媒配管は組合せ後の主管サイズを示しています。実長が90mを超える場合は、1ランクアップしていただく場合があります。詳細は配管サイズ選定（102頁）を参照ください。
4．冷媒配管"分岐"部品（別売品）
組合せ台数、分岐方式（分岐管セットまたはヘッダーセット）により選定してください。

HyperMultiLX
4·5馬力
R410A

FDCP1123HLXB（4馬力）
FDCP1403HLXB（5馬力）

HyperMultiLX
6馬力
R410A

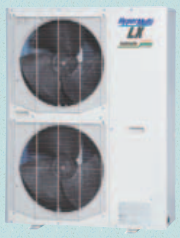

FDCP1603HLXB（6馬力）

HyperMultiLX
8～12馬力 R410A

FDCP2243HLXYB（8馬力）
FDCP2803HLXYB（10馬力）
FDCP3353HLXYB（12馬力）

HyperMultiLX
14·16馬力 R410A

FDCP3353HLXB-K（12馬力）※
FDCP4003HLXB（14馬力）
FDCP4503HLXB（16馬力）

※12馬力は組合せ用

HyperMultiLX
18～24馬力 R410A

FDCP5043HLXB（18馬力）
FDCP5603HLXB（20馬力）
FDCP6153HLXB（22馬力）
FDCP6803HLXB（24馬力）

■LXマルチ：オプション

組合せシリーズ

相当馬力	セット形式	組合せ室外ユニット
26馬力	FDCP7353HLXB	FDCP3353HLXB-K FDCP4003HLXB
28馬力	FDCP8003HLXB	FDCP4003HLXB FDCP4003HLXB
30馬力	FDCP8503HLXB	FDCP4003HLXB FDCP4503HLXB
32馬力	FDCP9003HLXB	FDCP4503HLXB FDCP4503HLXB
34馬力	FDCP9603HLXB	FDCP4503HLXB FDCP5043HLXB
36馬力	FDCP10103HLXB	FDCP5043HLXB FDCP5043HLXB
38馬力	FDCP10653HLXB	FDCP5043HLXB FDCP5603HLXB
40馬力	FDCP11303HLXB	FDCP5603HLXB FDCP5603HLXB
42馬力	FDCP11803HLXB	FDCP5603HLXB FDCP6153HLXB
44馬力	FDCP12353HLXB	FDCP6153HLXB FDCP6153HLXB
46馬力	FDCP13003HLXB	FDCP6153HLXB FDCP6803HLXB
48馬力	FDCP13603HLXB	FDCP6803HLXB FDCP6803HLXB

写真は26馬力の場合

●室内側分岐セット

下流の合計容量	分岐管セット	ヘッダーセット 形式	ヘッダーセット 分岐数
～180未満	DIS-22-1	HEAD4-22-1	最大４分岐
180以上～371未満	DIS-180-1	HEAD6-180-1	最大６分岐
371以上～540未満	DIS-371-1	HEAD8-371-1	最大８分岐
540以上	DIS-540-1	HEAD8-540-1	最大８分岐

●室外側分岐管セット

室外ユニット	分岐管セット
２台用（735～1360用）	DOS-2A-1

マルチLXシリーズ使用範囲

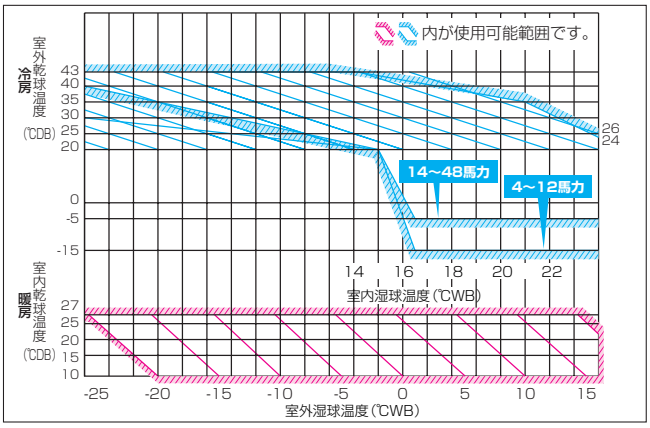

組合せ可能室内ユニット（LX, LXR, リフレッシュマルチ共通）

室外ユニット容量	室内ユニット 接続台数（台）	室内ユニット 合計接続容量範囲
112	1～6	90～145
140	1～8	112～182
160	1～8	128～208
224	1～13	112～292
280	1～16	140～364
335	1～20	167～436
400	1～23	200～520
450	1～26	225～585
504	1～29	252～656
560	1～33	280～728
615	2～36	307～800
680	2～40	340～884
735	2～43	367～956

室外ユニット容量	室内ユニット 接続台数（台）	室内ユニット 合計接続容量範囲
800	2～47	400～1040
850	2～50	425～1105
900	2～53	450～1170
960	2～56	480～1248
1010	2～59	505～1313
1065	2～62	532～1385
1130	3～66	565～1469
1180	3～69	590～1534
1235	3～73	617～1606
1300	3～76	650～1690
1360	3～80	680～1768

※室内ユニットの合計容量が室外ユニット容量比100%を越える場合、同時運転の際、室内ユニットの定格能力を下回る場合がありますのでご注意ください。

オプション

外部切換・監視キット		
P112～P1360		HA02103　¥11,000

ピークカット散水装置		
P112,P140,P160	1ノズル　25ℓ/h	SA06476　¥55,000
P224～P335	2ノズル　50ℓ/h	SA06477　¥75,000
P400～P1360*	4ノズル　100ℓ/h	SA06479 ¥100,000
P112～P335	（必須品）リレーキット	HA05441　¥10,000
P400～P1360*	（必須品）ピークカット散水装置取付キット	SA06968　¥5,000

ドレン集中排水キット		
P112～P335		HA05700　¥2,500
P400～P1360*		HA05098　¥3,000

集中ドレンパン		
P400～P1360*	鋼板	HA05950　¥50,000

フレックスフローアダプタ		
P112,P140,P160	鋼板	HA05815　¥9,800
	SUS	SA02525　¥14,800
P224～P335	鋼板	HA05753　¥12,000　*2
	SUS	HA05754　¥17,000　*2

排気ダクト		
P400～P1360*	鋼板	HA06080 ¥173,000

風向可変アダプタ（斜め上方吹出用）		
P400～P1360*	鋼板	HA06078　¥82,500
	SUS	HA05200 ¥114,000

風向可変アダプタ兼防雪フード（水平吹出用）		
P400～P1360*	鋼板	HA06079　¥71,500
	SUS	HA05193 ¥102,000

防雪ネット		
P400～P1360*	溶融亜鉛メッキ	HA05581　¥72,000

*P735以上は2個必要です。　*2　2個必要です。
※詳細は"10機材カタログにてご確認をお願いいたします。

防雪フード			
P112,P140	鋼板	吸込側	HA05816　¥33,000
	SUS	（背面）	HA05500　¥52,800
	鋼板	吸込側	HA05817　¥22,000
	SUS	（側面）	HA05502　¥39,600
	鋼板	吹出側	HA05818　¥24,200
	SUS	（前面）	HA05282　¥42,000
P160	鋼板	吸込側	HA06057A　¥47,300
	SUS	（背面）	HA05458A　¥72,000
	鋼板	吸込側	HA06058A　¥33,000
	SUS	（側面）	HA05460A　¥52,800
	鋼板	吹出側	HA05818　¥24,200
	SUS	（前面）	HA05282　¥42,000
P224～P335	鋼板	吸込側	HA05782　¥65,000
	SUS	（背面）	HA05783　¥95,000
	鋼板	吸込側	HA05784　¥42,000
	SUS	（側面）	HA05785　¥68,000
	鋼板	吹出側	HA05786　¥26,000　*2
	SUS	（前面）	HA05787　¥47,000　*2
P400,P450	鋼板	吸込側	HA06081　¥99,000　*2
	SUS	（前・後）	HA05464　¥132,000　*2
	鋼板	吸込側	HA06083　¥38,500　*2
	SUS	（左・右）	HA05070　¥54,000　*2
	鋼板	吹出側	HA06245　¥90,000
	SUS	（上面）	HA06246　¥125,000
P504～P680	鋼板	吸込側	HA06082　¥110,000　*2
	SUS	（前・後）	HA05466　¥138,000　*2
	鋼板	吸込側	HA06084　¥55,000　*2
	SUS	（左・右）	HA05243　¥84,000　*2
	鋼板	吹出側	HA06245　¥90,000
	SUS	（上面）	HA06246　¥125,000

防振架台（三菱重工空調システム製）		
P112,P140,P160	溶融亜鉛メッキ	HA06473　¥72,000
P224～P335		HA05992　¥85,000
P400～P680		HA05169　¥95,000
P735～P1360		HA05170 ¥183,000

この誌面に掲載の商品の価格には消費税は含まれておりません。

本カタログに記載の機種名及び仕様につきましては改良等のため予告なく変更することがありますのでご了承下さい。

HyperMultiLX

更新専用リフレッシュマルチ

既設の冷媒配管を再利用可能な更新専用機

既設の冷媒配管を利用することにより、工期の短縮が図られると同時に配管材料費や廃材処理費などの工事コスト低減が可能です。

業界トップクラスの高APFを達成

8～18馬力全機種がグリーン購入法適合

豊富なラインアップ

8馬力から36馬力まで合計15シリーズをラインアップ!
業界最多の品揃えで、幅広い更新ニーズに対応。

デマンド機能強化

5段階の電力抑制制御が可能。（100-80-60-40-0%）

R410A

※既設配管を利用する場合は必ずリフレッシュマルチをご採用ください。

12馬力

先進のリニューアル機能

既設ユニットが運転可能なら 既設ユニット冷房洗浄方式※1

冷房運転により既設配管の流用が可能。
撤去する旧ユニットで冷房運転を行うだけで、既設配管の流用可能（配管洗浄は不要です）

運転の方法

全室内ユニットを30分以上冷房運転
↓
冷房運転後、室外ユニットへポンプダウン実施
↓
残りを冷媒回収

これだけでOK!! 既設配管が使えます。

※1:既設機による全室内ユニット30分以上の冷房運転による簡易洗浄とポンプダウン

簡単・スピーディーな配管洗浄運転

室外ユニット制御基板上のディップスイッチ設定切換えにより自動で配管洗浄運転を行います。
運転終了は制御基板上の7セグ表示でお知らせします。

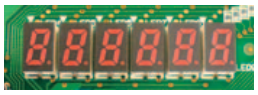

配管洗浄運転時間は約60分と**スピーディー**。
短工期が求められるリニューアルにも十分対応できます。

高APF

8馬力から18馬力まで、いずれも業界トップクラスの高APFを達成!

高APF：対象機全機種グリーン購入法適合

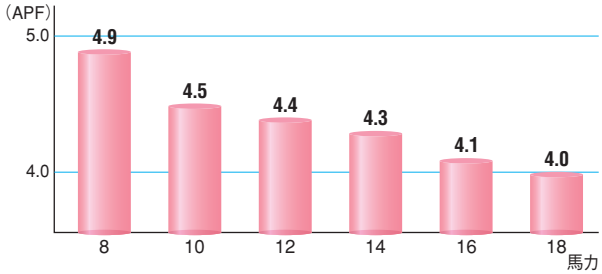

既設ユニットが運転不可能でも リフレッシュキット利用方式※2

新規ユニットに配管リフレッシュキットを接続することにより配管洗浄運転が可能。新規ユニットと配管リフレッシュキットはフランジ接続にて容易に脱着が可能。 ※2:リフレッシュキットを使った簡易洗浄

配管リフレッシュキット接続図

8・10馬力の場合 ※8・10馬力は操作弁キット（形式 FDCRP-V-KIT）の取付が必要です。操作弁キットはオプションとなります。

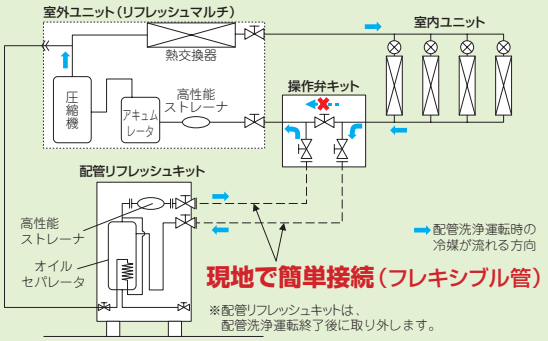

12馬力以上の場合

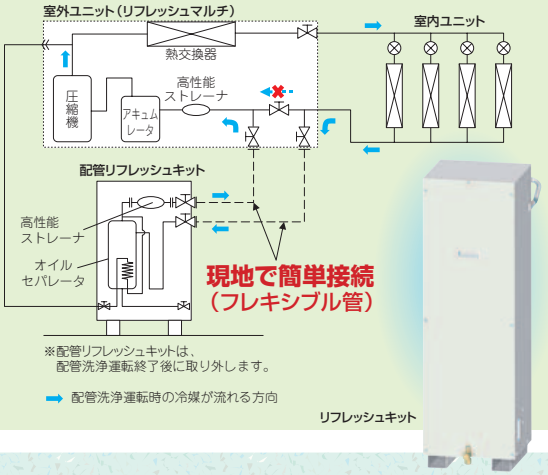

施工性の向上

幅広い適応配管サイズで高い配管施工自由度を実現

R410A機種の標準配管サイズから従来R22機種の標準配管サイズまで幅広い配管サイズに適応。
同能力での機器更新はもちろん、更新時に能力を上げたいという要求にも簡単に対応できます。

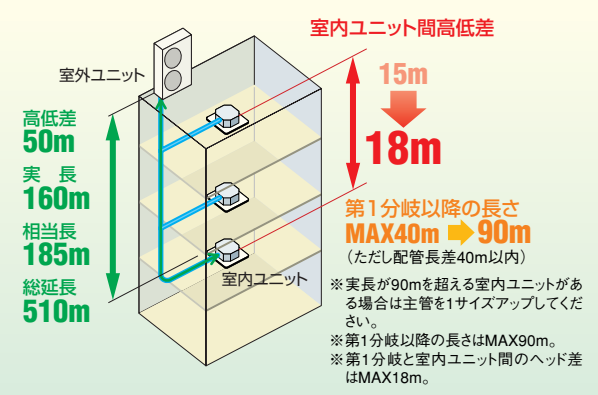

標準LXと同様、業界トップクラスの実長160mを実現

従来複数系統であったものを更新時に
1系統に集約する場合に効果大

10馬力での例

既設の配管径：液管φ12.7、ガス管φ28.58

更新時に設置可能な室外ユニット容量：10～24馬力!!

旧10馬力2台を新20馬力1台のシステムに置き換えが可能!

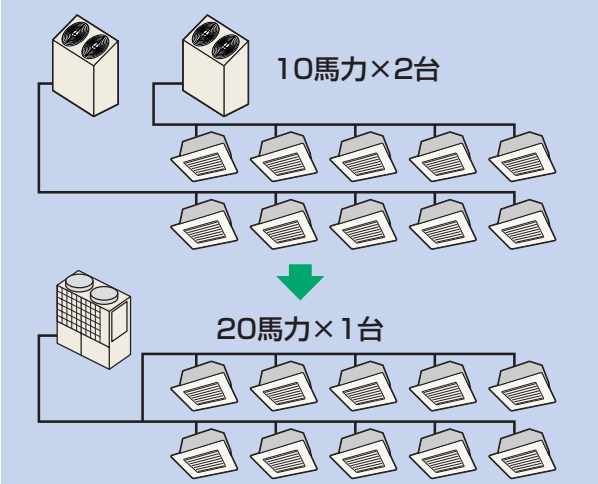

※第1分岐と室内機のヘッド差は18m以内としてください。
※2系統を1系統に集約する際は分岐管セットを使用してください。
※現地の追加冷媒封入量が下記を超える場合は冷媒系統を分けてください。
14～20馬力:50kg　22～36馬力:100kg

豊富なバリエーション

業界トップの品揃え、他社からのリニューアルにも対応可能

※10馬力は組合せ用

8・10馬力

10※～16馬力

18・20馬力

22～36馬力（組合せ）

●8馬力から36馬力まで充実のラインナップ
●12～20馬力までを一体化母型とし、抜群のコンパクト性を実現!!
●R22、R407C冷媒を使用したビル用マルチのほぼすべてを更新可能

馬　力	8	10	12	14	16	18	20	22	24	26	28	30	32	34	36
組合せ			←一体型→					10+12	12+12	12+14	14+14	14+16	16+16	16+18	18+18
従来機の設置面積			–	–	1.21	1.62	1.62	–	2.43	2.43	2.43	2.43	3.24	3.24	3.24
LXの設置面積			0.972	0.972	0.972	0.972	0.972	1.944	1.944	1.944	1.944	1.944	1.944	1.944	1.944
面積比 従来機対比			–	–	80.6%	60.0%	60.0%	–	80.0%	80.0%	80.0%	80.0%	60.0%	60.0%	60.0%

組み合わせは2台ですから工事も容易です。

さらにメリットいっぱい

●親・子機の廃止により据付がスムーズ
●後抜き配管で美観性向上
●横吹可変アダプタ（オプション）によりベランダ設置や2段設置可能
●ユニット幅寸法を継続して維持
●運搬・搬入作業性の向上

■一体形

※リフレッシュマルチは能力表示の前にRがつきます　　形式例：FDCRP2243HLXYB

形式				FDCRP 2243HLXYB	FDCRP 2803HLXYB	FDCRP 2803HLXB-K	FDCRP 3353HLXB	FDCRP 4003HLXB	FDCRP 4503HLXB	FDCRP 5043HLXB	FDCRP 5603HLXB
呼称馬力				8馬力	10馬力	10馬力	12馬力	14馬力	16馬力	18馬力	20馬力
電源				3相200V　50/60Hz							
能力	定格冷房		kW	22.4	28.0	28.0	33.5	40.0	45.0	50.4	56.0
	定格暖房			25.0	31.5	31.5	37.5	45.0	50.0	56.5	63.0
	暖房低温			21.5	25.7	24.7	29.4	35.3	39.2	44.3	49.4
	中間冷房			11.0	12.8	—	18.0	18.8	21.3	23.9	—
	中間暖房			11.4	14.4	—	17.5	21.5	26.1	29.2	—
システム入力	冷房消費電力表示値		kW	6.12	8.84	—	9.61	12.31	13.95	15.43	—
	暖房消費電力表示値			6.65	8.68	—	9.60	12.77	14.08	15.49	—
	暖房低温消費電力表示値			8.23	9.07	—	10.43	12.90	14.52	15.63	—
	冷房中間消費電力表示値			2.37	2.95	—	4.38	4.54	5.46	6.32	—
	暖房中間消費電力表示値			2.30	3.09	—	3.92	4.92	6.11	6.87	—
電気特性	始動電流（最大電流）		A	5（33）	5（35）	11（46）	11（46）	11（46）	11（70）	11（70）	11（70）
	消費電力	冷房	kW	5.85	8.57	8.00	9.15	11.61	13.25	14.73	18.08
		暖房		6.38	8.41	8.61	9.14	12.07	13.38	14.79	16.69
		暖房低温		7.96	8.80	9.36	9.97	12.20	13.82	14.93	16.89
	運転電流	冷房	A	18.6	26.3	23.9	27.6	35.0	40.0	45.7	54.9
		暖房		19.0	25.6	26.0	28.1	37.2	41.2	46.8	53.0
力率	冷房			91	94	97	96	96	96	93	95
	暖房標準			97	96	96	94	94	94	91	91
通年エネルギー消費効率			APF( )	4.9（ak）	4.5（ak）	—	4.4（ak）	4.3（al）	4.1（al）	4.0（al）	—
外形寸法	高さ×幅×奥行		mm	1,675×1,080×480		1,690×1,350×720				2,048×1,350×720	
質量			kg	213		311	314			355	
塗装色（マンセル近似）				スタッコホワイト（4.2Y7.5/1.1近似）							
圧縮機	定格出力		kW	3.99×1	5.56×1	2.89×2	2.99×2	3.71×2	4.29×2	4.87×2	5.78×2
送風装置	風量（冷房/暖房）		m³/min	200/195	200/200	220/180		250/220	260/240	270/250	
	機外静圧		Pa	0		0（最大50）					
	定格出力		W	144×2		386×2					
冷媒				R410A							
冷媒封入量			kg	11.5		10.4	11.9	12.8	14.6	17.8	18.9
運転音（冷/暖）			dB	58/59	59/60	57/58	56/57	58.5/59	61/61		62/62
冷媒配管	液側		φmm	φ9.52～φ15.88		φ9.52～φ12.7	φ12.7～φ15.88			φ12.7～φ19.05	
	ガス側			φ19.05～φ25.4	φ22.22～φ28.58		φ22.22～φ31.8	φ25.4～φ31.8	φ25.4～φ38.1	φ28.58～φ38.1	
容量制御			%	27-112	19-110	19-130		15-114	13-112	11-110	10-113

記事 1．冷房、暖房能力および電気特性はJIS·B·8616:2006条件で定格容量の天井埋込形4方向吹きを接続した値です。
2．冷媒量は出荷時の封入量を示します。
8馬力以上は、現地配管長により規定量を追加チャージしてください。
3．保護装置
・マイコン保護　・送風用電動機過電流保護　・送風用電動機過熱保護
・高圧圧力開閉器　・マイコン暴走保護　・インバータ過電流保護
・パワトラ過熱保護　・電源欠相保護　・伝送異常保護
・センサ断線保護　・吐出管温度異常上昇保護　・低圧保護
4．冷媒配管"分岐"部品（別売品）
組合せ台数、分岐方式（分岐管セットまたはヘッダーセット）により選定してください。
5．運転音はJIS規格に準拠し無響室にて測定し、ユニット前面1m、高さ1mでの値です。
実際に据付けた場合は周囲の騒音や建物の反響を受け表示値より大きくなるのが普通です。

■組合せ形

※リフレッシュマルチは能力表示の前にRがつきます　形式例：FDCRP6153HLXB
10馬力を組合せ室外ユニットとして使用する場合はFDCRP2803HLXB-Kをお使いください。

形式				FDCRP 6153HLXB	FDCRP 6803HLXB	FDCRP 7353HLXB	FDCRP 8003HLXB	FDCRP 8503HLXB	FDCRP 9003HLXB	FDCRP 9603HLXB	FDCRP 10103HLXB
組合せ形式				FDCRP2803HLXB-K	FDCRP3353HLXB	FDCRP3353HLXB	FDCRP4003HLXB	FDCRP4003HLXB	FDCRP4503HLXB	FDCRP4503HLXB	FDCRP5043HLXB
				FDCRP3353HLXB	FDCRP3353HLXB	FDCRP4003HLXB	FDCRP4003HLXB	FDCRP4503HLXB	FDCRP4503HLXB	FDCRP5043HLXB	FDCRP5043HLXB
呼称馬力				22馬力	24馬力	26馬力	28馬力	30馬力	32馬力	34馬力	36馬力
電源				3相200V　50/60Hz							
能力	冷房		kW	61.5	68.0	73.5	80.0	85.0	90.0	96.0	101.0
	暖房			69.0	73.0	82.5	90.0	95.0	100.0	108.0	113.0
	暖房低温			54.1	57.2	64.7	70.6	74.5	78.4	84.7	88.6
電気特性	始動電流（最大電流）		A	17（92）	17（92）	17（92）	17（92）	17（116）	17（140）	17（140）	17（140）
	消費電力	冷房	kW	17.15	18.30	20.76	23.22	24.86	26.50	27.98	29.46
		暖房		17.75	18.28	21.21	24.14	25.45	26.76	28.17	29.58
		暖房低温		19.33	19.94	22.17	24.40	26.02	27.64	28.75	29.86
	運転電流	冷房	A	51.5	55.2	62.6	70.0	75.0	80.0	85.7	91.4
		暖房		54.1	56.2	65.3	74.4	78.4	82.4	88.0	93.6
力率	冷房			96	96	96	96	96	96	94	93
	暖房標準			95	94	94	94	94	94	92	91
組合せ質量			kg	625	628	628	628	628	628	669	710
冷媒配管	液側		φmm	φ12.7～φ19.05		φ15.88～φ22.22					
	ガス側			φ28.58～φ38.1		φ31.8～φ44.45					
	均油管			φ9.52							

記事 1．冷房、暖房能力および電気特性はJIS·B·8616:2006条件で定格容量の天井埋込形4方向吹きを接続した値です。
2．組合せ室外ユニットは上表以外では運転できませんのでご注意ください。
3．冷媒配管は組合せ後の主管サイズを示しています。実長が90mを超える場合は、1ランクアップしていただく場合があります。
4．冷媒配管"分岐"部品（別売品）
組合せ台数、分岐方式（分岐管セットまたはヘッダーセット）により選定してください。

APFの（　）内は経済産業省告示第213号（平成21年）による区分を示します。

■外形図

FDCRP2243HLXYB・2803HLXYB, FDCRSP2243HLXYB・2803HLXYB

（単位:mm）

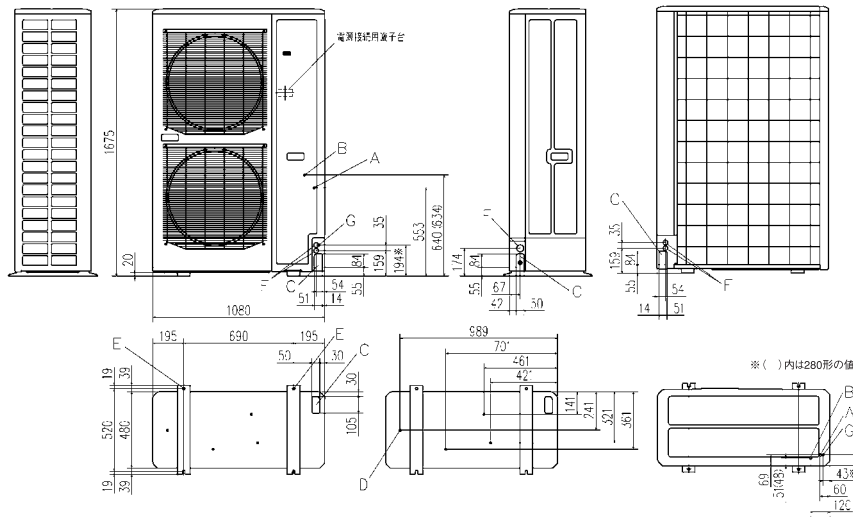

注（1）側面障壁は不可です。
（2）ユニットは必ずアンカーボルトで固定してください。
アンカーボルト長が出し長さは15mm以下としてください。
（3）強風が吹きつける場合は吸出口と直角にしてください。
（4）ユニット上部には1m以上のスペースをとってください。
（5）吸出口前面の障壁はユニット高さ以下としてください。
（6）装置設置は正面右下についています。
（7）冷媒ガス配管は1箇所φ25.4接続用配管を使用し
現地配管と接続してください。
（8）液はφ25.4接続用に専配管接続位置を示します。

記号	内容		
	機種	VP224	VP280
A	冷媒ガス側付属配管接続口	φ19.05（フレア）	
B	冷媒液側配管接続口	φ9.52（フレア）	φ12.7（フレア）
C	配管配線取出口		
D	ドレン排水用穴	φ20.4ヶ所	
E	アンカーボルト用穴	M10用4ヶ所	
F	配線取出口	φ30.2ヶ所（前）φ45（横）φ30.2ヶ所（後）	
G	冷媒ガス側配管接続口	φ25.4（ろう付）	

		据付例		
		I		II
寸法	L1	開放	開放	1500
	L2	300	5	開放
	L3	150	300	150
	L4	5	5	5

FDCRP2803HLXB-K・3353HLXB・4003HLXB・4503HLXB, FDCRSP4003HLXB・4503HLXB

（単位:mm）

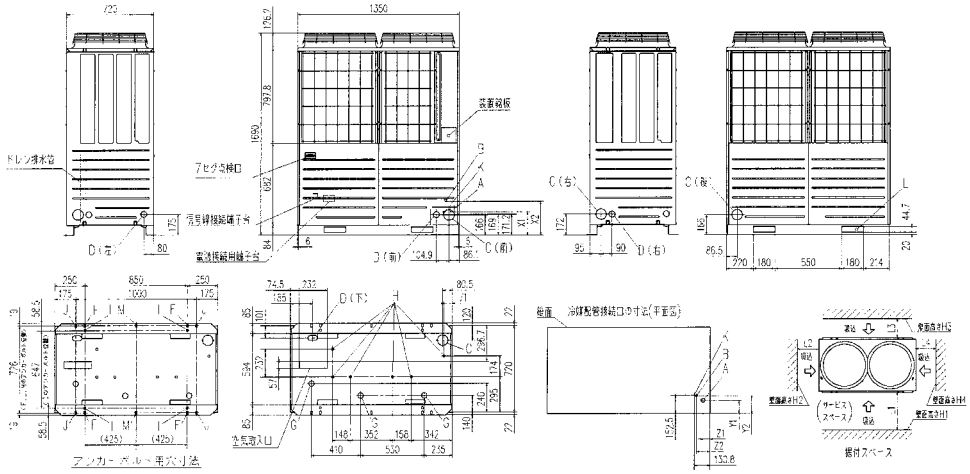

14・16HPの場合

記号	内容		
		一体形の場合	組合せの場合
A	冷媒ガス側配管接続口	付属配管を使用 φ31.8（ろう付）	φ28.58（ろう付）
B	冷媒液側配管接続口	φ15.88（フレア）	（付属配管を使用 φ12.7（ろう付）
C	冷媒配管取出口	φ88（又はφ100）	
D	電源取入口	φ50（右・左・前方向），長穴40X80（下方向）	
E	アンカボルト用穴	M10用4ヶ所	
G	ドレン排水ホース用穴	φ45.3ヶ所	
H	ドレン排水用穴	φ20.6ヶ所	
K	均油配管接続口	φ9.52（フレア）	
L	搬入、吊り下げ用穴	180X44.7	

注（1）ユニットは必ずアンカボルトで固定してください。
（2）ユニット上部には2m以上のスペースをとってください。
（3）冷媒配管（ガス管、液側共）の接続は現地手配です。
（4）冷媒配管接続口と電源取入口はハーフブランク形状になっています。ニッパ等で切断してご使用ください。
（5）冷媒配管接続口は88φをご使用下さい。（φ100は組合フリー用です。）
（6）記号L，M のアンカー用穴（M10用）は リニューアル工事にご使用ください。
（7）K の均油配管は室外機分岐ユニットのみ接続してください。
（8）冷媒油圧、ガス管接続口は共通配管を使用してください。
（9）室外機分岐ユニットで製品使用の際は、
組合せ用支柱（オプション）を
ご使用ください。

（単位:mm）

寸法一覧表	1	2
L1	500	開放
L2	10	10
L3	100	100
L4	10	開放
H1	1500	——
H2	制限なし	制限なし
H3	1000	制限なし
H4	制限なし	——

FDCRP5043HLXB・5603HLXB, FDCRSP5043HLXB・5603HLXB

（単位:mm）

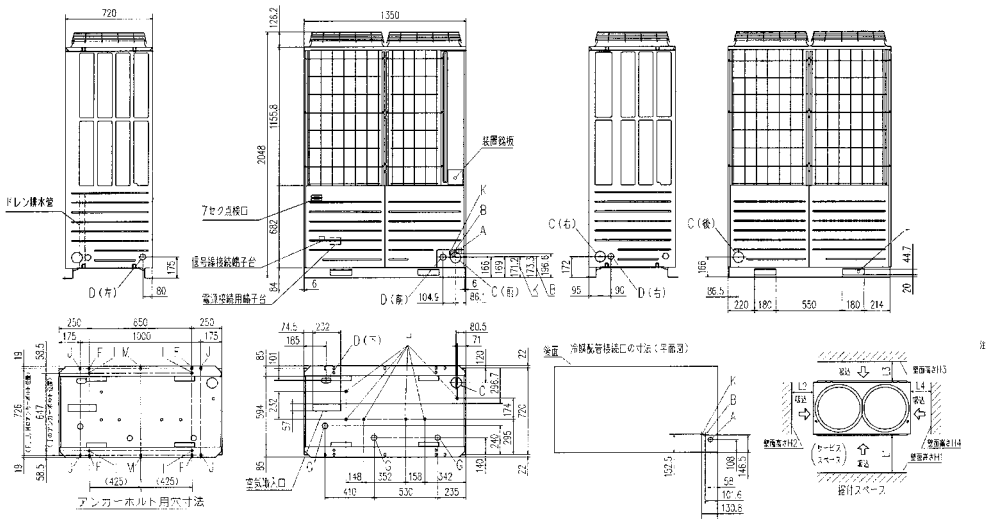

記号	内容	
A	冷媒ガス側配管接続口	φ38.1（ろう付，記事参照）
B	冷媒液側配管接続口	φ19.05（ろう付，記事参照）
C	冷媒配管取出口	φ88（又はφ100）
D	電源取入口	φ50（右・左・前方向），長穴40X80（下方向）
E	アンカボルト用穴	M10用4ヶ所
G	ドレン排水ホース用穴	φ45.3ヶ所
H	ドレン排水用穴	φ20.6ヶ所
K	均油配管接続口	φ9.52（フレア）
L	搬入、吊り上げ用穴	180X44.7

（単位:mm）

寸法一覧表	1	2
L1	500	開放
L2	10	10
L3	100	100
L4	10	開放
H1	1500	——
H2	制限なし	制限なし
H3	1000	制限なし
H4	制限なし	——

注（1）ユニットは必ずアンカボルトで固定してください。
（2）ユニット上部には2m以上のスペースをとってください。
（3）冷媒配管（ガス管、液側共）の接続は現地手配です。
（4）冷媒配管接続口と電源取入口はハーフブランク形状になっています。ニッパ等で切断してご使用ください。
（5）冷媒配管接続口は88φをご使用下さい。（φ100は組合フリー用です。）
（6）記号L，Mのアンカー用穴（M10用）は リニューアル工事にご使用ください。
（7）Kの均油配管は室外機分岐ユニットのみ接続してください。
（8）冷媒油圧、ガス管接続口は共通配管を使用してください。
（9）室外機分岐ユニットで製品使用の際は、
組合せ用支柱（オプション）を
ご使用ください。

1系統で48馬力まで冷暖同時運転が可能

HyperMulti LXR

高効率冷暖フリーマルチ

R410A

セゾン冷暖フリーマルチLXRは、1台の室外ユニットで冷房と暖房の同時自動運転を可能にした先進のマルチシステム。1系統の配管で室内ユニットごとに冷暖房が自由に選択でき、フロアやお部屋のレイアウトプランに合わせたフレキシブルな対応が可能です。多様化するビル空調ニーズに応え、きめ細やかな快適を広げます。

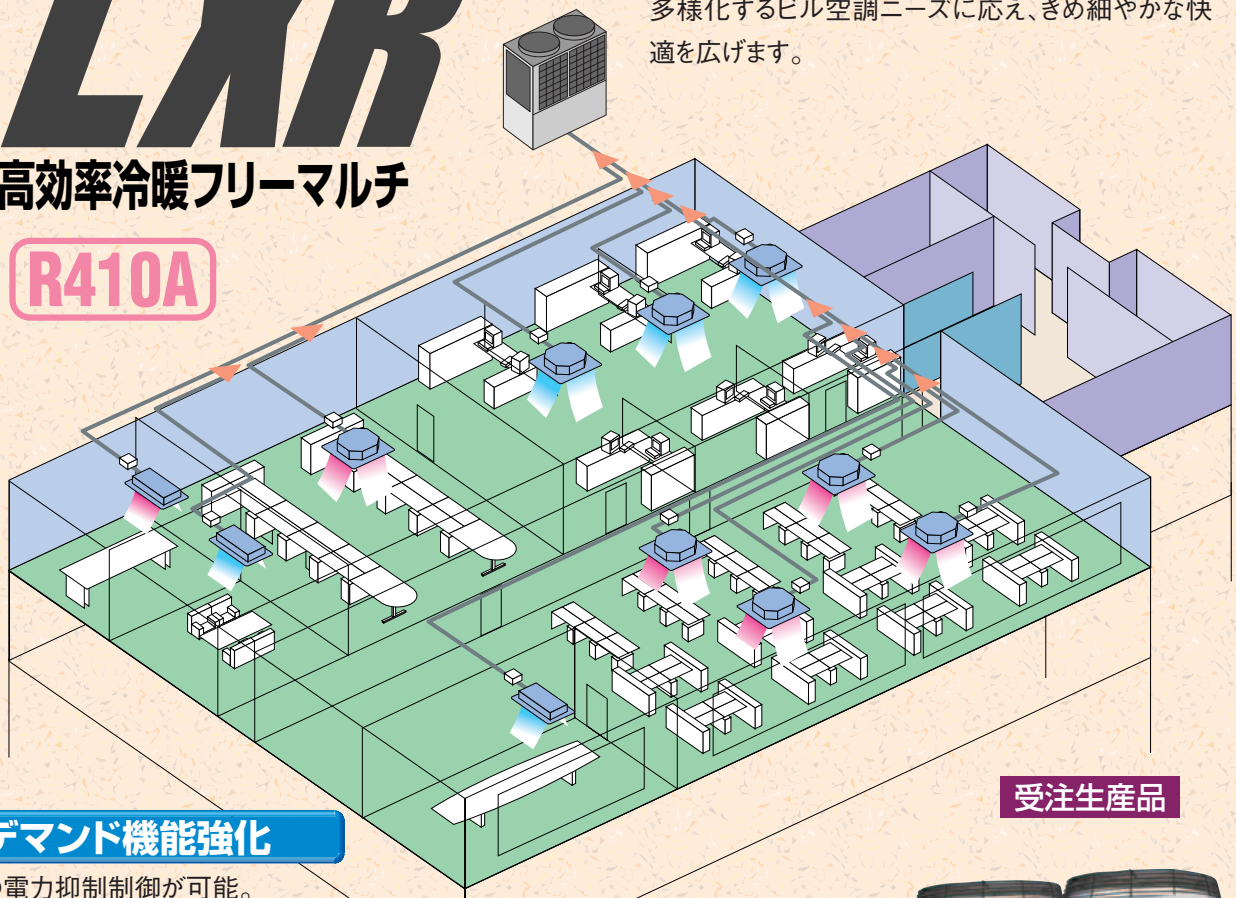

受注生産品

デマンド機能強化

5段階の電力抑制制御が可能。
（100-80-60-40-0%）

圧縮機ローテーション機能（14馬力以上）

運転時間の平準化で信頼性の向上。

ローテーション機能

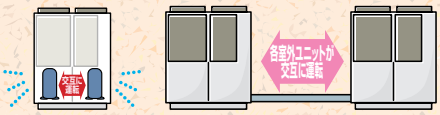

自動バックアップ運転機能（14馬力以上）

万一の圧縮機故障時も残りの圧縮機で応急バックアップ運転が行えます。

※室外ユニットの制御内容は基板上のディップスイッチ［SW3-2］をONすることで切換えが可能になります。

FDCP2243HLXR,2803HLXR
3353HLXR,4003HLXR
4503HLXR

FDCP5043HLXR,5603HLXR
6153HLXR,6803HLXR

最新の高品質設計

1 1系統で最大48馬力まで冷暖同時運転が可能

組合せ台数は MAX2台

馬力	8	10	12	14	16	18	20	22	24	26	28	30	32	34	36	38	40	42	44	46	48
LXR	←一体型→									12+14	14+14	14+16	16+16	16+18	18+18	18+20	20+20	20+22	22+22	22+24	24+24

2 8馬力から48馬力まで、業界最高水準の高COPを達成！

8馬力で 冷暖平均COP 3.66

室外ユニット単独の冷暖平均COP

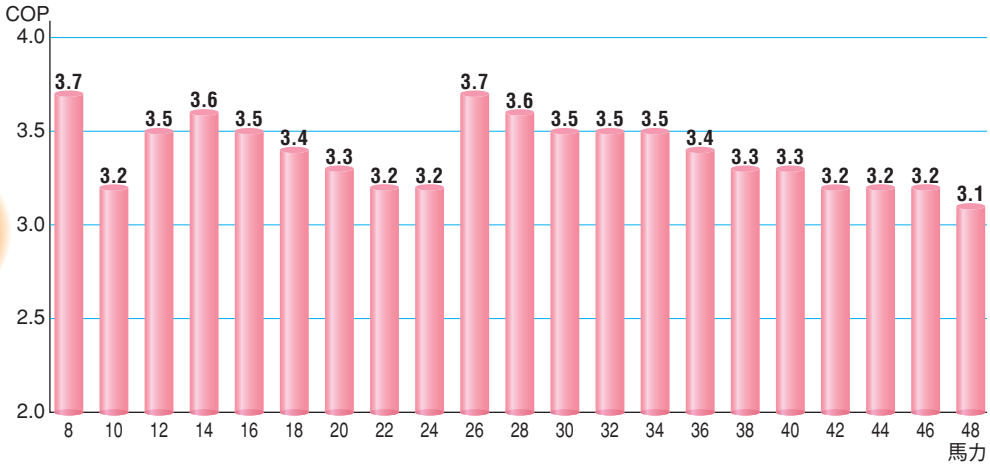

3 抜群のコンパクト性、配管長は標準LXを継承

業界トップの設計自由度を実現

室内ユニット間 高低差 15m➡18m

総延長 1000m（14～20馬力） 510m（22～48馬力）

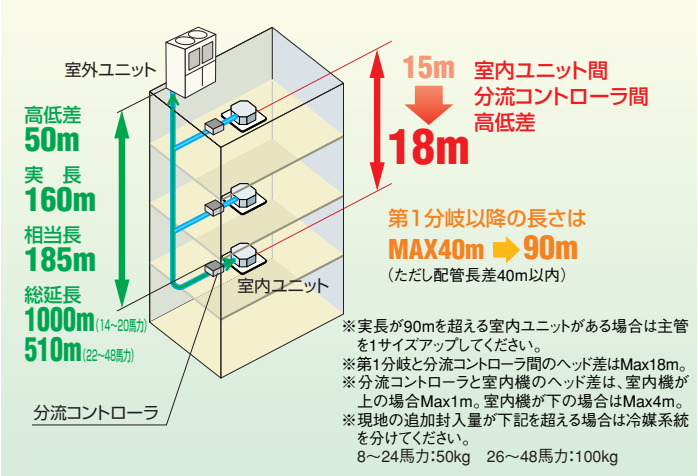

施工性・経済性

レイアウトフリーの冷媒配管

冷媒配管は新開発のLXR分流コントローラを用意。分岐管セットの自在な組合せで、フロアや部屋のレイアウトプランに合わせた、フレキシブルな対応が可能です。LXR分流コントローラはドレン工事の必要がなく、室内ユニット間の信号配線も2線方式の採用により、省工事性を発揮します。

排熱回収で省エネルギー運転

冷媒系統内で効率の良い排熱回収を実現。冷房運転時に発生した熱を暖房運転時の熱源として利用するため、すぐれた省エネ効果を発揮。とくに、冷房負荷と暖房負荷が同じ時には、冷暖切換方式に比べて約40%もの消費電力が節約できます。

※ワンリモコン複数台制御する場合、冷暖同一モードとなります。

高効率化

1 冷暖混在運転時のエネルギー効率大幅改善

当社独自の高低圧圧力制御を融合。広範囲な温度条件において安定した冷暖同時運転が可能。
また、冷暖房負荷のアンバランス量に見合った熱量を室外ユニットで自動補正する、負荷バランス補正回路を新搭載。冷暖切換機と比較し、冷暖混在運転時のエネルギー効率を飛躍的に向上させております。

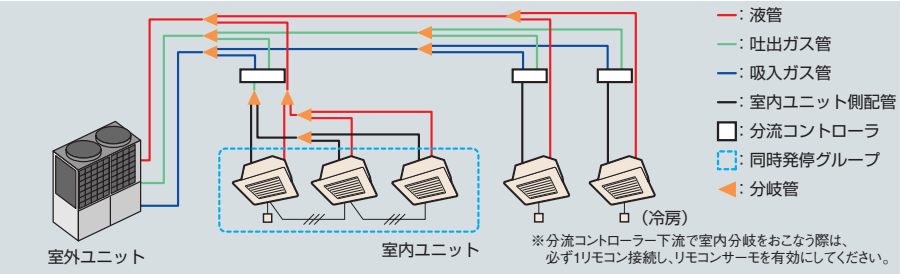

2 年間を通して自在な冷暖房運転が可能

■冷暖フリーマルチLXR概要図

＊外温5℃以下で冷暖混在運転を行う場合は、冷房のみ行う場合に比べて冷房能力が低下します。（サーバー室等の年間冷房用途には不適です）

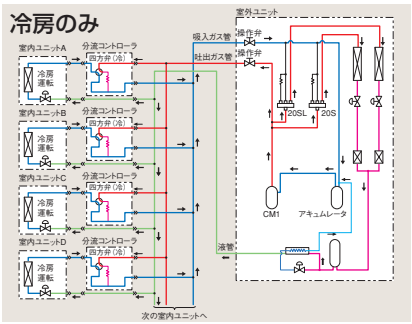

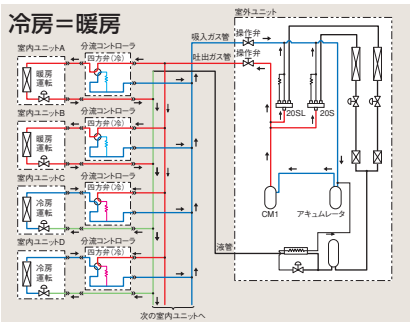

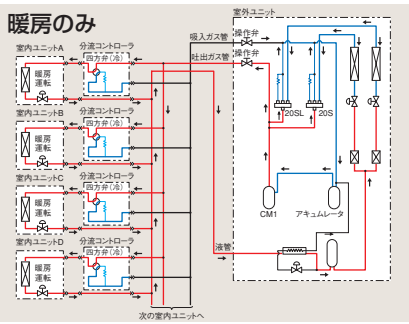

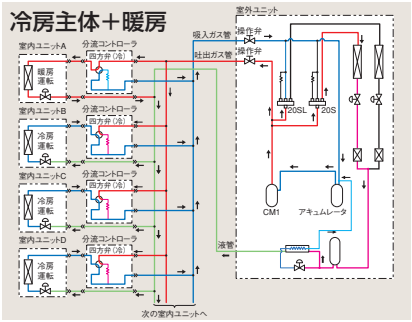

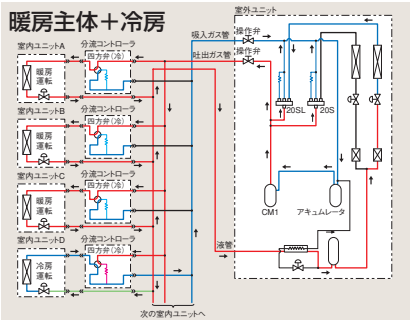

■システムパーツ

- ●現地据付け状況に応じて下流に接続される室内ユニットの合計容量により1台～10台まで3タイプのコントローラを自由に組み合わせ可能。
- ●室内外配管方式は、室外ユニット⇔LXR分流コントローラ間で3管方式、LXR分流コントローラ⇔室内ユニット間で2管方式を採用しています。

■LXR分流コントローラ

下流の合計容量	分流コントローラ形　式	室内接続可能台数
～112未満	PFD1123	1～5
112以上～180未満	PFD1803	1～8
180以上～280以下	PFD2803	1～10

室外ユニット	分流コントローラ最小接続可能台数
～10馬力	2台
～20馬力	4台
～30馬力	6台
～40馬力	8台
～48馬力	10台

分岐管セット（断熱材付）

（単位：mm）

	DOS-2A-1-R	DIS-22-1-R	DIS-180-1-R	DIS-371-1-R	DIS-540-1-R
吸入ガス配管用	418 / 523 / 220	442 / 94	544 / 117	576 / 131	753 / 196
吐出ガス配管用	352 / 576 / 230	448 / 91	544 / 117	544 / 117	753 / 196
液配管用	304 / 439 / 125	370 / 87	448 / 91	448 / 91	584 / 117

■一体形 全機種受注生産品

形式				FDCP2243HLXR	FDCP2803HLXR	FDCP3353HLXR
呼称馬力				8馬力	10馬力	12馬力
電源				3相200V 50/60Hz		
能力	冷房		kW	22.4	28.0	33.5
	暖房			25.0	31.5	37.5
	暖房低温			19.6	24.7	29.4
電気特性	始動電流(最大電流)		A	5(35)	5(35)	5(35)
	消費電力	冷房	kW	6.66	9.46	10.17
		暖房		6.33	9.14	10.34
		暖房低温		7.98	8.77	9.43
	運転電流	冷房	A	19.6	27.9	31.3
		暖房		18.6	27.0	32.4
力率	冷房			98	98	94
	暖房標準			98	98	92
外形寸法	高さ×幅×奥行		mm	1,690×1,350×720		
質量			kg	242		246
塗装色(マンセル近似)				スタッコホワイト (4.2Y7.5/1.1近似)		
圧縮機	定格出力		kW	3.98×1	6.06×1	6.57×1
送風装置	風量(冷房/暖房)		m³/min	220/180		280/260
	機外静圧		Pa	0(最大50)		
	定格出力		W	126×2		386×2
冷媒				R410A		
冷媒封入量			kg	8.7	9.9	11.4
運転音(冷/暖)			dB	57/57	57/59	60.5/62.5
冷媒配管	液側		φmm	φ9.52		φ12.7
	ガス側			φ19.05	φ22.22	φ25.4
	吐出ガス側			φ15.88	φ19.05	
容量制御			%	24-114	19-109	18-103

記事 1．冷房、暖房能力および電気特性はJIS·B·8616:2006条件で定格容量の天井埋込形4方向吹きを接続した時の室外ユニット単独の値です。
2．冷媒量は出荷時の封入量を示します。現地配管0mの時の基準冷媒量を封入しています。現地配管長さにより、規定量を追加チャージください。
3．保護装置
・マイコン保護 ・送風用電動機過電流保護 ・インバータ過電流保護
・高圧圧力開閉器 ・マイコン暴走保護 ・伝送異常保護
・パワトラ過熱保護 ・電源欠相保護 ・低圧保護
・センサ断線保護 ・吐出管温度異常上昇保護
4．冷媒配管"分岐"部品(別売品)
組合せ台数、接続容量により選定してください。
5．運転音はJIS規格に準拠し無響室にて測定し、ユニット前面1m、高さ1mでの値です。
実際に据付けた場合は周囲の騒音や建物の反響を受け表示値より大きくなるのが普通です。

■一体形(組合せ兼用) 全機種受注生産品

12馬力を組合せ室外ユニットとして使用する場合はFDCP3353HLXR-Kをお使いください。

形式				FDCP3353HLXR-K	FDCP4003HLXR	FDCP4503HLXR	FDCP5043HLXR	FDCP5603HLXR	FDCP6153HLXR	FDCP6803HLXR
呼称馬力				12馬力	14馬力	16馬力	18馬力	20馬力	22馬力	24馬力
電源				3相200V 50/60Hz						
能力	冷房		kW	33.5	40.0	45.0	50.4	56.0	61.5	68.0
	暖房			37.5	45.0	50.0	56.5	63.0	69.0	73.0
	暖房低温			29.4	35.3	39.2	44.3	49.4	54.1	54.7
電気特性	始動電流(最大電流)		A	11(46)	11(46)	11(70)	11(70)	11(70)	11(70)	11(85)
	消費電力	冷房	kW	9.47	11.73	13.57	15.69	19.10	22.50	25.65
		暖房		9.37	12.18	13.55	15.62	17.90	19.16	20.17
		暖房低温		10.47	12.81	14.51	15.68	17.73	19.92	20.54
	運転電流	冷房	A	29.2	36.0	41.0	46.7	56.2	66.2	84.9
		暖房		29.4	38.6	42.6	49.3	56.1	60.2	64.6
力率	冷房			94	94	96	97	98	98	87
	暖房標準			92	91	92	91	92	92	90
外形寸法	高さ×幅×奥行		mm	1,690×1,350×720			2,048×1,350×720			
質量			kg	314			342		362	
塗装色(マンセル近似)				スタッコホワイト (4.2Y7.5/1.1近似)						
圧縮機	定格出力		kW	3.16×2	3.26×2	4.40×2	4.98×2	6.06×2	7.01×2	7.75×2
送風装置	風量(冷房/暖房)		m³/min	220/180	250/220	260/240	270/250			
	機外静圧		Pa	0(最大50)						
	定格出力		W	386×2						
冷媒				R410A						
冷媒封入量			kg	11.9	12.8	14.6	16.3	17.4	18.6	19.9
運転音(冷/暖)			dB	57/57.5	59.5/60	62.5/62.5	61/61.5	62/62.5	64/64	64.5/64.5
冷媒配管	液側		φmm	φ12.7						
	ガス側			φ25.4		φ28.58				
	吐出ガス側			φ19.05	φ22.22				φ25.4	
容量制御			%	18-130	14-113	13-109	11-107	9-107	8-100	

記事 1．冷房、暖房能力および電気特性はJIS·B·8616:2006条件で定格容量の天井埋込形4方向吹きを接続した時の室外ユニット単独の値です。
2．冷媒量は出荷時の封入量を示します。現地配管0mの時の基準冷媒量を封入しています。現地配管長さにより、規定量を追加チャージください。
3．保護装置
・マイコン保護 ・送風用電動機過電流保護 ・インバータ過電流保護
・高圧圧力開閉器 ・マイコン暴走保護 ・伝送異常保護
・パワトラ過熱保護 ・電源欠相保護 ・低圧保護
・センサ断線保護 ・吐出管温度異常上昇保護
4．冷媒配管"分岐"部品(別売品)
組合せ台数、接続容量により選定してください。
5．運転音はJIS規格に準拠し無響室にて測定し、ユニット前面1m、高さ1mでの値です。
実際に据付けた場合は周囲の騒音や建物の反響を受け表示値より大きくなるのが普通です。

■組合せ 全機種受注生産品

形式			FDCP7353HLXR	FDCP8003HLXR	FDCP8503HLXR	FDCP9003HLXR	FDCP9603HLXR	FDCP10103HLXR
組合せ形式			FDCP3353HLXR-K	FDCP4003HLXR	FDCP4003HLXR	FDCP4503HLXR	FDCP4503HLXR	FDCP5043HLXR
			FDCP4003HLXR	FDCP4003HLXR	FDCP4503HLXR	FDCP4503HLXR	FDCP5043HLXR	FDCP5043HLXR
呼称馬力			26馬力	28馬力	30馬力	32馬力	34馬力	36馬力
電源			3相200V 50/60Hz					
能力	冷房	kW	73.5	80.0	85.0	90.0	96.0	101.0
	暖房		82.5	90.0	95.0	100.0	108.0	113.0
	暖房低温		64.7	70.6	74.5	78.4	84.7	88.6
電気特性	始動電流(最大電流)	A	17(92)	17(92)	17(116)	17(140)	17(140)	17(140)
	消費電力 冷房	kW	21.20	23.46	25.30	27.14	29.26	31.38
	消費電力 暖房		21.55	24.36	25.73	27.10	29.17	31.24
	消費電力 暖房低温		23.28	25.62	27.32	29.02	30.19	31.36
	運転電流 冷房	A	65.2	72.0	77.0	82.0	87.7	93.4
	運転電流 暖房		68.0	77.2	81.2	85.2	91.9	98.6
力率	冷房		94	94	95	96	96	97
	暖房標準		91	91	91	92	92	91
組合せ質量		kg	628				656	684
冷媒配管	液側	φmm	φ15.88					
	吸入ガス側		φ31.8					φ38.1
	吐出ガス側		φ25.4	φ28.58				
	均油管		φ9.52					

形式			FDCP10653HLXR	FDCP11303HLXR	FDCP11803HLXR	FDCP12353HLXR	FDCP13003HLXR	FDCP13603HLXR
組合せ形式			FDCP5043HLXR	FDCP5603HLXR	FDCP5603HLXR	FDCP6153HLXR	FDCP6153HLXR	FDCP6803HLXR
			FDCP5603HLXR	FDCP5603HLXR	FDCP6153HLXR	FDCP6153HLXR	FDCP6803HLXR	FDCP6803HLXR
呼称馬力			38馬力	40馬力	42馬力	44馬力	46馬力	48馬力
電源			3相200V 50/60Hz					
能力	冷房	kW	106.5	113.0	118.0	123.5	130.0	136.0
	暖房		119.5	127.0	132.0	138.0	142.0	146.0
	暖房低温		93.7	99.6	103.5	108.2	108.8	109.4
電気特性	始動電流(最大電流)	A	17(140)	17(140)	17(140)	17(140)	17(155)	17(170)
	消費電力 冷房	kW	34.79	38.20	41.60	45.00	48.15	51.30
	消費電力 暖房		33.52	35.80	37.06	38.32	39.33	40.34
	消費電力 暖房低温		33.41	35.46	37.65	39.84	40.46	41.08
	運転電流 冷房	A	102.9	112.4	122.4	132.4	151.1	169.8
	運転電流 暖房		105.4	112.2	116.3	120.4	124.8	129.2
力率	冷房		98	98	98	98	92	87
	暖房標準		92	92	92	92	91	90
組合せ質量		kg	684		704	724		
冷媒配管	液側	φmm	φ19.05					
	吸入ガス側		φ38.1					
	吐出ガス側		φ31.8					
	均油管		φ9.52					

記事 1．冷房、暖房能力および電気特性はJIS·B·8616:2006条件で定格容量の天井埋込形4方向吹きを接続した時の室外ユニット単独の値です。
2．組合せ室外ユニットは上表以外では運転できませんのでご注意ください。
3．冷媒配管は組合せ後の主管サイズを示しています。実長が90mを超える場合は、1ランクアップしていただく場合があります。
4．冷媒配管"分岐"部品（別売品）
組合せ台数、接続容量により選定してください。

■外形図

FDCP2243HLXR·2803HLXR·3353HLXR(-K)·4003HLXR·4503HLXR

（単位:mm）

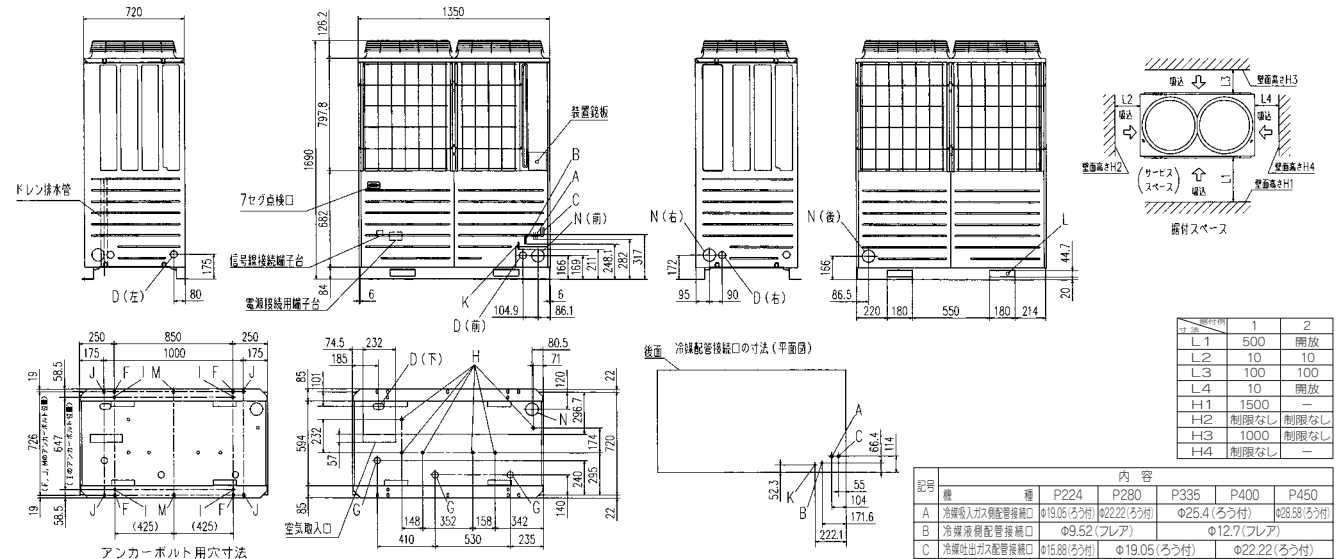

寸法 \ 据付例	1	2
L1	500	開放
L2	10	10
L3	100	100
L4	10	開放
H1	1500	—
H2	制限なし	制限なし
H3	1000	制限なし
H4	制限なし	—

記号	内容 機種	P224	P280	P335	P400	P450
A	冷媒吸入ガス側配管接続口	Φ19.05(ろう付)	Φ22.22(ろう付)	Φ25.4(ろう付)		Φ28.58(ろう付)
B	冷媒液側配管接続口	Φ9.52(フレア)		Φ12.7(フレア)		
C	冷媒吐出ガス配管接続口	Φ15.88(ろう付)	Φ19.05(ろう付)		Φ22.22(ろう付)	
D	電源取入口	Φ50（右・左・前方向）、長穴40×80（下方向）				
F	アンカボルト用穴	M10用4ケ所				
G	ドレン排水ホース用穴	Φ45,3ケ所				
H	ドレン排水用穴	Φ20,6ケ所				
K	均油配管接続口	—				Φ9.52(フレア)
L	搬入、吊り下げ用穴	180×44.7				
N	冷媒配管取出口	Φ88（又はΦ100）				

注(1) ユニットは必ずアンカボルトで固定してください。
(2) ユニット上部には2m以上のスペースをとってください。
(3) 装置銘板は正面下方についています。
(4) 冷媒配管（吸入ガス側、吐出ガス側、油側共）の接続は現地手配です。
(5) 冷媒配管接続口と電源取入口はハーフブラング形状になっています。ニップル等で補助しご使用ください。
(6) 冷媒配管接続口はφ88又はφ100をご使用下さい。
(7) 記号J,J,Mのアンカー用穴（M10用10ヶ所）はリニューアル物件にご使用ください。
(8) Kの均油配管は室外組合せユニットのみ接続してください。
(9) 室外組合せユニットで業台使用の際は、組合せ用架台（オプション）をご使用ください。

FDCP5043HLXR・5603HLXR・6153HLXR・6803HLXR

（単位:mm）

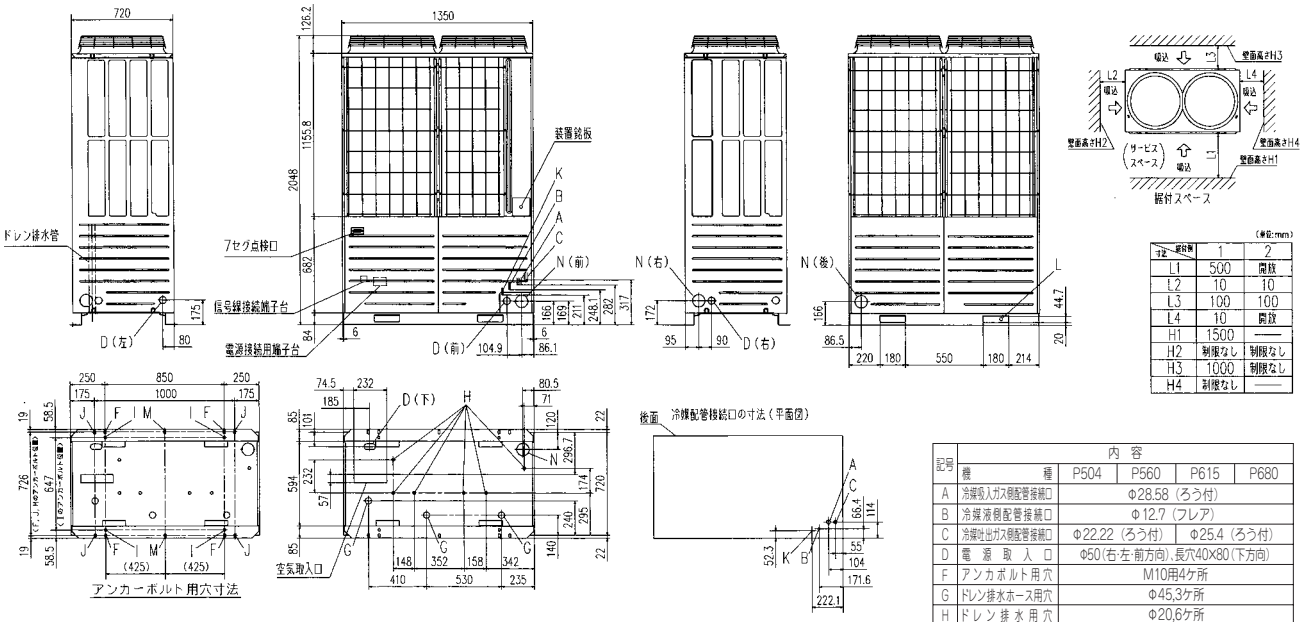

（単位:mm）

寸法	据付例 1	据付例 2
L1	500	開放
L2	10	10
L3	100	100
L4	10	開放
H1	1500	—
H2	制限なし	制限なし
H3	1000	制限なし
H4	制限なし	—

注（1）ユニットは必ずアンカボルトで固定してください。
（2）ユニット上部には2m以上のスペースをとってください。
（3）装置銘板は垂下方向についています。
（4）冷媒配管（吸入ガス側、吐出ガス側、液側共）の接続は現地手配です。
（5）冷媒配管接続口と電源取入口はハーフブランク形状になっています。ニッパ等で切断しご使用ください。
（6）冷媒配管接続口はφ88又はφ100をご使用下さい。
（7）記号J,J,Mのアンカー用穴（M10用10ヶ所）はリニューアル物件にご使用ください。
（8）Kの均油配管は室外組合せユニットのみ接続してください。
（9）室外組合せユニットで単台使用の際は、組合せ用単台（オプション）をご使用ください。

記号	内容 機種	P504	P560	P615	P680
A	冷媒吸入ガス側配管接続口	φ28.58（ろう付）			
B	冷媒液側配管接続口	φ12.7（フレア）			
C	冷媒吐出ガス側配管接続口	φ22.22（ろう付）		φ25.4（ろう付）	
D	電源取入口	φ50（右・左・前方向）、長穴40×80（下方向）			
F	アンカボルト用穴	M10用4ケ所			
G	ドレン排水ホース用穴	φ45.3ケ所			
H	ドレン排水用穴	φ20.6ケ所			
K	均油配管接続口	φ9.52（フレア）			
L	搬入、吊り下げ用穴	180×44.7			
N	冷媒配管取出口	φ88（又はφ100）			

■LXR分流コントローラ

部分はPFD1123仕様

PFD1123・1803

（単位:mm）

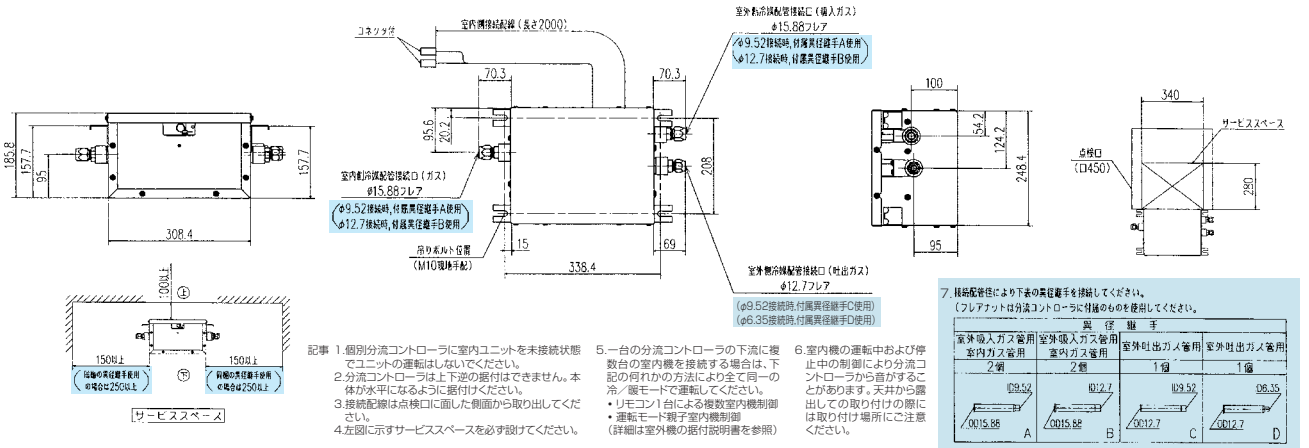

記事 1.個別分流コントローラに室内ユニットを未接続状態でユニットの運転はしないでください。
2.分流コントローラは上下逆の据付はできません。本体が水平になるように据付けください。
3.接続配線は点検口に面した側面から取り出してください。
4.左図に示すサービススペースを必ず設けてください。
5.一台の分流コントローラの下流に複数台の室内機を接続する場合は、下記の何れかの方法により全て同一の冷／暖モードで運転してください。
• リモコン1台による複数室内機制御
• 運転モード親子室内機制御
（詳細は室外機の据付説明書を参照）
6.室内機の運転中および停止中の制御により分流コントローラから音がすることがあります。天井から露出しての取り付けの際には取り付け場所にご注意ください。

7.接続配管径により下表の異径継手を接続してください。
（フレアナットは分流コントローラに付属のものを使用してください。）

異径継手	室外吸入ガス管用 室内ガス管用	室外吸入ガス管用 室内ガス管用	室外吐出ガス管用	室外吐出ガス管用
	2個	2個	1個	1個
	ID9.52 / OD15.88 A	ID12.7 / OD15.88 B	ID9.52 / OD12.7 C	ID6.35 / OD12.7 D

PFD2803

（単位:mm）

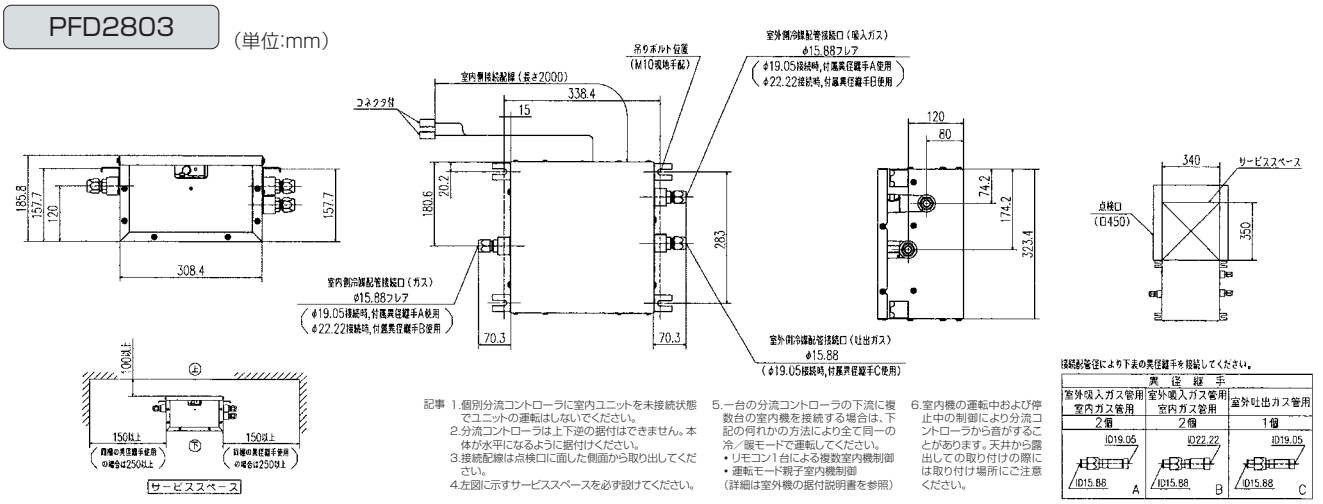

記事 1.個別分流コントローラに室内ユニットを未接続状態でユニットの運転はしないでください。
2.分流コントローラは上下逆の据付はできません。本体が水平になるように据付けください。
3.接続配線は点検口に面した側面から取り出してください。
4.左図に示すサービススペースを必ず設けてください。
5.一台の分流コントローラの下流に複数台の室内機を接続する場合は、下記の何れかの方法により全て同一の冷／暖モードで運転してください。
• リモコン1台による複数室内機制御
• 運転モード親子室内機制御
（詳細は室外機の据付説明書を参照）
6.室内機の運転中および停止中の制御により分流コントローラから音がすることがあります。天井から露出しての取り付けの際には取り付け場所にご注意ください。

接続配管径により下表の異径継手を接続してください。

異径継手	室外吸入ガス管用 室内ガス管用	室外吸入ガス管用 室内ガス管用	室外吐出ガス管用
	2個	2個	1個
	ID19.05 / OD15.88 A	ID22.22 / OD15.88 B	ID19.05 / OD15.88 C

寒冷地向け 暖ガンHyperMultiLX 新登場！
低温時でもパワフル暖房が可能!!

NEW

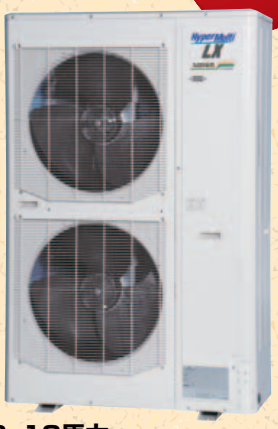

6・8・10馬力

暖ガンHyperMulti LX

−20℃まで可能

受注生産品
（6・8・10馬力）

寒冷地向け「暖ガンHyperMulti」はコンパクトで高COPのLX室外ユニットをベースにして、独自の3D圧縮機の採用により大容量・高効率化（8・10馬力）や熱交の大型化（6馬力）等で、低外気温時の暖房性能を大幅にアップさせました。また、ドレンパン凍結防止用ヒータ搭載等による凍結防止対策など寒冷地での使用で必要な機能も装備しています。

低外気温時（外気−7℃）でも高暖房能力を発揮

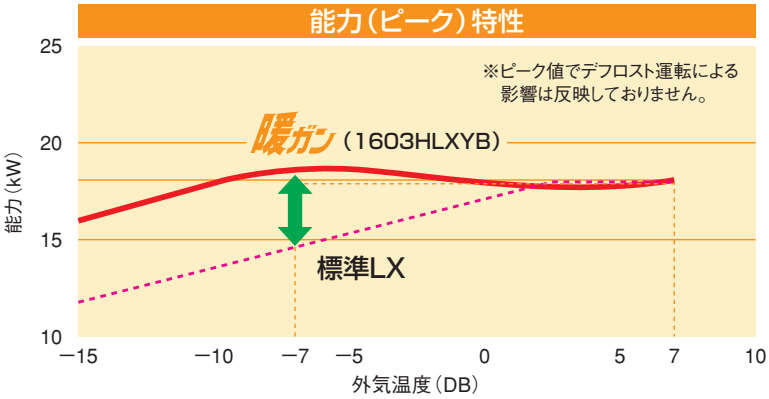

オプション

防雪フード

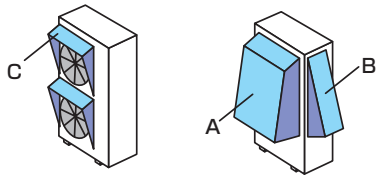

Aタイプ	HA05782	鋼板	吸込側（背面）	1個	65,000円
	HA05783	SUS			95,000円
Bタイプ	HA05784	鋼板	吸込側（側面）		42,000円
	HA05785	SUS			68,000円
Cタイプ	HA05786	鋼板	吹出側（前面）	2個	26,000円
	HA05787	SUS			47,000円

寒冷地での使用で必要な機能を装備

- 高効率大容量3Dスクロール®インバータ圧縮機搭載（8・10馬力）
- ドレンパン凍結防止用ヒータ搭載
- 高暖房能力制御用ROM

高暖房能力制御用ROM

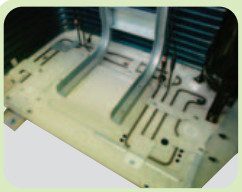

ドレンパン凍結防止用ヒータ搭載

豪雪地域でのドレン排水詰まりによる故障を回避

先端技術をいく、高効率大容量3Dスクロール®インバータ圧縮機搭載（8・10馬力）

3Dスクロール®インバータ圧縮機

小型、高性能を実現した独自の構造

従来のスクロール圧縮機は固定スクロールと旋回スクロールのラップの高さが同一で横方向だけの圧縮による2次元圧縮でした。3Dスクロール®インバータ圧縮機は固定、旋回スクロール共に外周部を高く、中心部を低くすることで、従来の横方向に上下方向の圧縮が加わる3次元圧縮を可能にしました。

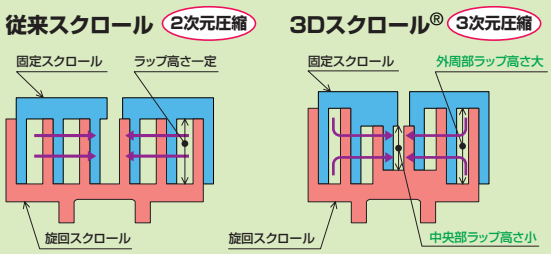

3Dスクロール®は三菱重工業㈱の登録商標です

■仕様

形式				FDCKP1603HLXYB	FDCKP2243HLXYB	FDCKP2803HLXYB
呼称馬力				6馬力	8馬力	10馬力
電源				3相200V		
能力	冷房		kW	16.0	22.4	28.0
	暖房			18.0	25.0	31.5
	暖房低温			16.0	21.5	25.7
	暖房極低温(−7℃DB、−8℃WB)			17.5	23.1	25.2
システム潜能力	暖房低温		kW	5.59	8.23	9.35
電気特性	始動電流(最大電流)		A	5(35.05)	6(42.05)	6(42.05)
	消費電力	冷房	kW	3.94	5.85	8.57
		暖房		4.27	6.38	8.70
		暖房低温		5.39	7.96	9.08
		暖房極低温		6.57	9.32	10.52
	運転電流	冷房	A	12.0	18.0	25.8
		暖房		13.2	19.6	26.4
	力率	冷房	−	95	94	96
		暖房		93	94	95
APF(通年エネルギー消費効率)				4.3(ai)	4.0(ak)	4.1(ak)
外形寸法	高さ×幅×奥行		mm	1,675×1,080×495		
質量			kg	210	215	215
塗装色(マンセル近似)				スタッコホワイト(4.2Y7.5/1.1近似)		
圧縮機	定格出力		kW×台	2.40×1	3.58×1	5.33×1
送風装置	風量(冷房/暖房)		m³/min	200/195		200/200
	機外静圧		Pa	0		
	定格出力		W×台	144×2		
冷媒				R410A		
冷媒封入量			kg	11.5		
運転音	冷房/暖房		dB	58/58	58/59	59/61
冷媒配管	液側		φmm	φ9.52		
	ガス側			φ15.88	φ19.05	φ22.22
容量制御			%	37-111	32-113	24-116

記事 1．冷房、暖房能力および電気特性はJIS·B·8615条件で定格容量の天井埋込形4方向吹きを接続した値です。
2．冷媒量は出荷時の封入量を示します。現地配管長さにより、規定量を追加チャージください。
3．保護装置 ・マイコン保護 ・送風用電動機過電流保護 ・送風用電動機過熱保護 ・ドレンパンヒータ過電流保護
・高圧圧力開閉器 ・マイコン暴走保護 ・インバータ過電流保護 ・ドレンパンヒータ過熱保護
・パワトラ過熱保護 ・電源欠相保護 ・伝送異常保護
・センサ断線保護 ・吐出管温度異常上昇保護 ・低圧保護
4．冷媒配管"分岐"部品(別売品) 組合せ台数、分岐方式(分岐管セットまたはヘッダーセット)により選定してください。
5．運転音はJIS規格に準拠し無響室にて測定し、ユニット前面1m、高さ1mでの値です。
実際に据付けた場合は周囲の騒音や建物の反響を受け表示値より大きくなるのが普通です。
6．APFの( )内は経済産業省告示第213号(平成21年)による区分を示します。

組合せ可能室内ユニット

室外ユニット容量	室内ユニット	
	接続台数(台)	室内ユニット合計接続容量範囲
160	1〜9	140〜208
224	1〜13	168〜292
280	1〜16	168〜364

■外形図

FDCKP1603·2243·2803HLXYB (単位:mm)

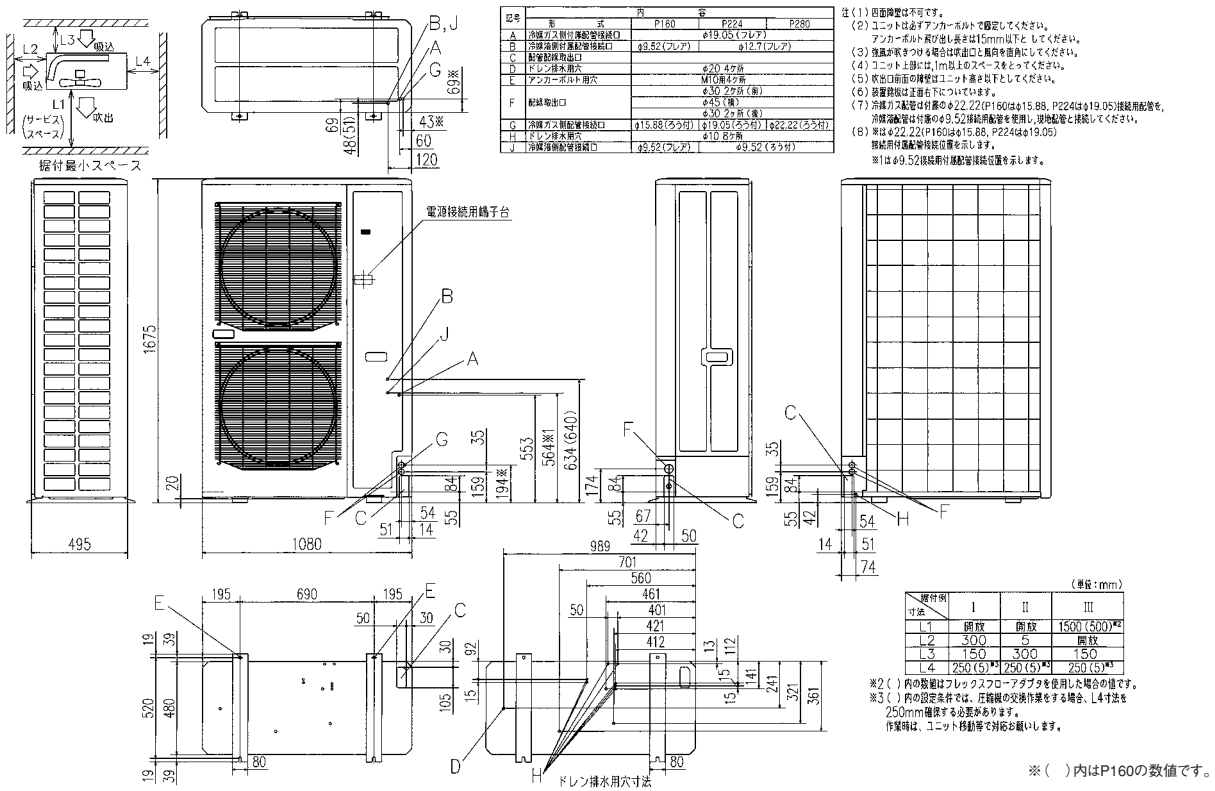

記号	形式	内容 P160	P224	P280
A	冷媒ガス側付属配管接続口	φ19.05(フレア)		
B	冷媒液側付属配管接続口	φ9.52(フレア)	φ12.7(フレア)	
C	配管配線取出口			
D	ドレン排水用穴	φ20 4ケ所		
E	アンカーボルト用穴	M10用4ケ所		
F	配線取出口	φ30 2ヵ所(側) φ45(後) φ30 2ヵ所(後)		
G	冷媒ガス側配管接続口	φ15.88(ろう付)	φ19.05(ろう付)	φ22.22(ろう付)
H	ドレン排水用穴	φ10 8ヵ所		
J	冷媒液側配管接続口	φ9.52(フレア)	φ9.52(ろう付)	

注(1)四面障壁は不可です。
(2)ユニットは必ずアンカーボルトで固定してください。
アンカーボルト長が出し長さは15mm以下としてください。
(3)強風が吹きつける場合は吹出口と風向を直角にしてください。
(4)ユニット上部には1m以上のスペースをとってください。
(5)吹出口前面の障壁はユニット高さ以下としてください。
(6)設置脚は正面右下についています。
(7)冷媒ガス配管は付属のφ22.22(P160はφ15.88、P224はφ19.05)接続用配管を、冷媒液配管は付属のφ9.52接続用配管を使用し、現地配管と接続してください。
(8)※はφ22.22(P160はφ15.88、P224はφ19.05)接続用付属配管接続位置を示します。
※1はφ9.52接続用付属配管接続位置を示します。

(単位:mm)

据付例 / 寸法	I	II	III
L1	開放	開放	1500(500)※2
L2	300	5	開放
L3	150	300	150
L4	250(5)※3	250(5)※3	250(5)※3

※2( )内の数値はフレックスフローアダプタを使用した場合の値です。
※3( )内の設定条件では、圧縮機の交換作業をする場合、L4寸法を250mm確保する必要があります。
作業時は、ユニット移動等で対応お願いします。

※( )内はP160の数値です。

ビル空調システム
室内ユニット

INDEX

天井埋込形4方向吹出し小容量	FDTC	31
天井埋込形4方向吹出し	FDT	33
天井埋込形2方向吹出し	FDTW	38
天井埋込形1方向吹出し小容量	FDTSC	40
天井埋込形1方向吹出し	FDTS	41
天埋カセテリア	FDR	43
高静圧ダクト形	FDU	45
天吊形	FDE	47
天吊耐油形	FDES	47
壁掛形	FDK	49
床置形ローボーイタイプ（露出形,隠蔽形）	FDFL,FDFU	50
床置形システム壁埋タイプ	FDWU	51
床置形	FDAS	52
床置形システム	DAU	53
給気処理ユニット	FDU-F	54
加湿器付外気処理ユニット	FDU-F	55
全熱交換器付外気処理ユニット	SAF	57
クリーンルーム用天埋カセテリア	MAMP-K,T	58
省エネ・ダクトレス・バリアゾーン空調	VZシステム	60

天井埋込形4方向吹出し小容量

FDTC

業界トップの最軽量を実現して新登場!!

- **特長①** 本体質量14kg（業界トップ）
- **特長②** パネルサイズ□700mmのコンパクトサイズ
- **特長③** 優れた静音性能（30dB:22,28タイプの弱冷風時）
- **特長④** 吹出し気流自在の『フリーフロー』を搭載
- **特長⑤** 高ヘッドドレンポンプを標準装備（揚程600mm）

free flow

パネル面積が約半分に

FDTシリーズの約半分のパネルサイズ!

業界最軽量 14kg（本体質量）

パネル面積が標準FDTの0.9m²から0.49m²と、約半分に小型化され、これまでカセット型が設置できなかった天井にもスッキリ納まるサイズ。
また、フリーフロー機能も標準装備で小部屋に設置した場合の快適性もいっそう高まります。

＊ラクリーナパネル仕様はありません。

“4方向フリーフロー”はこんなに快適

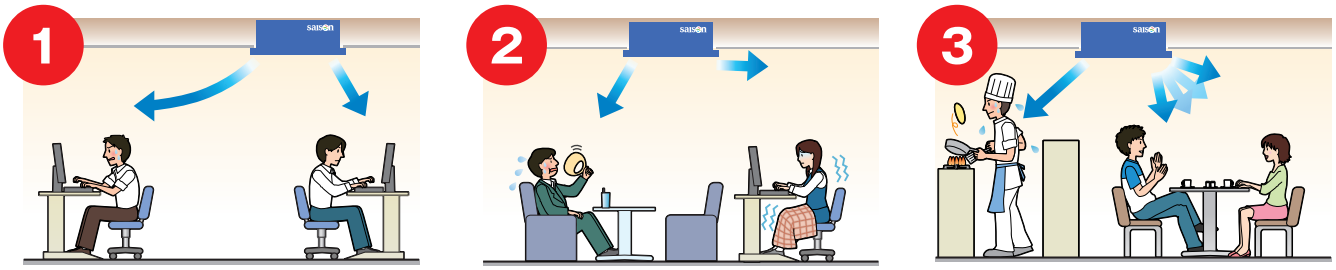

吹き出し口から離れた席に　暑がりさんと寒がりさんに　厨房とお客様に

お部屋にいる人に合わせて、自在な風向調節が可能。だからどこにいてもあなたのいる場所を快適空調にします。

静音性を追求

冷房弱風運転時は30dB（22タイプ）～31dB（56タイプ）、暖房弱風運転時は32dB（22タイプ）～34dB（56タイプ）と静音性を追求。
コンパクトでありながら静音性能と高風量の両方を高いレベルで実現しました。

省工事性を追求した新・リモコン（RC-D4）

2心

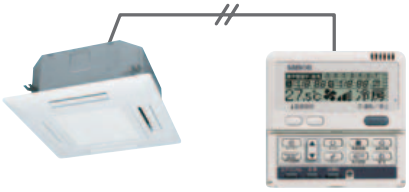

施工情報

高ヘッド形ドレンポンプを標準装備

室内ユニット直近で天井面から600mmのドレンアップが可能。
設置場所に応じて自由性の広い配管レイアウトが行えます。

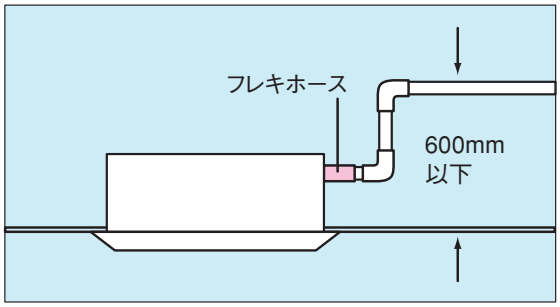

ワイヤレス対応も可能

ワイヤレス対応の機種をご希望の場合は、別売のワイヤレスキットを使用することでワイヤレス化が可能です。
パネルのコーナーカバー1カ所に受光部を取付けるだけの簡単作業で、ワイヤレス専用のパネルに交換する作業を省きました。

プラスターホワイト
RCN-TC-25W

注）本機はシステム天井対応機です。システム天井以外へ設置の場合は、コントロールボックス側に**点検口を必ず用意してください。**
（コントロールボックスは室内ユニット本体の冷媒管側に外付けされています）

■仕様 受注生産品

(50/60Hz)

R410A 形式		FDTC	P223LXD 〈0.8馬力〉	P283LXD 〈1馬力〉	P363LXD 〈1.25馬力〉	P453LXD 〈1.6馬力〉	P563LXD 〈2馬力〉
電源			単相200V				
①能力	冷房	kW	2.2	2.8	3.6	4.5	5.6
	暖房		2.5	3.2	4.0	5.0	6.3
定格冷房時の顕熱比			0.89	0.78	0.78	0.73	0.71
消費電力	冷房	kW	0.03			0.04	
	暖房		0.03			0.04	
運転電流	冷房	A	0.10		0.11	0.14	0.15
	暖房		0.10		0.11	0.14	0.15
②外形寸法	高さ×幅×奥行	mm	本体:248×570×570 パネル:35×700×700				
質量		kg	本体:14 パネル:3.5		本体:15 パネル:3.5		
送風装置 風量	冷房	m³/min	12/9.5/8.5/7		13/10/9/7	15/11/9/7	16/13/10/7
	暖房		12/9.5/8.5/8		13/10/9/8	15/11/9/8	16/13/10/8
機外静圧		Pa	0				
定格出力×台		W	33				
③④運転音 (P急/急/強/弱)	冷房	dB(A)	44/35/33/30		46/38/36/31	48/40/37/31	49/45/39/31
	暖房		44/35/33/32		46/38/36/34	48/40/37/34	49/45/39/34
冷媒配管	液側	φmm	φ6.35(フレア)				
	ガス側		φ9.52(フレア)		φ12.7(フレア)		
ドレン排水			VP20				

注）①冷房・暖房能力および電気特性はJIS・B・8616:2006条件によります。 ②パネルの外形寸法は天井から露出する部分の寸法を示し天井内部分は本体高さに含まれます。
③運転音は、JIS規格に準拠し無響室にて測定した値です。実際に部屋に据付けた場合は周囲の騒音や部屋の反響を受け表示値より大きくなるのが普通です。
④ワイヤレスリモコン使用時は風量設定が3速（急・強・弱）となります。P急モードをご使用の場合は高天井設定（P急・急・強）として下さい。

■オプション部品

形式		FDTC	P223LXD	P283LXD	P363LXD	P453LXD	P563LXD
オプション	ホワイトパネルオートスイングあり		TC-PSA-25W				
	リニューアルパネル（額縁形）		HA06304 25,000円				
	ワイヤレスキット	プラスターホワイト	RCN-TC-25W				
	クリーンパネル		SA07303 24,800円				
	遮風材		HA06237 2,000円				
	分ダクトフランジ		HA05843 9,000円				
	フレキシブルダクト	1m(φ128)	HS96541 4,200円				
		2m(φ128)	HS96542 6,300円				
		3m(φ128)	HS96543 8,400円				
		4m(φ128)	HS96544 11,200円				
	ブースターファン		HA05823 70,000円				
	高湿度対応キット		HA06370 13,000円				

注）※詳細は'10機材カタログにてご確認をお願いいたします。

天井埋込形4方向吹出し

FDT

4風向自在コントロール&薄型設計で新登場!!

特長① 業界トップクラスの薄型設計

特長② 吹出気流の自在なコントロール

特長③ 施工性・サービス性が向上

業界トップクラスの薄型設計

新型FDTは熱交換器を従来機の2面構成から1面構成とすることで、熱交換器の縦方向を大幅低減すると共に全機種にDCファンモータを採用することで、高性能化と小型化を実現しました。

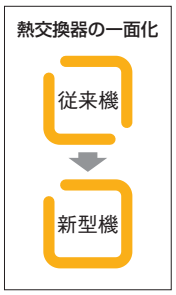

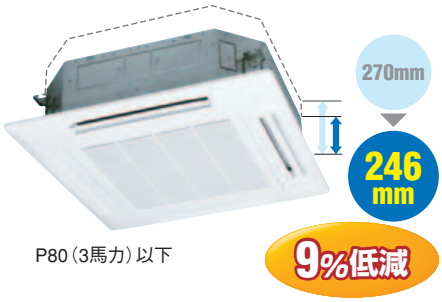

P80（3馬力）以下

P112（4馬力）以上

4方向フリーフロー

お部屋の環境に合わせた自在な風が選択できます

吹出口の形状最適化による気流到達性を改善し、充分な風速を確保すると共に、それぞれの吹出し気流を自在にコントロールできます。設置後でも用途に合わせて希望の吹出し気流に変えられますから現場における据付自由度も向上します。

また、ルーバ風向設定モードで上限位置と下限位置を設定すれば、その範囲内で作動します。

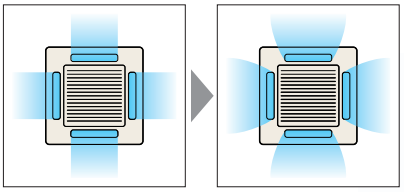

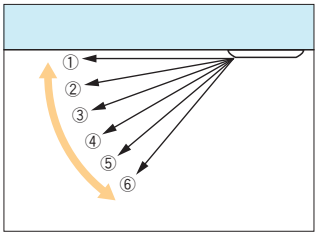

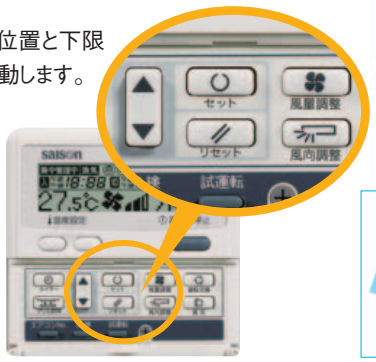

フリーフローワンポイントアドバイス

新開発の4方向フリーフローは、お部屋にいる人に合わせて、自在な風向調節が可能。
だからどこにいてもあなたのいる場所がベストポジションになります。

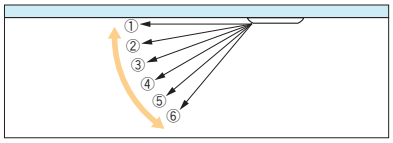

例1 吹出し口から離れた席に

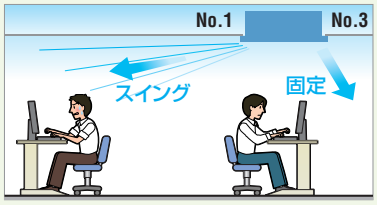

吹き出し口から遠く離れた位置にも風が届くようルーバNo.1は①～③に設定してスイングさせ、壁に近いルーバNo.3はやや下向きに、その他のルーバは水平に近い①に設定し全体に行き渡るようにします。

例2 厨房とお客様に

温度が高くなる厨房にはしっかり冷風が届くようルーバNo.1を②に固定して、お客様には不快な直風が当たらないようにルーバNo.2～4を②～⑤の位置でスイングさせ全体に行き渡るよう設定します。

例3 天井汚れの防止に

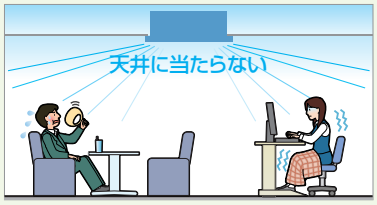

吹出し空気が天井面に接触するとカビやチリの付着により天井汚れの原因になります。クリーンなイメージを大切にしたい飲食店などでは、③～⑥の位置でスイングさせ天井面に当たらないように設定します。

施工性がさらに向上

施工容易なコーナーカバー構造

パネルのコーナー部4カ所に脱着可能な点検口を設け、これによりパネルを外さなくても本体の吊り込み高さが調整できるようになりました。施工時間を短縮、据付作業の容易化を実現しています。

※ワイヤレスリモコン対応とする場合は、コーナーカバーの1カ所にワイヤレスキットを取り付けます。

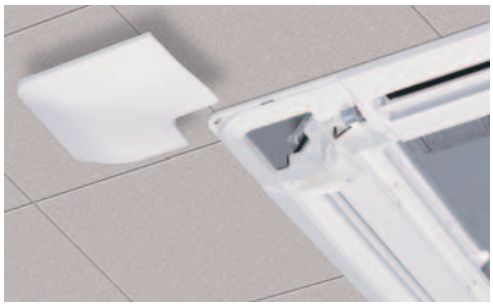

ビル管理法に適したドレンパン点検口

パネルの仮止め機能で天井設置時の作業性もグーンと向上しました。
さらに、ビル管理法への対応として、コーナーリッドを外すだけでドレンパンの汚れを確認できる透明点検口を設置、パネルを外すことなくファンモータの変換やドレンパンの仮止め機能ができるなどサービス性も向上しました。

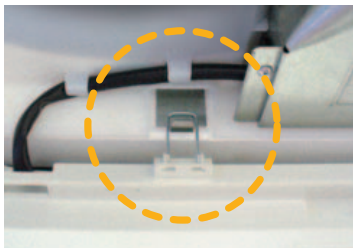

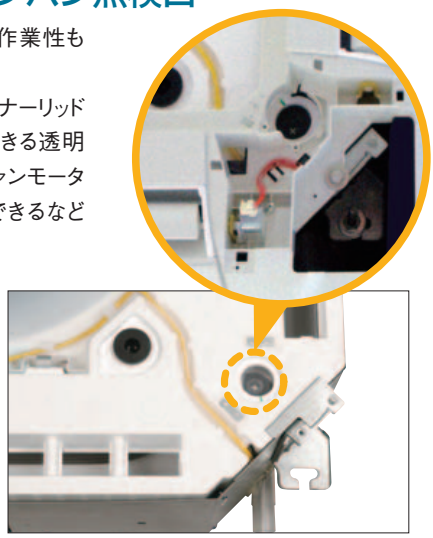

省工事性を追求した新・リモコン（RC-D4）

従来の3心から無極性2心に改良し、施工性の向上を図りました。

ワイド&ハイタップの強力送風

ウルトラハイタップの強力吹出しで高天井でも足元にまで快適気流を運びます。室内のすみずみまでムラのないワイドな送風。天井の高いオフィスや店舗などに適しています。

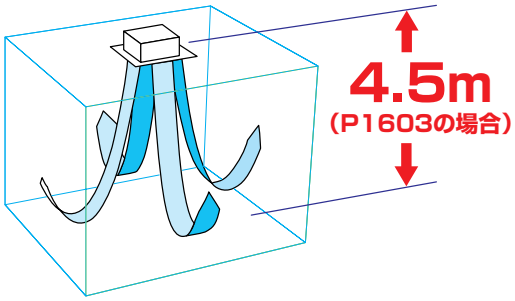

クリーン性の向上

ラクリーナパネルならいつでも清潔、快適空間

パネルが自動昇降するラクリーナパネルは、脚立無しでフィルタ掃除や洗浄が手間なく簡単に行えます。
昇降長さは業界トップの4mまで可能で、10cmから4mまで自由に昇降長さを設定できます。高天井のオフィスや店舗などでも設置できます。

ラクリーナパネルの操作がさらにお手軽になりました。

ラクリーナ専用リモコン（オプション）

4×8.6cmのコンパクトサイズで、ラクリーナパネルの昇降操作を手軽に行えます。
また、ストラップ付きですので、事務所の壁などに掛けておくことができます。

ラクリーナ専用リモコン：CRC-L

※ラクリーナ専用リモコンを使用する場合は、次頁のワイヤレスキットをパネルに装着してください。

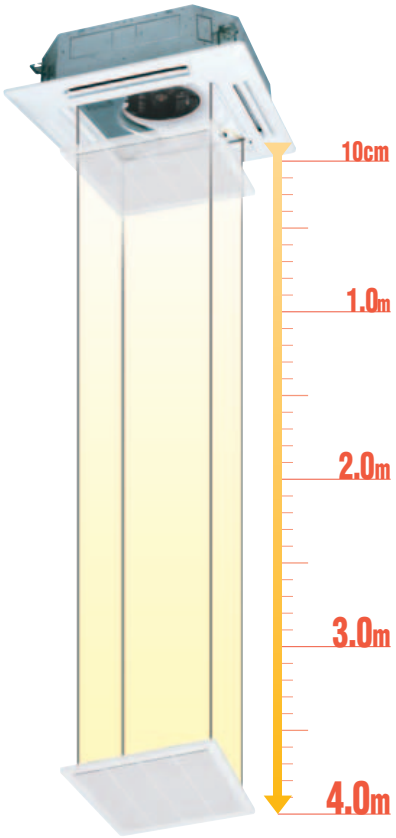

大容量タイプもラインアップ

大型店舗やレストラン、ホールなどの大空間空調に最適

大空間空調での需要が高まる天井埋込形大容量タイプは、パネルが一体化することにより、施工性がアップ!冷媒配管もキャビネット内で2系統を接続できるので、接続配管は1系統で施工可能。
またパネルが最大4mまで自動昇降するラクリーナパネル仕様なので、大空間の高天井でも無理なく、手間なく掃除・洗浄が可能で清潔な空間を保てます。

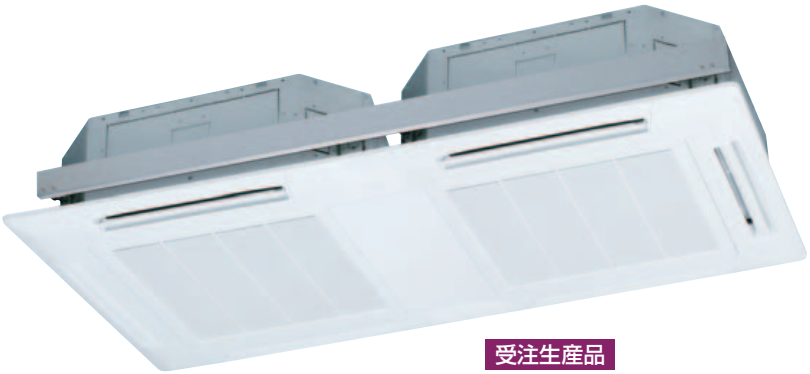

受注生産品
FDTP2243LXD（8馬力）
FDTP2803LXD（10馬力）
※ラクリーナパネル対応のみ

カラーバリエーション（P224、280はプラスターホワイトのみ）

おしゃれなカラーをご用意しました

ラクリーナパネルや標準パネルには、インテリアパネルとしてプラスターホワイト、ウッドベージュ、シャドウブラックの3色を用意しています。オフィスほか店舗の業態によって適したパネルカラーが選択できます。

プラスターホワイト

ウッドベージュ

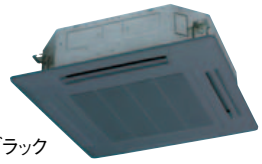
シャドウブラック

施工情報

高ヘッド形ドレンポンプを標準装備

室内ユニット直近で天井面から700mmのドレンアップが可能。設置場所に応じて自由性の広い配管レイアウトが行えます。

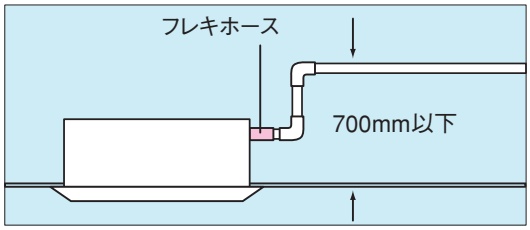

フレキホースを標準付属

長さ260mmのフレキホースを付属で用意。ドレン配管の施工容易性をサポートします。

（注）フレキホースはドレン配管レベルのアジャスタ用としてご使用ください。
エルボの代用として使用されますと破損して水洩れの原因となります。

設置がスムーズな軽量設計

室内ユニット24kg、パネル6.5kg※（P80形）の軽量化により、施工性が向上しました。搬入作業の省力化もサポートしています。　※ホワイトパネル 5.5kg、ラクリーナパネル6.5kg

グリル90度の振替えが可能

グリルの向きを気にしなくても配管方向を優先した室内ユニットの据付け作業ができます。
グリルの向きは、設置条件に応じたセッティングが可能です。

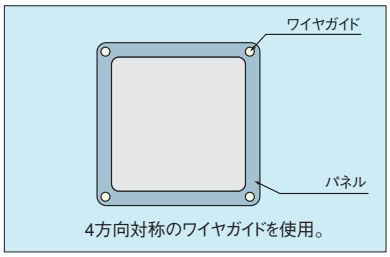

4方向対称のワイヤガイドを使用。

ワイヤレス対応も可能

ワイヤレス対応の機種をご希望の場合は、別売のワイヤレスキットを使用することでワイヤレス化が可能です。パネルのコーナーカバー1カ所に受光部を取付けるだけの簡単作業で、ワイヤレス専用のパネルに交換する作業を省きました。
また、ワイヤレスタイプにもプラスターホワイト、ウッドベージュ、シャドウブラックの3色のカラーパネルを用意しています。

プラスターホワイト	RCNLA-T-36W
ウッドベージュ	RCNLA-T-36C
シャドウブラック	RCNLA-T-36SB
ラクリーナ専用リモコン	CRC-L

FDT（室内機用）ファンガード ※

- FDT本体の設置高さが床面より2.5メートル未満の場合にご使用下さい。

※8・10馬力は2個必要です。

適用機種	品　番	標準価格
FDT-3形	T-FNG36	¥2,400

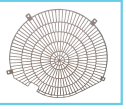

■仕様

（50/60Hz）

R410A 形　式	FDT	P283LXD〈1馬力〉	P363LXD〈1.25馬力〉	P453LXD〈1.6馬力〉	P563LXD〈2馬力〉	P713LXD〈2.5馬力〉	P803LXD〈2.8馬力〉
電　源		単相200V					
①能力 冷　房	kW	2.8	3.6	4.5	5.6	7.1	8.0
①能力 暖　房	kW	3.2	4.0	5.0	6.3	8.0	9.0
定格冷房時の顕熱比		0.98	0.96	0.84	0.81	0.75	0.71
電気特性 消費電流 冷房	kW	0.03			0.04	0.1	
電気特性 消費電流 暖房	kW	0.03			0.04	0.1	
電気特性 運転電流 冷房	A	0.2				0.3	
電気特性 運転電流 暖房	A	0.2				0.3	
②外形寸法 高さ×幅×奥行	mm	本体:246×840×840 パネル:35×950×950					
質　量	kg	本体:22　パネル:5.5〈本体:22　パネル:6.5〉			本体:24　パネル:5.5〈本体:24　パネル:6.5〉		
送風装置 風　量	m³/min	20/18/16/14				28/18/16/14	28/21/19/17
送風装置 機外静圧	Pa	0					
送風装置 定格出力×台	W	50					
③④運　転　音（P急/急/強/弱）	dB(A)	37/33/31/30			39/33/31/30	46/33/31/30	46/37/33/31
冷媒配管 液　側	φmm	φ6.35（フレア）				φ9.52（フレア）	
冷媒配管 ガス側	φmm	φ9.52（フレア）	φ12.7（フレア）			φ15.88（フレア）	
ドレン排水		VP20					

受注生産品　受注生産品（50/60Hz）

R410A 形　式	FDT	P903LXD〈3.2馬力〉	P1123LXD〈4馬力〉	P1403LXD〈5馬力〉	P1603LXD〈6馬力〉	P2243LXD〈8馬力〉	P2803LXD〈10馬力〉
電　源		単相200V					
①能力 冷　房	kW	9.0	11.2	14.0	16.0	22.4	28.0
①能力 暖　房	kW	10.0	12.5	16.0	18.0	25.0	31.5
定格冷房時の顕熱比		0.75	0.69	0.68	0.65	0.75	0.70
電気特性 消費電流 冷房	kW	0.14				0.3	
電気特性 消費電流 暖房	kW	0.14				0.3	
電気特性 運転電流 冷房	A	0.5				1.0	
電気特性 運転電流 暖房	A	0.5				1.0	
②外形寸法 高さ×幅×奥行	mm	本体:298×840×840 パネル:35×950×950				本体:298×1,820×886 パネル:35×1,900×950	
質　量	kg	本体:27　パネル:5.5〈本体:27　パネル:6.5〉				〈本体:70　パネル:14〉	
送風装置 風　量	m³/min	37/27/24/20		37/30/27/23		68/54/48/40	70/60/54/46
送風装置 機外静圧	Pa	0					
送風装置 定格出力×台	W	140				140×2	
③④運　転　音（P急/急/強/弱）	dB(A)	51/40/37/35		51/42/40/37	51/43/41/38	53/46/42/39	
冷媒配管 液　側	φmm	φ9.52（フレア）					
冷媒配管 ガス側	φmm	φ15.88（フレア）				φ19.05（フレア）	φ22.22（ろう付）
ドレン排水		VP20					

注）①冷房・暖房能力および電気特性はJIS・B・8616:2006条件によります。　②パネルの外形寸法は天井から露出する部分の寸法を示し天井内部分は本体高さに含まれます。　③運転音は、JIS規格に準拠し無響室にて測定した値です。実際に部屋に据付けた場合は周囲の騒音や部屋の反響を受け表示値より大きくなるのが普通です。※P2243、P2803とスーパーリンクに接続する場合はスーパーリンクアダプタを使用してください。※P2243、P2803とSC-SL3NA-Bで課金計算する場合、本機が含まれる系統には冷媒流量計方式の計算は使えません。　④ワイヤレスリモコン使用時は風量設定が3速（急・強・弱）となります。P急モードをご使用の場合は高天井設定（P急・急・強）として下さい。
※〈　〉内の数値はラクリーナパネル装備の場合の数値です。
天井裏の雰囲気条件が露点温度28℃以下、相対湿度80%以下を越える場合は、本体の結露防止のため、断熱処理が必要です。

 この誌面に掲載の全商品の価格には消費税は含まれておりません。

■オプション部品

形式 FDT			P283LXD	P363LXD	P453LXD	P563LXD	P713LXD	P803LXD	P903LXD	P1123LXD	P1403LXD	P1603LXD	P2243LXD	P2803LXD
オプション	ホワイトパネルオートスイングあり		T-PSA-36W										—	
別売パネル	シャドウブラック		T-PSA-36SB										—	
別売パネル	ウッドベージュ		T-PSA-36C										—	
別売ラクリーナパネル	オートスイングあり	4.0m	T-PSCL-36W										T-PSCL-86W	
別売ラクリーナパネル	シャドウブラック	4.0m	T-PSCL-36SB										—	
別売ラクリーナパネル	ウッドベージュ	4.0m	T-PSCL-36C										—	
ワイヤレスキット	プラスターホワイト		RCNLA-T-36W											
ワイヤレスキット	ウッドベージュ		RCNLA-T-36C											
ワイヤレスキット	シャドウブラック		RCNLA-T-36SB											
ハーネスセット			—										RCN-T-HA6	
ラクリーナ専用リモコン			CRC-L											
気化式加湿器(直付タイプ)			HA05669B 93,000円						HA05670B 106,000円				—	
殺菌酵素フィルタユニット		JIS質量法90%	HA05838 76,000円										—	
高性能フィルタユニット		JIS比色法65%	HA05837 65,000円										—	
高性能フィルタユニット		JIS比色法90%	HA05836 68,000円										—	
遮風材			HA05845 2,000円										—	
ダクトフランジ	OAダクト	φ100	HA05842 10,000円										—	
ダクトフランジ	ダクト	φ125	HA05843 9,000円										—	
電気集塵器		JIS比色法94%	HA05687 298,000円										—	
フレキシブルダクト		1m(φ100/φ125)	SA05782 3,000円/HS96541 4,200円										—	
フレキシブルダクト		2m(φ100/φ125)	SA05783 5,500円/HS96542 6,300円										—	
フレキシブルダクト		3m(φ100/φ125)	SA05784 7,000円/HS96543 8,400円										—	
フレキシブルダクト		4m(φ100/φ125)	SA05785 10,000円/HS96544 11,200円										—	
ブースターファン			HA05823 70,000円										—	
光触媒脱臭フィルタユニット			HA05892 243,000円										—	
ダクトフランジ(ブースターファン)			SA05787(φ100) 4,300円/HP15742(φ125) 4,500円										—	
パネルスペーサ(高さ40mm)			HA05854 12,000円										—	
オイルガードフィルタ(10枚セット)			HA04473 17,000円										—	
脱臭フィルタ			HA05844 20,000円										—	
OAダクトスペーサ			HA05835 48,000円										—	

注)※詳細は'10機材カタログにてご確認をお願いいたします。

■オプション部品

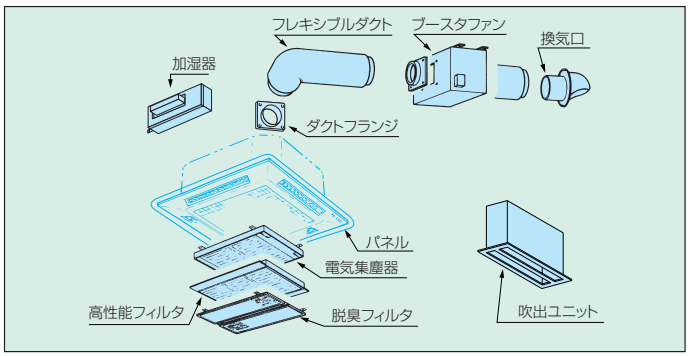

■組合せ可否

注)○:組合せ可能、×:組合せ不可

	気化式加湿器	高性能フィルタ	脱臭フィルタ	電気集塵器	OAダクトスペーサ	分ダクト送風	ラクリーナパネル	光触媒脱臭フィルタ
気化式加湿器		○	○	○	○	×	○	○
高性能フィルタ	○		×	×	×	○	○	×
脱臭フィルタ	○	×		×	○	○	○	×
電気集塵器	○	×	×		×	○	×	×
OAダクトスペーサ	○	×	○	×		○	○	×
分ダクト送風	×	○	○	○	○		○	○
ラクリーナパネル	○	○	○	×	○	○		○
光触媒脱臭フィルタ	○	×	×	×	×	○	○	

フリーフロー天カセ簡単操作ガイド

詳しくは、リモコンの取扱説明書をご覧ください。

セットスイッチと風向調整スイッチを3秒以上押す

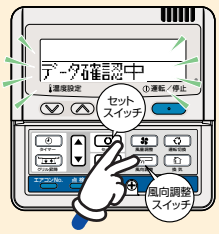

ルーバNo.選択(▲または▼スイッチを押す)

「ルーバNo.1▲」↔「ルーバNo.2⬍」↔
「ルーバNo.3⬍」↔「ルーバNo.4▼」の順に切り替わります。

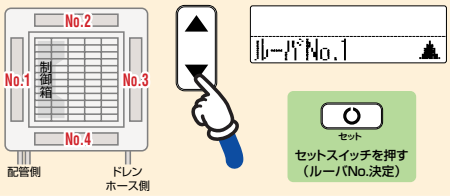

上限位置選択(▲または▼スイッチを押す)

「No.1 上位置1 ▼」(最も水平①)～
「No.1 上位置6 ⬍」(最も下向き⑥)から上限位置を選択します。

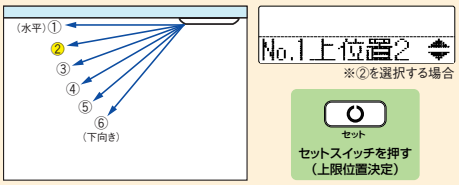

下限位置選択(▲または▼スイッチを押す)

「No.1 下位置1 ▼」～「No.1 下位置6 ⬍」(最も下向き⑥)
から下限位置を選択します。 ※上限位置以下を選択

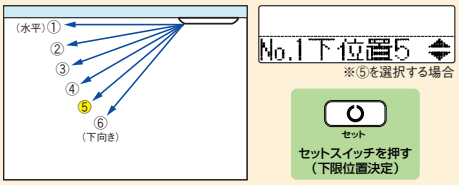

上限位置、下限位置確定

確定内容「No.1 上2下5」を2秒間表示
選択したルーバNo.表示へ戻ります。

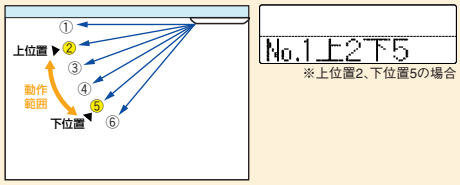

運転/停止スイッチを押す

風向設定モードを終了し、
元の表示に戻ります。

(注)上限位置と下限位置を同じ位置に設定すると、ルーバはその位置で固定され、オートスイングをしても動きません。

天井埋込形2方向吹出し

FDTW

業界トップ 287mmの薄形ユニット

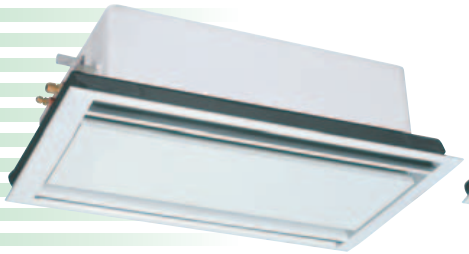

P22～P56形

P71～P160形
〈ホワイトパネル仕様〉

特長① 287mm薄形ユニット（P22～P56形）

特長② 業界トップクラスの低騒音化を実現

特長③ 21世紀の省エネ空調、ラクリーナエアコン（オプション）

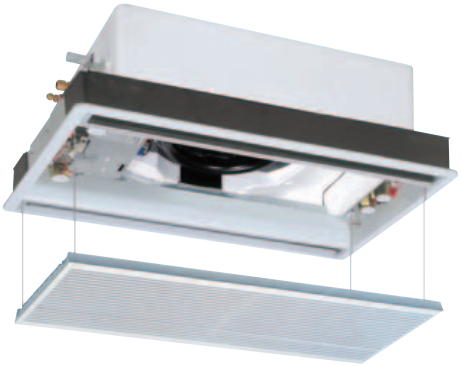

〈ラクリーナパネル仕様〉

画期的287mmの薄形ユニット

本体高さを従来の380mmから287mmに大幅低減（P22～P56形）。これまで据付けが不可能であった天井フトコロ寸法の狭い場所でも設置できます。また、全機種とも天井露出面わずか8mmの薄形パネルです。

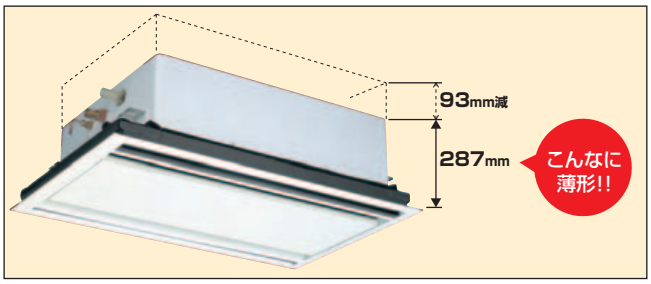

省工事性を追求した新・リモコン（RC-D4）

従来の3心から無極性2心に改良し、施工性の向上を図りました。

業界トップクラスの低騒音

丸形熱交換器とターボファンの採用により、ユニットの吹出し圧力分布を均一化しました。業界トップクラスの低騒音化と音質の改善を図り、室内ユニットの運転音を低減させています。オフィスの会議室などに適しています。

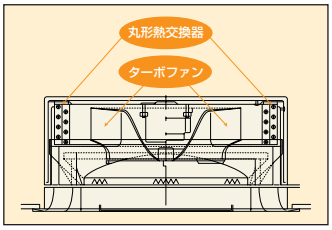

ラクリーナパネルで清潔向上

吸込みグリルが自動昇降するラクリーナパネルを全機種にオプションで設定しています。フィルタ清掃・メンテナンスが手元で素早く簡単に行えるので、室内の衛生面向上をはじめ、運転経費の節減、省エネなどに貢献します。

施工情報

天井材はめ込みタイプのパネルを用意

天井材と同じ材質がはめ込みできるパネルをオプションで用意しています。一体感のある空間構成が可能です。（天井材は現地手配）
※ラクリーナパネルには使用できません。

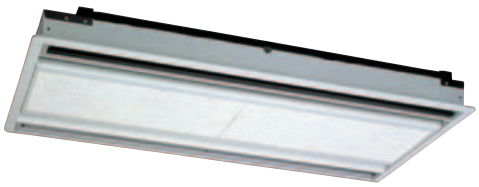

高ヘッド形ドレンポンプを標準装備

室内ユニット直近で天井面から750mmのドレンアップを可能にしています。そのため配管レイアウトの自由性を広げています。

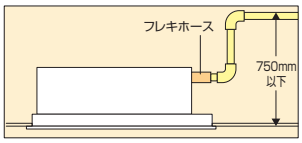

ドレン自然排水口の使用も可能

ドレンパンから直接、ドレン水を排水させる自然排水が可能です。

分ダクトの接続も可能

新鮮な外気取り入れを行うために、分ダクトの接続も可能です。
室内環境のフレッシュアップを実現します。

イージーメンテナンス

コントロールボックスのメンテナンスは、吸込みパネルを外すだけの簡単作業です。

 この誌面に掲載の全商品の価格には消費税は含まれておりません。

■仕様

(50/60Hz)

R410A 形式	FDTW	P223LXD 〈0.8馬力〉	P283LXD 〈1馬力〉	P363LXD 〈1.25馬力〉	P453LXD 〈1.6馬力〉	P563LXD 〈2馬力〉	P713LXD 〈2.5馬力〉	P803LXD 〈2.8馬力〉	P903LXD 〈3.2馬力〉	P1123LXD 〈4馬力〉	P1403LXD 〈5馬力〉	P1603LXD 〈6馬力〉
電源		単相200V										
①能力 冷房	kW	2.2	2.8	3.6	4.5	5.6	7.1	8.0	9.0	11.2	14.0	16.0
①能力 暖房	kW	2.5	3.2	4.0	5.0	6.3	8.0	9.0	10.0	12.5	16.0	18.0
定格冷房時の顕熱比		0.98	0.85	0.85	0.76	0.71	0.69	0.70	0.68	0.72	0.69	0.67
電気特性 消費電流 冷房	kW	0.12/0.14		0.13/0.16			0.12/0.16	0.14/0.18		0.22/0.28	0.25/0.34	0.26/0.34
電気特性 消費電流 暖房	kW	0.12/0.14		0.13/0.16			0.12/0.16	0.14/0.18		0.22/0.26	0.25/0.34	0.25/0.34
電気特性 運転電流 冷房	A	0.6/0.7		0.65/0.8			0.65/0.83	0.75/0.93		1.25/1.4	1.4/1.7	
電気特性 運転電流 暖房	A	0.6/0.7		0.65/0.8			0.65/0.83	0.75/0.93		1.25/1.4	1.4/1.7	
②外形寸法 高さ×幅×奥行	mm	本体:287×817×620〈313×817×620〉 パネル:8×1,055×680					本体:342×1,054×620〈368×1,054×620〉 パネル:8×1,300×680			本体:357×1,524×620〈383×1,524×620〉 パネル:8×1,770×680		
質量	kg	本体:18 パネル:7〈本体:18 パネル:12〉		本体:19 パネル:7〈本体:19 パネル:12〉			本体:26 パネル:9〈本体:26 パネル:13〉			本体:38 パネル:11〈本体:38 パネル:15〉		
送風装置 風量	m³/min	14/12/10/9		14/13/12/10			20/16/13/11	22/19/16/12		33/28/25/23	39/32/28/24	40/33/30/27
送風装置 機外静圧	Pa	0										
送風装置 定格出力×台	W	30					35	40		40×2	50×2	60×2
③④運転音 〈P急/急/強/弱〉	dB(A)	43/36/34/32 〈46/39/37/35〉		44/36/34/32 〈47/39/37/35〉	45/37/34/32 〈48/40/37/35〉		47/39/36/35 〈50/42/39/38〉	48/40/37/36 〈51/43/40/39〉		49/41/38/37 〈52/44/41/40〉	50/44/41/39 〈53/47/44/42〉	50/45/43/41 〈53/48/46/44〉
冷媒配管 液側	φmm	φ6.35(フレア)					φ9.52(フレア)					
冷媒配管 ガス側	φmm	φ9.52(フレア)		φ12.7(フレア)			φ15.88(フレア)					
ドレン排水		VP20										

注)①冷房・暖房能力および電気特性はJIS・B・8616:2006条件によります。 ②パネルの外形寸法は天井から露出する部分の寸法を示し天井内部分は本体高さに含まれます。 ラクリーナパネルおよび天井はめ込みタイプのパネル装着時は本体高さが26mm高くなります。 ③運転音は、JIS規格に準拠し無響室にて測定した値です。実際に部屋に据付けた場合は周囲の騒音や部屋の反響を受け表示値より大きくなるのが普通です。ラクリーナパネル使用時の運転音は、標準パネル使用時プラス3dBとなります。 ④ワイヤレスリモコン使用時は風量設定が3速(急・強・弱)となります。P急モードをご使用の場合は高天井設定(P急・急・強)として下さい。
※〈 〉内の数値はラクリーナパネル装備の場合の数値です。

天井裏の雰囲気条件が露点温度28℃以下、相対湿度80%以下を越える場合は、本体の結露防止のため、断熱処理が必要です。

■オプション部品

形式	FDTW	P223LXD	P283LXD	P363LXD	P453LXD	P563LXD	P713LXD	P803LXD	P903LXD	P1123LXD	P1403LXD	P1603LXD
オプション	ホワイトパネルオートスイングあり	TW-PSA-24W					TW-PSA-34W			TW-PSA-44W		
オプション 別売パネル	天井はめ込みタイプオートスイングあり	TW-PSB-24W					TW-PSB-34W			TW-PSB-44W		
オプション 別売パネル	ココアブラウンオートスイングあり	TW-PSA-24B					TW-PSA-34B			TW-PSA-44B		
オプション	別売ラクリーナパネル(オートスイングあり)	TW-PSL-24W					TW-PSL-34W			TW-PSL-44W		
オプション 気化式加湿器(直付タイプ)	0.8kg/h	HA06032 81,000円					—					
オプション 気化式加湿器(直付タイプ)	1.2kg/h	—					HA06033 103,000円					
オプション ①排水キット		HA05122A 24,500円										
オプション 殺菌酵素フィルタ	JIS比色法65%	HA04999A 29,000円					HA05000A 42,000円			HA05001A 48,000円		
オプション 殺菌酵素フィルタ	JIS質量法90%	HA05042A 24,000円					HA05043A 30,000円			HA05044A 35,000円		
オプション 高性能フィルタ	JIS比色法65%	HA04773A 19,000円					HA04775A 28,000円			HA04777A 32,000円		
オプション 高性能フィルタ	JIS比色法90%	HA04772A 23,000円					HA04774A 32,000円			HA04776A 35,000円		
オプション ②スペーサ(高さ70mm)		HA04594B 33,000円					HA04652B 39,000円			HA04655B 44,000円		
オプション 電気集塵器		HA06054 300,000円					HA06055 320,000円			HA06056 370,000円		
オプション ダクトフランジ	OAダクトφ125	HA02476 6,000円										
オプション ダクトフランジ	分ダクトφ200(オーバル)	HA04577 10,800円								HA05468 18,700円		
オプション 遮風材(分ダクト用)		HA02448 2,600円					HA02454 2,800円			HA02460 2,900円		
オプション パネルスペーサ(高さ50mm)		HA05560 18,000円					HA05561 20,000円			HA05562 22,000円		
オプション 吹出ユニット	標準タイプ(φ200)	HA04906 27,000円										
オプション 吹出ユニット	ロングタイプ(φ200)	HP18928 29,000円										
オプション フレキシブルダクト	1m(φ125)	HS96541 4,200円										
オプション フレキシブルダクト	2m(φ125)	HS96542 6,300円										
オプション フレキシブルダクト	3m(φ125)	HS96543 8,400円										
オプション フレキシブルダクト	4m(φ125)	HS96544 11,200円										
オプション フレキシブルダクト	1m(φ200)	HS94906 6,300円										
オプション フレキシブルダクト	2m(φ200)	HS94912 9,100円										
オプション フレキシブルダクト	3m(φ200)	HS96366 13,300円										
オプション フレキシブルダクト	4m(φ200)	HS94928 16,800円										
オプション ブースターファン		HA05823 70,000円										
オプション ダクトフランジ(ブースターファン)		HP15742(φ125用)4,500円 S99138(φ200用)11,500円										
オプション オイルガードフィルタ(10枚セット)		HA04570 20,000円					HA04571 21,000円			HA04572 22,000円		

注)①気化式加湿器を使用する場合は、排水キットの併用をお勧めします。 ②高性能フィルタ用、殺菌酵素フィルタ用 必須品
※詳細は"10機材カタログにてご確認をお願いいたします。

■オプション部品

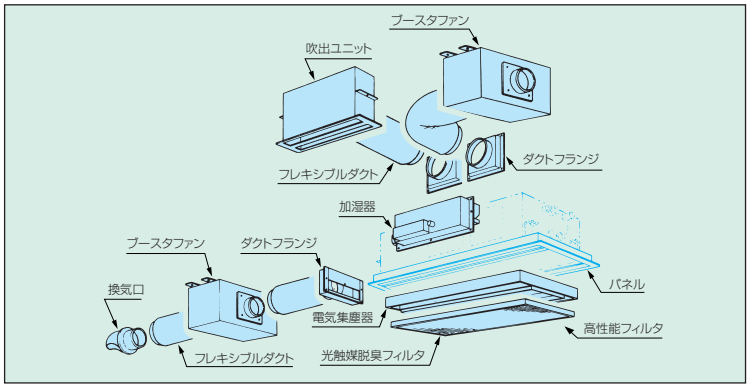

■組合せ可否

注)○:組合せ可能、×:組合せ不可。

	加湿器	高性能フィルタ	電気集塵器	分ダクト送風	OAダクト送風
加湿器		○	○	×	○
高性能フィルタ	○		×	○	○
電気集塵器	○	×		○	○
分ダクト送風	×	○	○		○
OAダクト送風	○	○	○	○	

天井埋込形1方向吹出し小容量

FDTSC

570mmの超コンパクトなデザイン

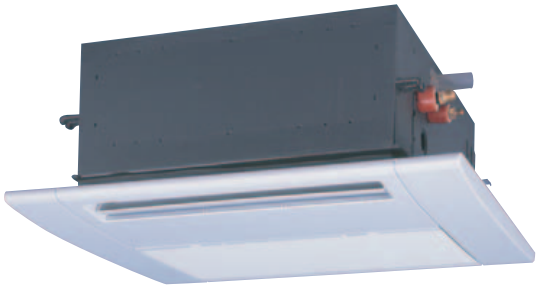

FDTSC 天井埋込形1方向吹出し
※下がり天井、壁埋込仕様に対応できません。

特長① 用途に合わせて3機種を用意

特長② ユニットサイズ□570mmのコンパクト設計

特長③ 34dB（弱運転）のすぐれた静音性

病室や小規模事務所などに最適な小容量タイプの超コンパクトシリーズ！本体寸法は「W・D570×H250」、パネル寸法は「W780×D650×H35」で、面積は約50%、容積は約15%低減しました。

小規模空間に最適

病院の個室をはじめ、事務所やホテルなど小さな部屋からパーテーション事務所まで自由に対応する超コンパクトタイプのユニットです。2.2～3.6kWの3機種を用意。

弱運転で34dB

FDTSCシリーズは、弱運転でわずか34dBの低騒音値を実現。ルームエアコン並みの運転音により、小規模空間の使用に適しています。また、メンテナンスフリーのロングライフエアフィルタを標準装備しています。

省工事性を追求した新・リモコン（RC-D4）

従来の3心から無極性2心に改良し、施工性の向上を図りました。

施工情報

高ヘッドドレンポンプを標準装備

室内ユニット直近で天井面より600mmまでのドレンアップが可能です。建物の梁などでドレン勾配が取れない場合に適し、配管レイアウトの自由性を広げます。

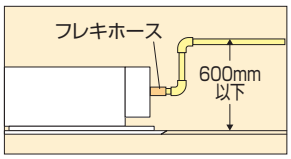

■仕様

（50/60Hz）

R410A 形式				FDTSCP223LXD〈0.8馬力〉	FDTSCP283LXD〈1馬力〉	FDTSCP363LXD〈1.25馬力〉
電源				単相200V		
①能力	冷房		kW	2.2	2.8	3.6
	暖房			2.5	3.2	4.0
定格冷房時の顕熱比				0.76	0.71	0.65
電気特性	消費電力	冷房	kW	0.05/0.07		
		暖房		0.05/0.07		
	運転電流	冷房	A	0.3/0.4		
		暖房		0.3/0.4		
②外形寸法	高さ×幅×奥行		mm	本体:250×570×570　パネル:35×780×650		
質量			kg	本体:23　パネル:3		
送風装置	風量		m³/min	8/7/6/5		
	機外静圧		Pa	0		
	定格出力×台		W	35		
③④運転音（P急/急/強/弱）		50Hz	dB(A)	45/40/38/34	45/40/38/34	45/40/38/34
		60Hz		47/40/38/34	47/40/38/34	47/40/38/34
冷媒配管	液側		φmm	φ6.35（フレア）		
	ガス側			φ9.52（フレア）		φ12.7（フレア）
ドレン排水				VP20		

注）①冷房・暖房能力および電気特性はJIS・B・8616:2006条件によります。　②パネルの外形寸法は天井から露出する部分の寸法を示し天井内部分は本体高さに含まれます。　③運転音は、JIS規格に準拠し無響室にて測定した値です。実際に部屋に据付けた場合は周囲の騒音や部屋の反響を受け表示値より大きくなるのが普通です。　④ワイヤレスリモコン使用時は風量設定が3速（急・強・弱）となります。P急モードをご使用の場合は高天井設定（P急・急・強）として下さい。

据付方法

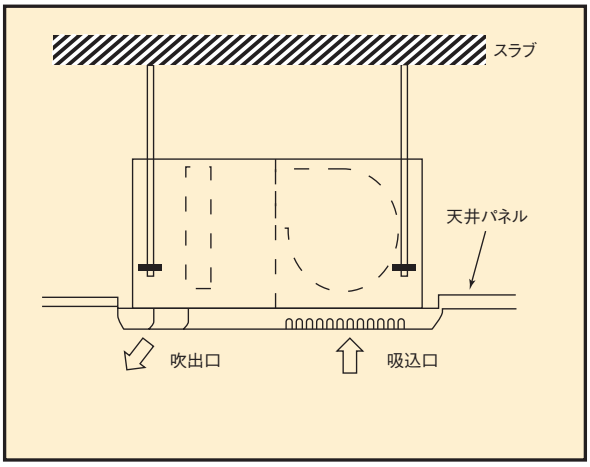

部品	FDTSCシリーズ
装飾パネル	標準パネル（オートスイング付） （ロングライフエアフィルタ付）
ドレンパン	自然排水なし。下水抜き構造。（下方メンテナンス）
ドレンポンプ	有り
コントロール	ユニット内側取付コントロール
ファン	共通（下方メンテナンス）
熱交換器	共通（下方メンテナンス）

■オプション部品

形式			FDTSCシリーズ
オプション	標準パネル		TS-PSAW-15W
	ブースターファン		HA05823　70,000円
	フレキシブルダクト	1m（φ125）	HS96541　4,200円
		2m（φ125）	HS96542　6,300円
		3m（φ125）	HS96543　8,400円
		4m（φ125）	HS96544　11,200円
	OAダクトフランジ		HP15742（φ125用）　4,500円

※詳細は`10機材カタログにてご確認をお願いいたします。

 この誌面に掲載の全商品の価格には消費税は含まれておりません。

天井埋込形1方向吹出し

FDTS

天埋・下がり天井でも ムラのない快適空間

特長① 天埋・下がり天井の設置方法が選べる

特長② ユニット高さは超薄形の194mm

特長③ 強力な下吹き性能でワイドな快適空調

※P22形、P28形、P36形は小容量コンパクトシリーズ40ページをご覧ください。

設置条件にフレキシブル対応

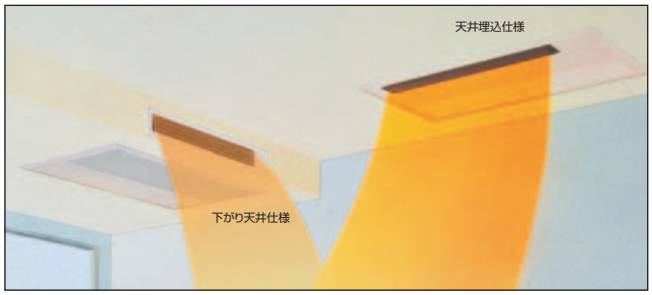

FDTSシリーズは、天井埋込仕様と下がり天井仕様の設置方法が選べます。1方向吹出しタイプならではの強力な下吹き風量により、室内にムラなく快適さを広げます。

標準仕様

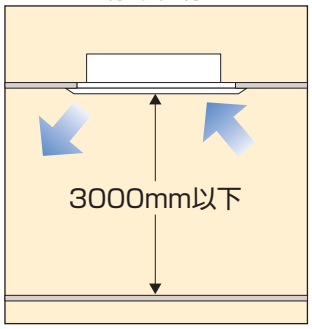

下がり天井仕様

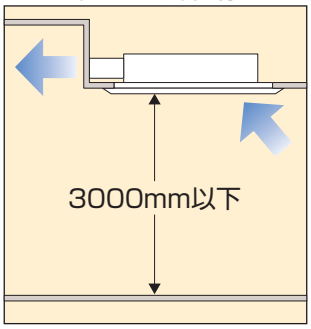

省工事性を追求した新・リモコン（RC-D4）

従来の3心から無極性2心に改良し、施工性の向上を図りました。

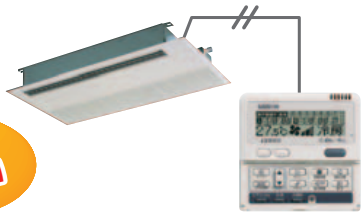

3心 ▶ 2心

194mmの超薄形ユニット

室内ユニットの高さは、194mmで業界トップクラスの超薄形設計です。天井フトコロ寸法を200mm確保すれば、すっきりと天井内に納まり、設置作業もスムーズに行えます。

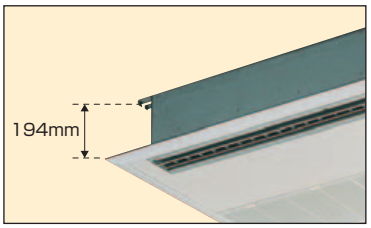

オートスイングルーバでワイドな爽快感

吹出しルーバは、水平から下方65度までオートスイング。リモコン操作で、4段階のルーバ角度が調節できます。また、不快な冷風直吹きを防ぐ水平セット機構を標準装備しています。

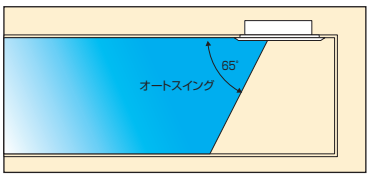

施工情報

高ヘッド形ドレンポンプを標準装備

天井面から600mmのドレンアップを室内ユニット直近で可能にしています。建物の梁などで勾配が取れない場合に適し、配管レイアウトの自由性を広げます。

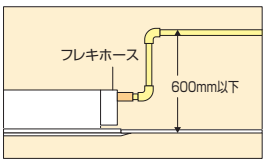

●下がり天井仕様の場合は、以下のオプション部品が必要となります。

吹出しグリル
吹出しダクト
室内ユニット
下がり天井用パネル

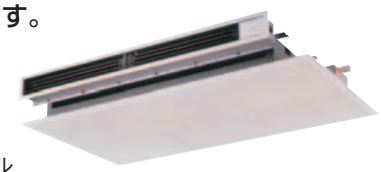

※吹出しグリルは、オートスイングルーバ（オプション）の使用も可能。

■仕様

(50/60Hz)

R410A 形式	FDTS			P453LXD 〈1.6馬力〉	P563LXD 〈2馬力〉	P713LXD 〈2.5馬力〉
電源				単相200V		
①能力	冷房		kW	4.5	5.6	7.1
	暖房			5.0	6.3	8.0
定格冷房時の顕熱比				0.77	0.71	0.70
電気特性	消費電力	冷房	kW	0.08/0.1		0.1/0.12
		暖房		0.08/0.1		0.1/0.12
	運転電流	冷房	A	0.41/0.51		0.51/0.61
		暖房		0.41/0.51		0.51/0.61
②外形寸法	高さ×幅×奥行		mm	本体:194×1,040×650 パネル:10×1,290×770		本体:194×1,300×650 パネル:10×1,500×770
質量			kg	本体:27 パネル:6〈本体:27 パネル:10〉		本体:31 パネル:7〈本体:31 パネル:11〉
送風装置	風量		m^3/min	16/14/12/10		20/18/15/12
	機外静圧		Pa	0		
	定格出力×台		W	40		25×2
③④運転音（P急/急/強/弱）			dB(A)	44/41/38/36 〈45/42/39/37〉		45/42/38/36 〈46/43/39/37〉
冷媒配管	液側		φmm	φ6.35(フレア)		φ9.52(フレア)
	ガス側			φ12.7(フレア)		φ15.88(フレア)
ドレン排水				VP20		

注)①冷房・暖房能力および電気特性はJIS・B・8616:2006条件によります。 ②パネルの外形寸法は天井から露出する部分の寸法を示し天井内部分は本体高さに含まれます。 ③運転音は、JIS規格に準拠し無響室にて測定した値です。実際に部屋に据付けた場合は周囲の騒音や部屋の反響を受け表示値より大きくなるのが普通です。 ④ワイヤレスリモコン使用時は風量設定が3速(急・強・弱)となります。P急モードをご使用の場合は高天井設定(P急・急・強)として下さい。
※〈 〉内の数値は下がり天井設置タイプの数値です。
天井裏の雰囲気条件が露点温度28℃以下、相対湿度80%以下を越える場合は、本体の結露防止のため、断熱処理が必要です。

■オプション部品

形式	FDTS		P453LXD	P563LXD	P713LXD
オプション	直吹き仕様パネル(標準パネル)		TS-PSA-29W		TS-PSA-39W
	別売パネル(下がり天井仕様)		TS-PNA-29W		TS-PNA-39W
	吹出しグリル(下がり天井仕様)		HP18934 40,000円		HP18940 45,000円
	オートスイングルーバ用モータ		HP18956 8,000円		
	吹出しダクト(下がり天井仕様)		HP18962 31,000円		HP18978 35,000円
	吹出しダクトフランジ(下がり天井仕様)		HP18984 10,000円		HP18990 12,000円
	OAダクトフランジ	100×250	HP19001 6,000円		
		フレキダクト(φ125)	SA01552 7,200円		
		オーバル(φ200)	S99138 11,500円		
	フレキシブルダクト	1m(φ125)	HS96541 4,200円		
		2m(φ125)	HS96542 6,300円		
		3m(φ125)	HS96543 8,400円		
		4m(φ125)	HS96544 11,200円		
		1m(φ200)	HS94906 6,300円		
		2m(φ200)	HS94912 9,100円		
		3m(φ200)	HS96366 13,300円		
		4m(φ200)	HS94928 16,800円		
	ブースターファン		HA05823 70,000円		
	ダクトフランジ(ブースターファン)		HP15742(φ125用) 4,500円	S99138(φ200用) 11,500円	
	気化式加湿器	0.9kg/h	HA06035 111,000円		—
		1.1kg/h	—		HA06036 118,000円
	殺菌酵素フィルタ	JIS比色法65%	HA05574 84,500円		HA05576 114,000円
	高性能フィルタ	JIS比色法65%	HA05569 65,000円		HA05570 88,000円

※詳細は'10機材カタログにてご確認をお願いいたします。

■オプション部品

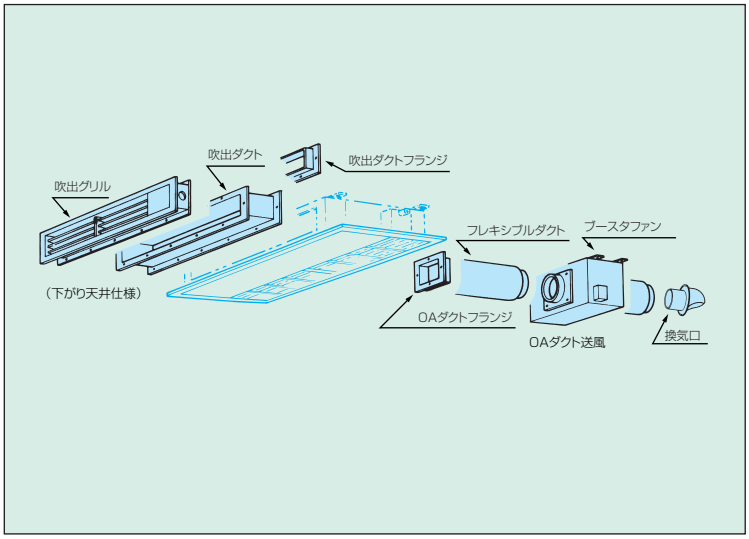

■パネル

直吹き仕様
TS-PSA-29W
TS-PSA-39W

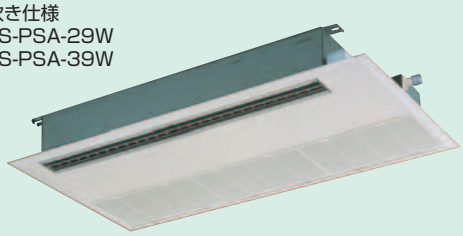

下がり天井仕様
TS-PNA-29W
TS-PNA-39W

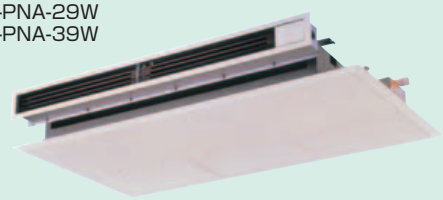

 この誌面に掲載の全商品の価格には消費税は含まれておりません。

天埋カセテリア

FDR

吹出し口の自在セットで多彩な空調プランをサポート

サイレント

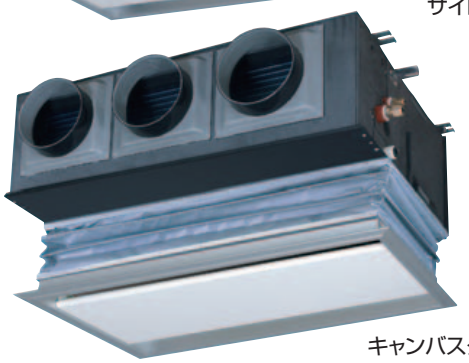
キャンバスダクト

特長① キャンバスダクト、サイレントの2仕様

特長② フレキシブルダクトの使用で空調レイアウトがフリー

特長③ 標準50Pa、最大90Pa※の高機外静圧タイプ
※P1123形の場合

特長④ ダクト変換キット※により簡易ダクトの使用で省力施工
※オプション

設置条件に対応の2仕様

天井フトコロ寸法に適応する据付け方法として、FDRシリーズには、キャンバスダクト仕様とサイレント仕様を設定しています。
より静かな空調音を重視したい場合には、天井リターン方式（右図）の据付方法も選択できます。（点検口は現地手配）：ロングライフフィルタはオプションとなります（受注生産）

注1：ロングライフフィルタはサイレントパネル、キャンバスダクトパネルに付属しております。施工時は本体側に取り付けをお願い致します。
注2：天井リターン方式の場合は別途。天井リターン用フィルタ（オプション：受注生産）の取り付けをお願い致します。

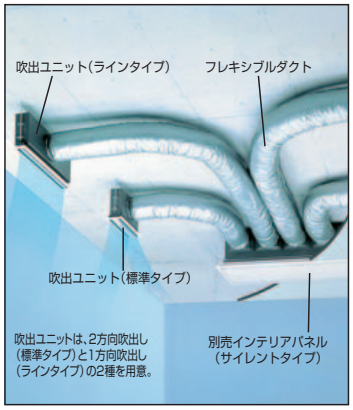

サイレント仕様

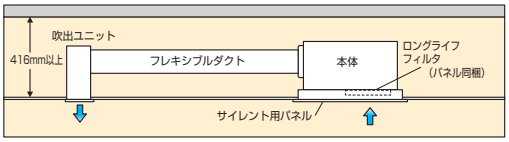

天井リターン方式

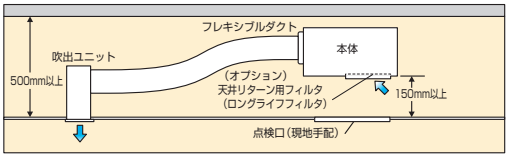

キャンバスダクト仕様

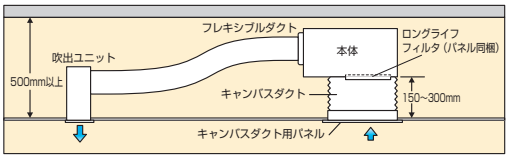

ダクト変換キット組合せ仕様

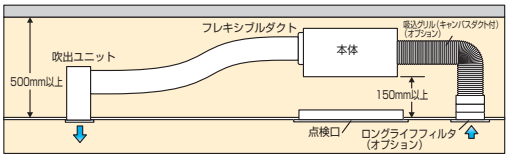

ダクト変換キット組合せ仕様

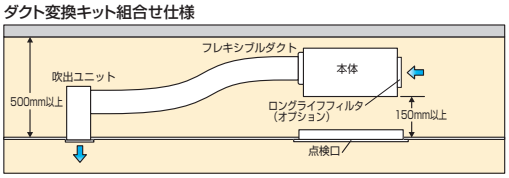

変形空間でも対応できる空調レイアウト

フレキシブルダクトの使用により、L字形やコの字形の変形空間でも、柔軟性のある空調レイアウトが可能。吹出し口を室内ユニットから分離して最適な空調効果を発揮します。

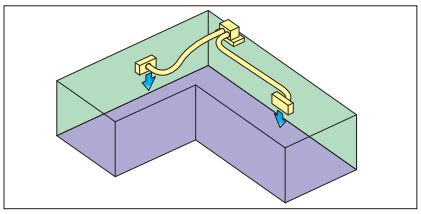

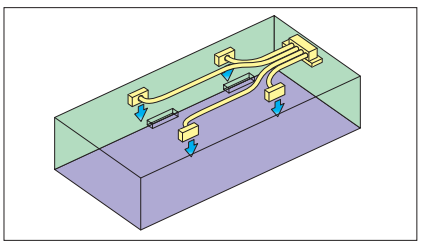

最大90Paの高機外静圧

標準50Pa、高速タップ切替え時最大90Paを確保した高機外静圧タイプですので、ワンスポット最大20mの長ダクトにも対応。空調設計の自由性を拡張しています。

省工事性を追求した新・リモコン（RC-D4）

従来の3心から無極性2心に改良し、施工性の向上を図りました。

3心 → 2心

■オプション部品

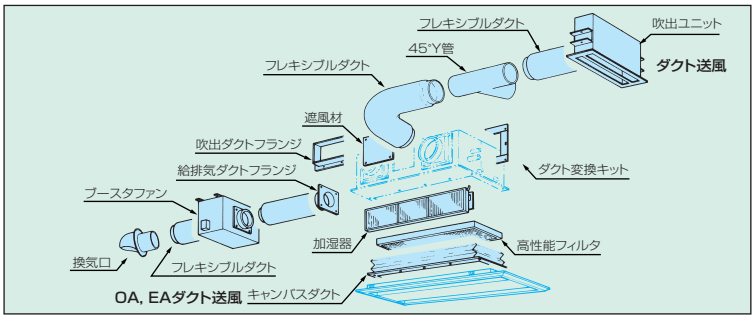

■サイレント仕様・キャンバスダクト仕様

(50/60Hz)

R410A 形式	FDR	P223LXD 〈0.8馬力〉	P283LXD 〈1馬力〉	P363LXD 〈1.25馬力〉	P453LXD 〈1.6馬力〉	P563LXD 〈2馬力〉	P713LXD 〈2.5馬力〉	P903LXD 〈3.2馬力〉	P1123LXD 〈4馬力〉	P1403LXD 〈5馬力〉
電源		単相200V								
①能力 冷房	kW	2.2	2.8	3.6	4.5	5.6	7.1	9.0	11.2	14.0
①能力 暖房	kW	2.5	3.2	4.0	5.0	6.3	8.0	10.0	12.5	16.0
定格冷房時の顕熱比		0.92	0.90	0.80	0.77	0.72	0.71	0.68	0.71	0.70
電気特性 消費電力 冷房	kW	0.1/0.14	0.11/0.15		0.12/0.16		0.18/0.22	0.19/0.23	0.25/0.29	0.29/0.34
電気特性 消費電力 暖房	kW	0.1/0.14	0.11/0.15		0.12/0.16		0.18/0.22	0.19/0.23	0.25/0.29	0.29/0.34
電気特性 運転電流 冷房	A	0.5/0.65	0.55/0.7		0.6/0.75		0.95/1.2	1.0/1.2	1.2/1.5	1.4/1.75
電気特性 運転電流 暖房	A	0.5/0.65	0.55/0.7		0.6/0.75		0.95/1.2	1.0/1.2	1.2/1.5	1.4/1.75
②外形寸法 高さ×幅×奥行	mm	本体:355×750×635〈(355+α)×750×635〉 パネル:10×1,040×750〈10×864×585〉					本体:355×950×635〈(355+α)×950×635〉 パネル:10×1,240×750〈10×1,064×585〉		本体:406×1,370×635〈(406+α)×1,370×635〉 パネル:10×1,660×750〈10×1,484×585〉	
質量	kg	本体:29 パネル:8〈本体:29 パネル:6〉		本体:30 パネル:8〈本体:30 パネル:6〉			本体:35 パネル:9〈本体:35 パネル:7〉		本体:52 パネル:10〈本体:52 パネル:8〉	
送風装置 風量	m³/min	12/10/9/8	14/12/11/10		14/13/12/11		18/16/15/14	23/20/18/15	34/28/25/22	
送風装置 機外静圧	Pa	標準:45/35 高速:85/80			標準:50/40 高速:85/90		標準:45/40 高速:80/95		標準:50/50 高速:80/90	
送風装置 定格出力×台	W	40	50		55		90	100	45+90	50+100
③④運転音(P急/急/強/弱)	dB(A)	44/40/38/35 〈45/41/39/36〉	44/41/39/36 〈45/42/40/37〉		46/42/39/36 〈47/43/40/37〉		48/42/39/36 〈49/43/40/37〉	48/43/40/37 〈49/44/41/38〉	46/44/41/37 〈47/45/42/38〉	47/45/42/38 〈48/46/43/39〉
冷媒配管 液側	φmm	φ6.35(フレア)					φ9.52(フレア)			
冷媒配管 ガス側	φmm	φ9.52(フレア)		φ12.7(フレア)			φ15.88(フレア)			
ドレン排水		VP20								

注)①冷房・暖房能力および電気特性はJIS・B・8616:2006条件によります。 ②パネルの外形寸法は天井から露出する部分の寸法を示し天井内部分は本体高さに含まれます。 ③運転音は、JIS規格に準拠し無響室にて測定した値です。実際に部屋に据付けた場合は周囲の騒音や部屋の反響を受け表示値より大きくなるのが普通です。 ④ワイヤレスリモコン使用時は風量設定が3速(急・強・弱)となります。P急モードをご使用の場合は高天井設定(P急・急・強)として下さい。
※〈 〉内の数値はキャンバスダクトパネルタイプの数値です。
天井裏の雰囲気条件が露点温度28℃以下、相対湿度80%以下を越える場合は、本体の結露防止のため、断熱処理が必要です。

■ダクト変換キット組合せ仕様

(50/60Hz)

R410A 形式	FDR	P223LXD 〈0.8馬力〉	P283LXD 〈1馬力〉	P363LXD 〈1.25馬力〉	P453LXD 〈1.6馬力〉	P563LXD 〈2馬力〉	P713LXD 〈2.5馬力〉	P903LXD 〈3.2馬力〉	P1123LXD 〈4馬力〉	P1403LXD 〈5馬力〉
電源		単相200V								
①能力 冷房	kW	2.2	2.8	3.6	4.5	5.6	7.1	9.0	11.2	14.0
①能力 暖房	kW	2.5	3.2	4.0	5.0	6.3	8.0	10.0	12.5	16.0
定格冷房時の顕熱比		0.92	0.90	0.80	0.77	0.72	0.71	0.68	0.71	0.70
電気特性 消費電力 冷房	kW	0.1/0.14	0.11/0.15		0.12/0.16		0.18/0.22	0.19/0.23	0.25/0.29	0.29/0.34
電気特性 消費電力 暖房	kW	0.1/0.14	0.11/0.15		0.12/0.16		0.18/0.22	0.19/0.23	0.25/0.29	0.29/0.34
電気特性 運転電流 冷房	A	0.5/0.65	0.55/0.7		0.6/0.75		0.95/1.2	1.0/1.2	1.2/1.5	1.4/1.75
電気特性 運転電流 暖房	A	0.5/0.65	0.55/0.7		0.6/0.75		0.95/1.2	1.0/1.2	1.2/1.5	1.4/1.75
②外形寸法 高さ×幅×奥行	mm	本体:299×750×635					本体:299×950×635		本体:350×1,370×635	
質量	kg	本体:33		本体:34			本体:40		本体:59	
送風装置 風量	m³/min	12/10/9/8	14/12/11/10		14/13/12/11		18/16/15/14	23/20/18/15	34/28/25/22	
送風装置 機外静圧	Pa	標準:50/40 高速:85/90					標準:50/40 高速:85/100	標準:50/45 高速:85/100	標準:60/60 高速:90/100	標準:60/55 高速:85/100
送風装置 定格出力×台	W	40	50		55		90	100	45+90	50+100
③④運転音(P急/急/強/弱)	dB(A)	36/32/30/27	37/33/31/28		38/34/31/28		38/34/31/28	39/35/32/29	40/37/35/32	41/38/36/33
冷媒配管 液側	φmm	φ6.35(フレア)					φ9.52(フレア)			
冷媒配管 ガス側	φmm	φ9.52(フレア)		φ12.7(フレア)			φ15.88(フレア)			
ドレン排水		VP20								

注)①冷房・暖房能力および電気特性はJIS・B・8616:2006条件によります。 ②パネルの外形寸法は天井から露出する部分の寸法を示し天井内部分は本体高さに含まれます。 ③運転音は、JIS規格に準拠し無響室にて測定した値です。実際に部屋に据付けた場合は周囲の騒音や部屋の反響を受け表示値より大きくなるのが普通です。 ④ワイヤレスリモコン使用時は風量設定が3速(急・強・弱)となります。P急モードをご使用の場合は高天井設定(P急・急・強)として下さい。
天井裏の雰囲気条件が露点温度28℃以下、相対湿度80%以下を越える場合は、本体の結露防止のため、断熱処理が必要です。

■オプション部品

＊受注生産品

	形式		FDR	P223LXD	P283LXD	P363LXD	P453LXD	P563LXD	P713LXD	P903LXD	P1123LXD	P1403LXD
サイレント・キャンバスダクト仕様オプション	標準パネル(天井材はめ込み不可)	サイレント仕様		R-PNS-27WB					R-PNS-37WB		R-PNS-47WB	
		キャンバスダクト仕様		R-PNC-27WB					R-PNC-37WB		R-PNC-47WB	
	天井材はめ込み専用パネル	サイレント仕様		R-PNBS-27WB					R-PNBS-37WB		R-PNBS-47WB	
		キャンバスダクト仕様		R-PNBC-27WB					R-PNBC-37WB		R-PNBC-47WB	
	気化式加湿器		0.6/0.9kg/h	HA06071 111,000円	HA06037 111,000円				—			
	(サイレントタイプ)		1.1kg/h	—					HA06038 118,000円		—	
	(キャンバスタイプ)		1.8kg/h	—							HA06039 124,000円	
	キャンバスダクト			HA01503 22,000円					HA01490 25,000円		HA01484 28,000円	
	吹出ユニット	標準タイプ		HA04906 27,000円								
		ラインタイプ		HP18928 29,000円								
	殺菌酵素フィルタ	JIS比色法65%		HA06515 37,000円					HA06516 54,500円		HA06517 70,000円	
ダクト変換キット仕様オプション	ダクト変換キット			R-UM-27WB					R-UM-37WB		R-UM-47WB	
	天井リターン用フィルタ＊			R-FIL28					R-FIL38		R-FIL48	
	加湿器(気化式)		0.6kg/h	HA06072 107,000円	—							
			0.9kg/h	—	HA06037 111,000円				—			
			1.1kg/h	—					HA06038 118,000円		—	
			1.8kg/h	—							HA06039 124,000円	
	高性能フィルタ	比色法90%		HA04752A 48,000円					HA04753A 51,000円		HA04754A 67,000円	
		比色法65%		HA04756A 46,000円					HA04757A 49,000円		HA04758A 64,000円	
	殺菌酵素フィルタ	比色法65%		HA04993A 60,000円					HA04994A 64,000円		HA04995A 83,000円	
	吸込ダクトフランジ			HA05510 12,500円					HA05511 13,500円		HA05512 16,000円	
	ロングライフフィルタ	直吸込		HA01973 26,000円					HA01989 37,000円		HA01995 52,000円	
		ダクト接続		HA04927A 37,000円					HA04928A 44,000円		HA04929A 56,000円	
共通オプション	給排気ダクトフランジ(OA、EA用)			HP15742 4,500円								
	吹出ダクトフランジ(角ダクト用)			HP19039 7,500円					HP19045 8,500円		HP19051 9,500円	
	遮風材(1スポットふさぎ用)			—					HP19170 4,500円			
	ブースターファン			HA05823 70,000円								
	ダクトフランジ(ブースターファン)			HP15742(φ125用)4,500円 S98439(φ150用)6,500円								

※詳細は'10機材カタログにてご確認をお願いいたします。

施工情報

高ヘッド形ドレンポンプを標準装備

内蔵式の高ヘッド形ドレンポンプを標準装備しているので、室内ユニット直近で天井面より650mmのドレンアップが可能です。

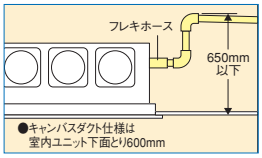

■組合せ可否

注)○:組合せ可能
△:条件付で組合せ可能

	加湿器	キャンバスダクト	高性能フィルタ	給排気送風
加湿器		△	○	○
キャンバスダクト	△		△	○
高性能フィルタ	○	△		○
給排気送風	○	○	○	

高静圧ダクト形

FDU

高静圧と静音性をハイレベルで発揮する本格的ダクトタイプ

特長① 最大200Paまで可能

特長② 45dBのすぐれた静音性（P140形）

特長③ 多彩なオプション設定で高い空調効果

200Paの高静圧で空調設計の自由度拡張

0～200Paの連続調節で緻密な風量設定

ファンコントローラ調速機により、機外静圧の連続調節が可能。
ダクト内の空気抵抗を考慮した、きめ細かなファン速度調節が現地で行え、最適風量による快適空間を実現しました。（P224・P280形）

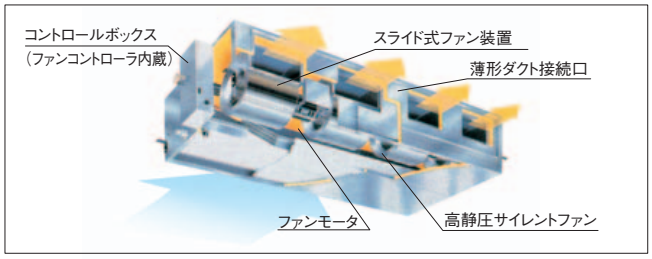

インテリア重視の空間づくりをサポート

高静圧ダクト形は、天井内に機種を据え付けるので、内装に趣向を凝らした物件などに適しています。

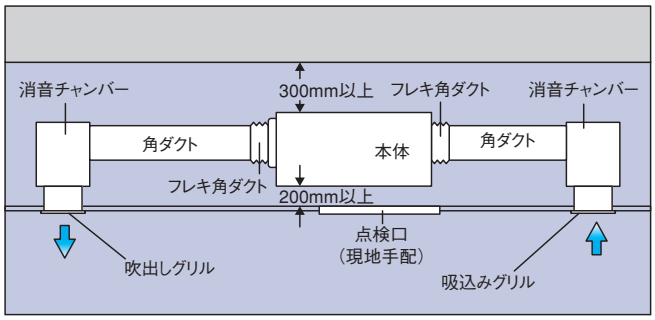

高さ360mmの薄形ユニット&軽量化

高さ360mmの薄形ユニットにより施工性が容易。同一天井内にすっきり納まります。（P224・P280形）
さらに、軽量設計で、P80形で業界トップクラスの40kgを実現。据付け作業を省力化しました。

省工事性を追求した新・リモコン（RC-D4）

従来の3心から無極性2心に改良し、施工性の向上を図りました。

施工情報

高ヘッド形ドレンポンプを標準装備（P45～P140形）

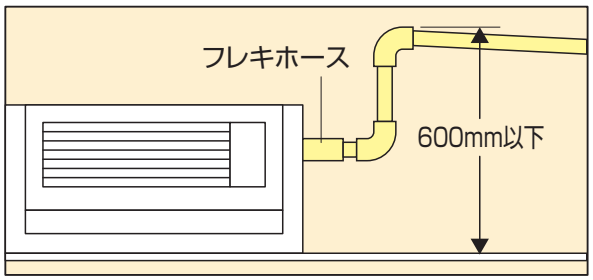

内蔵式の高ヘッドドレンポンプを標準装備しているので、室内ユニット直近で天井面より600mmのドレンアップが可能です。
また、ドレン配管の施工性を向上させる260mmのフレキホースを付属で用意しています。

オプションで高ヘッド化が可能（P224・P280形）

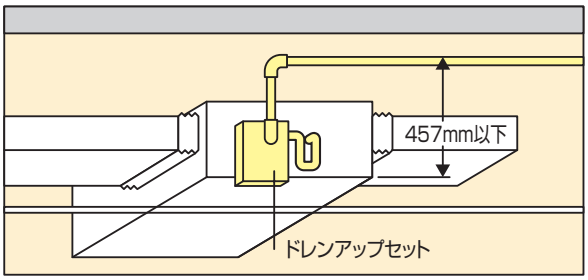

室内ユニット本体の下面より457mmのドレンアップを可能にするオプション部品（ドレンアップセット）を用意。配管レイアウトの自由性を広げます。（P224・P280形）

■仕様

(50/60Hz)

R410A 形式	FDU	P453LX〈1.6馬力〉	P563LX〈2馬力〉	P713LX〈2.5馬力〉	P903LX〈3.2馬力〉	P1123LX〈4馬力〉	P1403LX〈5馬力〉	P2243LX〈8馬力〉	P2803LX〈10馬力〉
電源		単相200V							
①能力 冷房	kW	4.5	5.6	7.1	9.0	11.2	14.0	22.4	28.0
①能力 暖房	kW	5.0	6.3	8.0	10.0	12.5	16.0	25.0	31.5
定格冷房時の顕熱比		0.80	0.73	0.73	0.80	0.73	0.71	0.70/0.74	0.71/0.77
電気特性 消費電力 冷房/暖房	kW	0.18/0.24	0.20/0.24	0.24/0.18		0.36/0.38	0.38/0.42	0.82/1.20	0.86/1.26
電気特性 消費電力 暖房/冷房	kW	0.18/0.24	0.20/0.24	0.24/0.18		0.36/0.38	0.38/0.42	0.82/1.20	0.86/1.26
電気特性 運転電流 冷房	A	0.9/1.2	1.0/1.2	1.2/0.9		1.8/1.9	1.9/2.1	4.1/6.0	4.3/6.3
電気特性 運転電流 暖房	A	0.9/1.2	1.0/1.2	1.2/0.9		1.8/1.9	1.9/2.1	4.1/6.0	4.3/6.3
外形寸法 高さ×幅×奥行	mm	297×850×650			350×1,370×650			360×1,570×830	
質量	kg	40			63			92	
送風装置 風量	m³/min	急:15		急:20	急:30		急:36	急:51/60	急:68/80
送風装置 機外静圧	Pa	標準:100 最大:150		標準:100 最大:200					
送風装置 定格出力×台	W	90	130	230	280	280	370	270×2	270×2
②運転音	dB(A)	急:43			急:44		急:45	急:51	急:52
冷媒配管 液側	φmm	φ6.35(フレア)		φ9.52(フレア)				φ9.52(ろう付)	φ9.52(ろう付)
冷媒配管 ガス側	φmm	φ12.7(フレア)		φ15.88(フレア)				φ19.05(ろう付)	φ22.22(ろう付)
ドレン排水		VP20						VP25	

注)①冷房・暖房能力および電気特性はJIS B 8616:2006条件によります。
②運転音は、JIS規格に準拠し無響室にて測定した値です。実際に部屋に据付けた場合は周囲の騒音や部屋の反響を受け表示値より大きくなるのが普通です。
天井裏の雰囲気条件が露点温度28℃以下、相対湿度80%以下を越える場合は、本体の結露防止のため、断熱処理が必要です。

■オプション部品

形式 FDU		P453LX	P563LX	P713LX	P903LX	P1123LX	P1403LX	P2243LX	P2803LX
オプション 気化式加湿器(直付タイプ)		HA05999 95,000円			HA06000 115,000円			HA06013	180,000円
殺菌酵素フィルタ	JIS比色法65%	HA05931A 109,500円			HA05932A 151,500円			HA05940A 195,000円	—
高性能フィルタ(BOX付)	JIS比色法65%	HA05906 84,000円			HA05907 117,000円			HA05936	150,000円
高性能フィルタ(BOX付)	JIS比色法90%	HA05902 87,000円			HA05903 120,000円			HA05935	153,000円
吸込グリル(ラクリーナ用)		SA03056 125,000円							
吸込グリル(キャンバスダクト&フィルタ付)		HA06015 150,000円			HA06016 203,000円			HA05796	244,000円
吸込グリルチャンバー(ラクリーナ用)		SA05512 110,000円			SA06241 130,000円			—	
フレキ角ダクト(吸込用)		HA05941 50,000円			HA05942 55,000円			S99141	39,000円
フレキ角ダクト(吹出用)		HA05941 50,000円			HA05942 55,000円			S99144	43,000円
フレキダクト用アタッチメント		HA05855 45,000円			HA05856 47,000円			S98433	93,500円
ドレンアップセット		—						HA06005	48,000円
吹出ユニット	標準タイプ(φ150/φ200)	SA04051 34,000円/HA04906 27,000円							
吹出ユニット	ロングタイプ(φ150/φ200)	SA04052 37,000円/HP18928 29,000円							
電気集塵器(天井リターン形)		HA05894 458,000円			HA05895 557,000円			HA04863	722,000円
電気集塵器(天井ダクト形)		HA05894 458,000円			HA05895 557,000円			HA04864	755,000円
①連動運転キット		HA06025 17,000円							
フレキシブルダクト	1m(φ200/φ250)	HS94906 6,300円 / S97685 7,700円							
フレキシブルダクト	2m(φ200/φ250)	HS94912 9,100円 / S97686 11,900円							
フレキシブルダクト	3m(φ200/φ250)	HS96366 13,300円 / S98224 16,100円							
フレキシブルダクト	4m(φ200/φ250)	HS94928 16,800円 / S97687 21,000円							
フレキシブルダクト	12m(φ200/φ250)	SA02653 33,600円 / SA02654 42,000円							

注)①電気集塵器用 必須品
※詳細は'10機材カタログにてご確認をお願いいたします。

■オプション部品

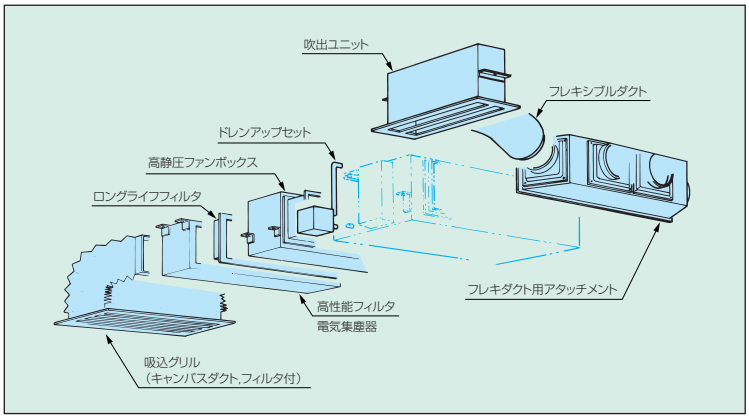

■組合せ可否

注)○:組合せ可能、×:組合せ不可。

	加湿器	ドレンアップセット
加湿器		○
ドレンアップセット	○	

天吊形　天吊耐油形

FDE, FDES

場所を選ばないスマートボディ ラクリーナパネルもラインアップ

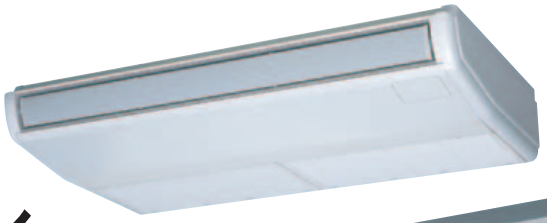
FDE

耐油形FDES

特長① スタイリッシュなデザインにモデルチェンジ

特長② 210mmの超薄形設計（P363～P903形）

特長③ 従来比最大5dBの低騒音を実現

ワイヤレスタイプの機種もワイヤレスキットで対応しています。

ワイヤレスキット

RCN-EN3

ワイヤレスリモコン

※耐油形FDESは対応不可

ラクリーナパネル装備（オプション）

FDTで好評のラクリーナパネルをラインアップ（オプション）。
昇降長さは2メートルまで可能で、
フィルタ清掃がラクに行えます。

昇降専用リモコン（オプション）で操作可能。

※昇降リモコンを使用する場合はワイヤレスキットを装着してください。

昇降専用リモコン
CRC-L

施工情報

高ヘッドドレンポンプ内蔵可能（オプション）

ドレンポンプセット（オプション）を本体内に組込み可能で、外観を損ねることなく天井面より500mmのドレンアップが可能。

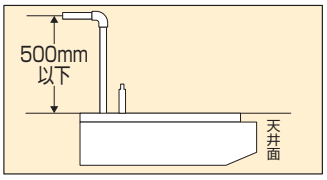

従来機対比最大5dBの低騒音化

大径・大幅シロッコファンの採用等により、従来機に比べ最大5dBの低騒音化を実現しています。より静穏で快適な空調環境をつくります。

省工事性を追求した新・リモコン（RC-D4）

従来の3心から無極性2心に改良し、
施工性の向上を図りました。

お部屋の環境に合わせた自在な風が選択できます

吹出し気流を自在にコントロールできます。
ルーバ風向設定モードで上限位置と下限位置を設定すれば、その範囲内で作動します。

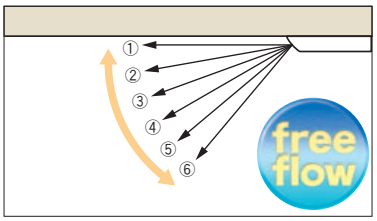

■仕様

(50/60Hz)

R410A 形式	FDE	受注生産品 P363ELXA〈1.25馬力〉ヒータ付	P363LXD〈1.25馬力〉	P453LXD〈1.6馬力〉	P563LXD〈2馬力〉	P713LXD〈2.5馬力〉	P903LXD〈3.2馬力〉	P1123LXD〈4馬力〉	P1403LXD〈5馬力〉	P1603LXD〈6馬力〉	耐油形※1 SP803LX〈2.8馬力〉	耐油形※1 SP1403LX〈5馬力〉
電源		単相200V									単相200V	
①能力 冷房	kW	3.6		4.5	5.6	7.1	9.0	11.2	14.0	16.0	8.0	14.0
①能力 暖房	kW	4.0（ヒータ作動時5.2）	4.0	5.0	6.3	8.0	10.0	12.5	16.0	18.0	9.0	16.0
定格冷房時の顕熱比		0.72		0.7	0.65	0.7	0.66	0.69	0.66	0.65	0.71	0.70
電気特性 消費電力 冷房/暖房	kW	0.08/0.09	0.08/0.09			0.13/0.14		0.18/0.19	0.24/0.27	0.24/0.28		
電気特性 消費電力 暖房	kW	1.28/1.29	0.08/0.09			0.13/0.14		0.18/0.19	0.24/0.27	0.24/0.28		
電気特性 運転電流 冷房	A	0.4/0.45	0.4/0.45			0.67/0.7		0.91/0.95	1.2/1.35	1.2/1.4		
電気特性 運転電流 暖房	A	3.86/3.91	0.4/0.45			0.67/0.7		0.91/0.95	1.2/1.35	1.2/1.4		
外形寸法 高さ×幅×奥行	mm	210×1,070×690				210×1,320×690		250×1,620×690			249×978×673	249×1,450×673
質量	kg	28				37		49			42	62
送風装置 風量	m³/min	急:12 強:10 弱:8	13/11/9/7			22/18/14/12		28/26/23/21	32/29/26/23	34/30/27/24	急:20 弱:14	急:34 弱:24
送風装置 機外静圧	Pa	0									0	
送風装置 定格出力×台	W	20				20×2		40×2	45×2		70	70×2
②③運転音（P急/急/強/弱）	dB(A)	急:41	47/38/36/34			50/39/37/35		45/42/41/39	49/44/42/39	50/46/44/43	急:51 弱:46	急:52 弱:48
冷媒配管 液側	φmm	φ6.35（フレア）				φ9.52（フレア）					φ9.52（フレア）	
冷媒配管 ガス側	φmm	φ12.7（フレア）				φ15.88（フレア）					φ15.88（フレア）	
ドレン排水		VP20									VP20	

注）①冷房・暖房能力および電気特性はJIS・B・8616:2006条件によります。　②運転音は、JIS規格に準拠し無響室にて測定した値です。実際に部屋に据付けた場合は周囲の騒音や部屋の反響を受け表示値より大きくなるのが普通です。　③ワイヤレスリモコン使用時は風量設定が3速（急・強・弱）となります。P急モードをご使用の場合は高天井設定（P急・急・強）として下さい。
※1.冷房運転時は下吹きにしないでください。吹出口の表面に露が付き、滴下することがあります。

■オプション部品

形式	FDE	P363ELXA	P363LXD	P453LXD	P563LXD	P713LXD	P903LXD	P1123LXD	P1403LXD	P1603LXD	SP803LX	SP1403LX
オプション	ワイヤレスキット	RCN-EN3									—	
	加湿器（気化式）	HA06040 80,000円				HA06041 87,000円		HA06042 95,000円			—	
	殺菌酵素フィルタ 65%（比色法）	HA05578 55,000円				HA05579 60,000円		HA05580 80,000円			—	
	高性能フィルタ	HA05571 60,000円				HA05572 65,000円		HA05573 88,000円			—	
	ラクリーナパネルキット	HA05964 31,000円				HA05965 32,000円		HA05966 33,000円			—	
	ドレンアップセット	HA06043 35,000円						HA06044 35,000円			HA06242 80,000円	
	上抜き配管キット	HA04950 8,000円				HA04951 9,000円					—	

※詳細は'10機材カタログにてご確認をお願いいたします。

■オプション部品

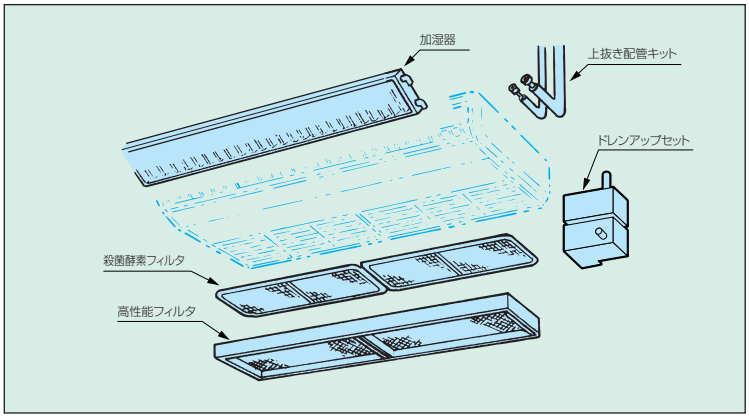

■組合せ可否　注）○:組合せ可能、×:組合せ不可。

	加湿器	ドレンアップセット	上抜き配管セット	中性能フィルタ	高性能フィルタ
加湿器		○	○	○	○
ドレンアップセット	○		○	○	○
上抜き配管セット	○	○		○	○
中性能フィルタ	○	○	○		×
高性能フィルタ	○	○	○	×	

天吊耐油形エアコン FDESシリーズ

油煙（オイルミスト）や熱に強いステンレス外装を施した機種。耐食性や耐錆性にすぐれ、飲食店の厨房や機械工場などに適しています。

8層構造のアルミ製フィルタ

油煙をしっかりキャッチするアルミウール製フィルターは、耐熱温度300℃で油とチリ、ホコリの混じった汚れが熱湯洗浄で簡単に落とせます。フィルタは前面スライド式により取外しも簡単です。

設置が容易な薄形249mm

既築の建物内にある厨房でも対応できる設置容易な天吊形。高さ249mmの薄形ユニットなので、天井の圧迫感も少なく、限られた空間でも幅広く対応できる省スペース設計が魅力です。

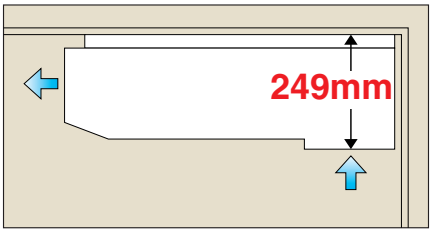

省工事性を追求した新・リモコン（RC-D4）

従来の3心から無極性2心に改良し、施工性の向上を図りました。

 この誌面に掲載の全商品の価格には消費税は含まれておりません。

壁掛形

FDK

画期的軽量 コンパクトの壁掛形

P283～P453形

P713形

特長① 小形コンパクト設計ですっきり設置

特長② 自在な風向調節が可能なフリーフロー(P283~P453形)

特長③ 簡易クリーン機構でイージーメンテナンス(P283~P453形)

室内環境を損わないデザイン設計

ルームエアコン並の軽量コンパクト設計で設置スペースの自由性を向上させています。

お部屋の環境に合わせた自在な風が選択できます

吹出し気流を自在にコントロールできます。ルーバ風向設定モードで上限位置と下限位置を設定すれば、その範囲内で作動します。

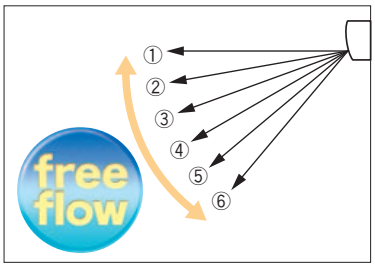

省工事性を追求した新・リモコン(RC-D4)

従来の3心から無極性2心に改良し、施工性の向上を図りました。

簡易クリーン機構でイージーメンテナンス

P283～P453形には、前部、天面、下部の3つのパネルが容易に脱着できる「簡易クリーン機構」を採用。これによりエアコン内部の清掃が簡単にでき、メンテナンス性を向上させています。

1 下部パネルは片手でも簡単に外せます。

2 前面パネルも天面パネルもらくらく外せます。

3 枠が少ないシンプル構造なので奥まで手が届きすみずみまでラクラクおそうじ。

4 前面パネルは簡単に取り付けられます。

■仕様

(50/60Hz)

R410A 形式		FDK	P283LXD 〈1馬力〉	P363LXD 〈1.25馬力〉	P453LXD 〈1.6馬力〉	P713LXD 〈2.5馬力〉
電源			単相200V			
①能力	冷房	kW	2.8	3.6	4.5	7.1
	暖房	kW	3.2	4.0	5.0	8.0
定格冷房時の顕熱比			0.77	0.72	0.66	0.77
電気特性	消費電力 冷房	kW	0.05			0.08
	消費電力 暖房	kW	0.05			0.08
	運転電流 冷房	A	0.23	0.25		0.4
	運転電流 暖房	A	0.23	0.25		0.4
外形寸法	高さ×幅×奥行	mm	298×840×259			318×1,098×248
質量		kg	12		12.5	18.5
送風装置	風量	m³/min	9/8/7/6	14/9/8/7		24/21/18/15
	機外静圧	Pa	0			
	定格出力×台	W	33			40
②③運転音(P急/急/強/弱)	冷房	dB(A)	37/37/34/31	45/38/35/32		47/46/43/39
	暖房	dB(A)		43/38/35/32		
冷媒配管	液側	φmm	φ6.35(フレア)			φ9.52(フレア)
	ガス側	φmm	φ9.52(フレア)	φ12.7(フレア)		φ15.88(フレア)
ドレン排水			VP16			

注)①冷房・暖房能力および電気特性はJIS・B・8616:2006条件によります。 ②運転音は、JIS規格に準拠し無響室にて測定した値です。実際に部屋に据付けた場合は周囲の騒音や部屋の反響を受け表示値より大きくなるのが普通です。 ③ワイヤレスリモコン使用時は風量設定が3速(急・強・弱)となります。P急モードをご使用の場合は高天井設定(P急・急・強)として下さい。

■オプション部品

形式	FDK	P283LXD	P363LXD	P453LXD	P713LXD
ドレンアップセット(分離形)		SA05100 58,000円			

※詳細は'10機材カタログにてご確認をお願いいたします。

床置形ローボーイタイプ

FDFL,FDFU

室内空間に溶け込む ローボーイタイプ

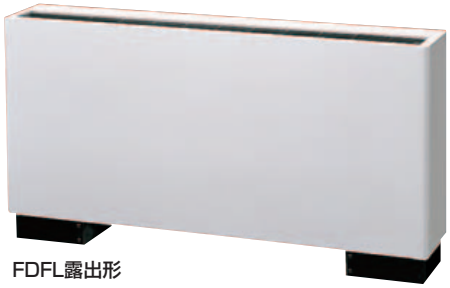

FDFL露出形

FDFU隠蔽形

特長① 露出形、隠蔽形の2タイプを設定

特長② 高さ630mmのコンパクトタイプ

特長③ ワイドな吹出し送風で快適感向上

露出形、隠蔽形の2タイプを設定

設定条件に応じて機種選定ができる露出形、隠蔽形を設定。インテリア性重視の場合は、ペリカウンター内にすっきり納まる隠蔽形を選定してください。FDFL、FDFUとも630mmのコンパクト形ローボーイタイプ。

ワイドな吹出し送風で快適感向上

上方から前方へ60度までワイドな吹出し送風で空調フィーリング向上。また、施工面でも、下方・後方の2方向配管取出しが可能。設置場所や工事の自由度が向上。

省工事性を追求した新・リモコン（RC-D4）

従来の3心から無極性2心に改良し、施工性の向上を図りました。

■仕様 全機種受注生産品

(50/60Hz)

R410A 形式	FDF	露出形 LP283LX〈1馬力〉	露出形 LP453LX〈1.6馬力〉	露出形 LP563LX〈2馬力〉	露出形 LP713LX〈2.5馬力〉	隠蔽形 UP283LX〈1馬力〉	隠蔽形 UP453LX〈1.6馬力〉	隠蔽形 UP563LX〈2馬力〉	隠蔽形 UP713LX〈2.5馬力〉
電源		単相200V							
①能力 冷房	kW	2.8	4.5	5.6	7.1	2.8	4.5	5.6	7.1
①能力 暖房	kW	3.2	5.0	6.3	8.0	3.2	5.0	6.3	8.0
定格冷房時の顕熱比		0.9	0.77	0.71		0.9	0.77	0.71	0.71
電気特性 消費電力 冷房	kW	0.08/0.09	0.08/0.1			0.08/0.09	0.08/0.1		
電気特性 消費電力 暖房	kW	0.08/0.09	0.08/0.1			0.08/0.09	0.08/0.1		
電気特性 運転電流 冷房	A	0.4/0.45	0.4/0.5			0.4/0.45	0.4/0.5		
電気特性 運転電流 暖房	A	0.4/0.45	0.4/0.5			0.4/0.45	0.4/0.5		
外形寸法 高さ×幅×奥行	mm	630×1,196×225			630×1,481×225	630×1,077×225			630×1,362×225
質量	kg	32			40	25			32
送風装置 風量	m³/min	急:12 強:11 弱:10	急:14 強:12 弱:10		急:18 強:15 弱:12	急:12 強:11 弱:10	急:14 強:12 弱:10		急:18 強:15 弱:12
送風装置 機外静圧	Pa	0							
送風装置 定格出力×台	W	30	40			30	40		
②運転音	dB(A)	急:40 強:37 弱:35	急:42 強:40 弱:39			急:40 強:37 弱:35	急:42 強:40 弱:39		
冷媒配管 液側	φmm	φ6.35(フレア)			φ9.52(フレア)	φ6.35(フレア)			φ9.52(フレア)
冷媒配管 ガス側	φmm	φ9.52(フレア)	φ12.7(フレア)		φ15.88(フレア)	φ9.52(フレア)	φ12.7(フレア)		φ15.88(フレア)
ドレン排水		PT20Aめねじ							

注）①冷房・暖房能力および電気特性はJIS・B・8616:2006条件によります。
②運転音は、JIS規格に準拠し無響室にて測定した値です。実際に部屋に据付けた場合は周囲の騒音や部屋の反響を受け表示値より大きくなるのが普通です。

■オプション部品

	露出形 LP283LX	露出形 LP453LX	露出形 LP563LX	露出形 LP713LX	隠蔽形 UP283LX	隠蔽形 UP453LX	隠蔽形 UP563LX	隠蔽形 UP713LX
加湿器	HA06096＊ 71,000円			HA06097＊ 88,000円	HA06096 71,000円			HA06097 88,000円

※詳細は'10機材カタログにてご確認をお願いいたします。
＊HA06096, HA06097は受注生産です。

 この誌面に掲載の全商品の価格には消費税は含まれておりません。

床置形システム壁埋タイプ

FDWU

デッドスペースが有効活用できる省スペースタイプ

特長① 柱間の壁内に設置する省スペースタイプ

特長② メンテナンスのしやすい前面サービス構造

特長③ 風洞ユニットもオプションでご用意

省工事性を追求した新・リモコン（RC-D4）

従来の3心から無極性2心に改良し、
施工性の向上を図りました。

■仕様 全機種受注生産品

(50/60Hz)

R410A 形式			FDWU	P1123LX〈4馬力〉	P1403LX〈5馬力〉	P2243LX〈8馬力〉	P2803LX〈10馬力〉
電源				単相200V			
①能力	冷房		kW	11.2	14.0	22.4	28.0
	暖房			12.5	16.0	25.0	31.5
定格冷房時の顕熱比				0.68	0.73	0.71	0.73
電気特性	消費電力	冷房	kW	0.6/0.7	0.7/0.8	1.2/1.4	1.4/1.6
		暖房		0.6/0.7	0.7/0.8	1.2/1.4	1.4/1.6
	運転電流	冷房	A	3.0/3.5	3.5/4.0	6.0/7.0	7.0/8.0
		暖房		3.0/3.5	3.5/4.0	6.0/7.0	7.0/8.0
外形寸法	高さ×幅×奥行		mm	1,700×1,327×460（組立状態）		2,000×1,860×560（組立状態）	
質量			kg	140（組立状態）		240（組立状態）	
送風装置	風量		m³/min	26	36	52	72
	機外静圧		Pa	290/330	130/180	310/350	150/200
	定格出力×台		W	300	380	300×2	380×2
②運転音			dB（A）	47/45	48/46	50/50	51/51
冷媒配管	液側		φmm	φ9.52（フレア）		φ9.52（ろう付）	
	ガス側			φ15.88（フレア）		φ19.05（ろう付）	φ22.22（ろう付）
ドレン排水				上部PT1メス（25A）、下部PT3/4メス（20A）			

注）①冷房・暖房能力はJIS B 8615及びJRA4048:2006条件で定格容量の室内ユニットを接続して運転した値です。　②運転音は、JIS規格に準拠し無響室にて測定した値です。実際に部屋に据付けた場合は周囲の騒音や部屋の反響を受け表示値より大きくなるのが普通です。風洞ユニット（プレフィルタ付き）は別売です。P112,P140形用:FDAD4-DUCTB、P224,P280形用:FDAD8-DUCTB

■オプション部品

	P1123LX	P1403LX	P2243LX	P2803LX
加湿器	SA04627（2.1·2.8kg/h）　180,000円		SA04629（3.5·4.7kg/h）　240,000円	
高性能フィルタ 90%／65%	HA04331　21,000円 / HA04426　20,000円		HA03866　55,000円 / HA03872　50,000円	

※詳細は'10機材カタログにてご確認をお願いいたします。

床置形

FDAS

中規模の工場事務所や食堂などに最適なシリーズ

特長① 5・8・10馬力の3タイプを設定した空冷式ヒートポンプエアコン

特長② モータ直結ファンの採用でベルトメンテナンスが不要(プレナムチャンバ付のみ)

特長③ 暖房時、温風で運転を開始するホットスタート機能を装備

■仕様 全機種受注生産品

(50/60Hz)

R410A 形式		FDAS	ダクトタイプ			プレナムチャンバ付		
			P1403TLX〈5馬力〉	P2243TLX〈8馬力〉	P2803TLX〈10馬力〉	P1403LX〈5馬力〉	P2243LX〈8馬力〉	P2803LX〈10馬力〉
電源			三相200V					
①能力	冷房	kW	14.0	22.4	28.0	14.0	22.4	28.0
	暖房	kW	16.0	25.0	31.5	16.0	25.0	31.5
定格冷房時の顕熱比			0.80	0.77	0.79	0.80	0.77	0.79
電気特性	消費電力 冷房	kW	0.55/0.73	0.7/0.8	0.9/1.2	0.25/0.33	0.4/0.6	0.6/0.7
	消費電力 暖房	kW	0.55/0.73	0.7/0.8	0.9/1.2	0.25/0.33	0.4/0.6	0.6/0.7
	運転電流 冷房	A	2.7/2.6	3.3/3.0	4.5/4.6	0.83/1.0	1.8/2.1	2.1/2.6
	運転電流 暖房	A	2.7/2.6	3.3/3.0	4.5/4.6	0.83/1.0	1.8/2.1	2.1/2.6
外形寸法	高さ×幅×奥行	mm	1,600×875×460	1,700×1,100×560	1,700×1,360×560	1,800×875×460	1,820×1,100×560	1,820×1,360×560
質量		kg	96	155	194	109	175	204
送風装置	風量	m³/min	45/45	68/68	90/90	45/45	65/65	73/73
	機外静圧	Pa	60/190	90/160	150/260	0/0(高速42/72)	0/0(高速30/50)	0/0(高速40/70)
	定格出力×台	W	750	750	1500	220	370	480
②運転音		dB(A)	60/64		61/65	50/51	52/53	53/54
冷媒配管	液側	φmm	φ9.52(フレア)	φ9.52(ろう付)		φ9.52(フレア)	φ9.52(ろう付)	
	ガス側	φmm	φ15.88(フレア)	φ19.05(ろう付)	φ22.22(ろう付)	φ15.88(フレア)	φ19.05(ろう付)	φ22.22(ろう付)
ドレン排水			上部:PT1メス(25A) 下部:PT3/4メス(20A)					

注)①冷房・暖房能力、消費電力、運転電流はJIS B 8615及びJRA4048:2006条件によります。
②運転音は、JIS規格に準拠し無響室にて測定した値です。実際に部屋に据付けた場合は周囲の騒音や部屋の反響を受け表示値より大きくなるのが普通です。
③本機はリモコンを標準装備しています。

■オプション部品

	ダクトタイプ			プレナムチャンバ付		
	P1403TLX	P2243TLX	P2803TLX	P1403LX	P2243LX	P2803LX
加湿器*	SA04627 180,000円	SA04628 207,000円	SA04629 240,000円	SA04627 180,000円	SA04628 207,000円	SA04629 240,000円
リレーボックス(必須品)	SA03401A 17,000円					
高性能フィルタ 90%(比色法)	HA05406 189,000円	HA05408 206,000円	HA05410 255,000円	–	–	–
高性能フィルタ 70%(比色法)	HA05407 187,000円	HA05409 204,000円	HA05411 252,000円	–	–	–

※詳細は'10機材カタログにてご確認をお願いいたします。
*受注生産です。

床置形システムパッケージ

DAU アンダーフロアタイプ

中～大規模ビル対応、床下スペースを利用した空調システム

特長① 5～10馬力単位での個別分散空調が可能

特長② パッケージエアコン方式の直膨タイプ

特長③ 空調面積100m²～200m²まで対応

●中～大規模ビル対応の直膨タイプ。全機種とも奥行きサイズが430mmの薄形フラットボディなので、オフィスの書類棚やウォールユニットにもぴったりフィット。廊下や階段下のデッドスペースも有効活用できます。
●DAUP140（空調面積約100m²）、P160（約110m²）、P224（約150m²）、P280（約200m²）の全4機種。

省工事性を追求した新・リモコン（RC-D4）

従来の3心から無極性2心に改良し、施工性の向上を図りました。

■仕様 全機種受注生産品

（50/60Hz）

R410A 形式		静圧調整器無	DAUP1402LXN-R,-L	DAUP1602LXN-R,-L	DAUP2242LXN-R,-L	DAUP2802LXN-R,-L
		静圧調整器付	DAUP1402LXN-RA,-LA	DAUP1602LXN-RA,-LA	DAUP2242LXN-RA,-LA	DAUP2802LXN-RA,-LA
電源			単相200V			
能力	冷房（定格）	kW	14.0	16.0	22.4	28.0
	暖房（定格）	kW	16.0	18.0	25.0	31.5
定格冷房時の顕熱比			0.82	0.78	0.78	0.78
電気特性	消費電力 冷房	kW	0.8/0.98	0.88/1.05	1.24/1.48	1.44/1.7
	消費電力 暖房	kW	0.8/0.98	0.88/1.05	1.24/1.48	1.44/1.7
	運転電流 冷房	A	4.0/4.8	4.4/5.2	6.2/7.4	7.2/8.7
	運転電流 暖房	A	4.0/4.8	4.4/5.2	6.2/7.4	7.2/8.7
外形寸法	高さ×幅×奥行	mm	1,900×1,570×430	1,900×1,570×430	1,900×2,270×430	1,900×2,410×430
質量		kg	240	240	310	360
送風装置	風量	m³/min	65	70	100	130
	機外静圧	Pa	50	50	50	50
	電動機出力×台	W	230×2	270+230	270+230×2	270×3
運転音		dB	45	45	47	47
冷媒配管	液側配管		φ9.52（フレア）		φ9.52（ろう付）	
	ガス側配管		φ15.88（フレア）		φ19.05（ろう付）	φ22.22（ろう付）
ドレン配管			PT1オス（25A）の排水管接続			

注）冷房・暖房能力および電気特性は、JIS B 8615及びJRA4048:2006条件によります。運転音は、JIS規格に準拠し、無響音室換算したときの値です。
実際に据え付けた状態で測定すると周囲の騒音や反響を受け、一般的には表示値よりやや大きくなるのが普通です。
RA,LAタイプは静圧調整器付、R,Lタイプは静圧調整器無

■外形図

DAUP1402・1602

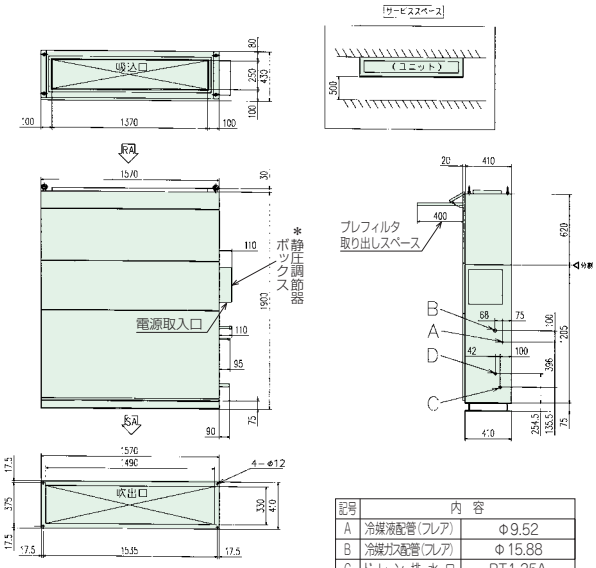

図はDAUP1402-Rを示します。　＊印はRAの場合

記号	内容	
A	冷媒液配管（フレア）	Φ9.52
B	冷媒ガス配管（フレア）	Φ15.88
C	ドレン排水口	PT1-25A
D	加湿器給水口	PT1/2-15A

DAUP2242・2802 （ ）内の数字はDAUP2242

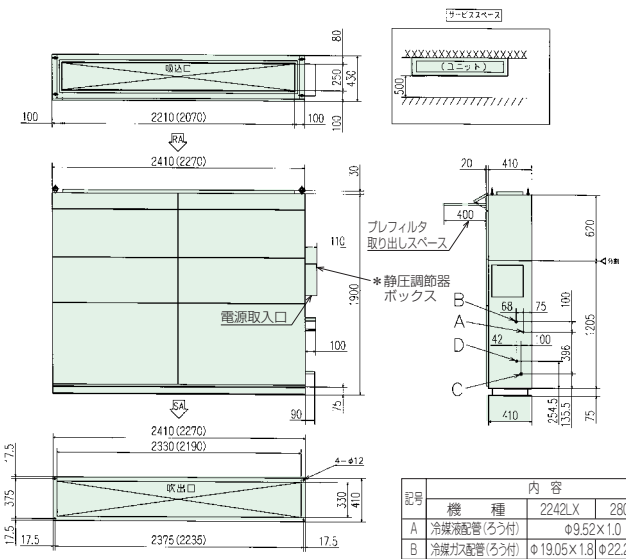

図はDAUP2802-Rを示します。　＊印はRAの場合

記号	内容		
	機種	2242LX	2802LX
A	冷媒液配管（ろう付）	Φ9.52×1.0	
B	冷媒ガス配管（ろう付）	Φ19.05×1.8	Φ22.22×1.8
C	ドレン排水口	PT1-25A	
D	加湿器給水口	PT1/2-15A	

給気処理ユニット

FDU-F

給気と排気のバランス調整に欠かせないユニット

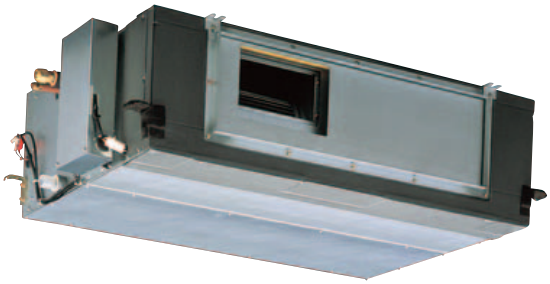

特長① トイレや給湯室などの空調を快適に維持

特長② 最適な室内温度とフレッシュエア量を確保

特長③ ダクトタイプで省スペース化

- ●トイレや給湯室などの強制排気に対応する給気分を空調処理します。
- ●給気処理ユニットは、外気導入されたフレッシュエアの空調処理を行い、室内温度への影響を少なくします。
- ●天井裏に設置するダクトタイプのため省スペース化を実現。

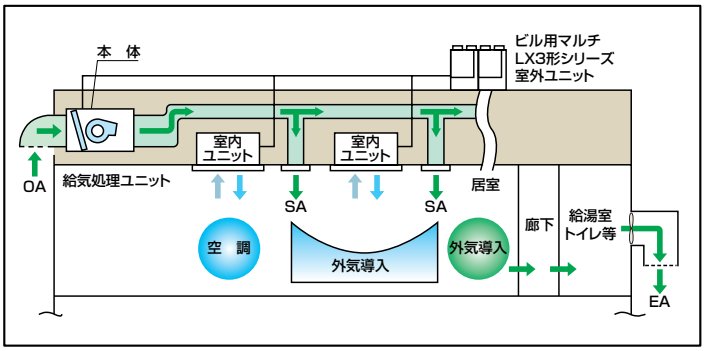

EA（排気）
換気扇等での強制排気。
OA（外気取入）
室内の換気に必要なフレッシュエアを戸外から取り入れます。
SA（給気）
給気処理ユニットで空調処理されたフレッシュエアを室内へ。

排気見合いで同量の外気を取り入れないと、室内が負圧になるため階段やドアからの外気を吸ってしまいます。（給気処理ユニットを使用するとEAとOAがバランスするため）廊下やトイレ等も快適に空調するために給気処理ユニットをおすすめします。

省工事性を追求した新・リモコン（RC-D4）

従来の3心から無極性2心に改良し、施工性の向上を図りました。

■仕様

（50/60Hz）

R410A 形式		FDU	P903FLX〈3.2馬力〉	P1403FLX〈5馬力〉	P2243FLX〈8馬力〉	P2803FLX〈10馬力〉
電源			単相200V			
①能力	冷房	kW	9.0	14.0	22.4	28.0
	暖房		4.2	7.0	10.9	14.8
定格冷房時の顕熱比			–	–	–	–
電気特性	消費電力 冷房	kW	0.11/0.13	0.16/0.18	0.27/0.32	0.31/0.38
	消費電力 暖房		0.11/0.13	0.16/0.18	0.27/0.32	0.31/0.38
	運転電流 冷房	A	0.6/0.7	0.85/1.05	1.6/1.7	1.7/2.0
	運転電流 暖房		0.6/0.7	0.85/1.05	1.6/1.7	1.7/2.0
外形寸法	高さ×幅×奥行	mm	360×820×830	360×1,200×830	360×1,570×830	360×1,570×830
質量		kg	48	62	82	84
送風装置	風量	m³/min	急:8.5/8.5	急:14/14.5	急:22/21.5	急:30/30
	機外静圧	Pa	標準:100　最大:200			
	定格出力×台	W	70	120	130	200
②運転音		dB(A)	急:38/40	急:41/43	急:43/45	急:46/47
冷媒配管	液側	φmm	φ9.52（フレア）		φ9.52（ろう付）	
	ガス側		φ15.88（フレア）		φ19.05（ろう付）	φ22.22（ろう付）
ドレン排水			VP25塩ビ管			

注）①能力・電気特性は、冷房33℃DB28℃WB（68%RH）、暖房（無着霜時）0℃DB−2.9℃WB（50%RH）における値です。
②運転音は、JIS規格に準拠し無響室にて測定した値です。実際に部屋に据付けた場合は周囲の騒音や部屋の反響を受け表示値より大きくなるのが普通です。

注　意

（1）本機は、室内温度を調整する機械ではありません。室内の空調には専用の空調機を併設してください。本機は、室内に外気を導入し、外気を室内温度に近づけるための温度調整を行う機械です。トイレや給湯室等の外気を導入したい小部屋に本機を設置した時は、吹出口の場所は、吹出空気が直接人に当たらないよう設置してください。

（2）本機の使用制限は室内空調用の室内機と異なります。
本機の特性を十分に理解し、正しく設置し、使用してください。正しく使用しないと空調不良や水漏れの原因になります。
外気取入れ温度範囲
冷房時20℃DB～40℃DB（32℃WB）、
暖房時0℃DB～24℃DB

（3）本機に接続されるリモコンも、室内空調用の使用方法と異なります。
本機は下図に示すセンサAにより外気温度を検出し、リモコン設定温度によりサーモ発停を行います。リモコンの設定温度は、サーモ発停の設定外気温度を表します。サーモOFF時は送風運転となり、外気が室内に直接吹き出されますので注意してください。
例えば、リモコンで冷房22℃と設定した場合は、外気温度が22℃以下で送風運転になります。本機のリモコンは管理者の近くに設置してください。

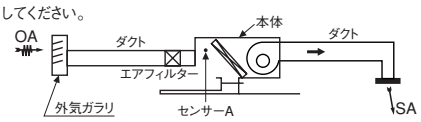

（4）本機のサーモ発停は、外気温度検知により制御しています。
冷房時、低外気温度での吹出口結露、滴下を生じますのでリモコン側サーモへの変更による室温検知およびオプションリモートサーミスタによる室温検知は不可です。

（5）本機は除湿運転では使用しないでください。

加湿器付外気処理ユニット

FDU-F

ヒートポンプ方式による ハイレベルな外気処理を実現

特長① 1システム対応で設置自由度拡大

特長② ビル管理法にも適応する大風量・大加湿容量

特長③ 吹出温度を一定制御

大風量　大加湿量

低騒音　高静圧

快適空間　ファンコントローラ　高性能フィルタ※　バイオクリアフィルタ※

※オプション

〈空調+外気処理+加湿〉1システムで対応可能

空調＋外気処理＋加湿が1システムで対応でき、施工が容易に行えます。
また、標準室内ユニットと混在や同一の冷媒系統に接続が可能で設置自由度拡大。
空調:標準室内ユニット　外気処理＋加湿:外気処理ユニット

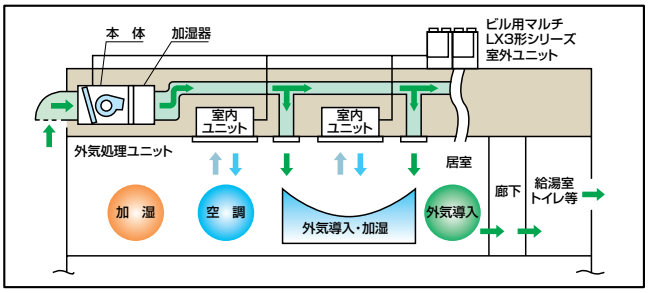

・混在時室内機接続容量100%以下、外気処理ユニットの容量30%以下

上記制限を守らないと、冷房時:吹出し温度上昇、暖房時:吹出し温度低下、他空調機の能力低下を招きます。

ビル管理法適応の大風量・大加湿容量

吸込外気条件0℃50%RHで、吹出温、湿度20℃、50%RH（ビル管理法40%RH）を実現。
当社従来機と比べ風量、加湿能力ともアップし、ビル管理法をらくらくクリアします。

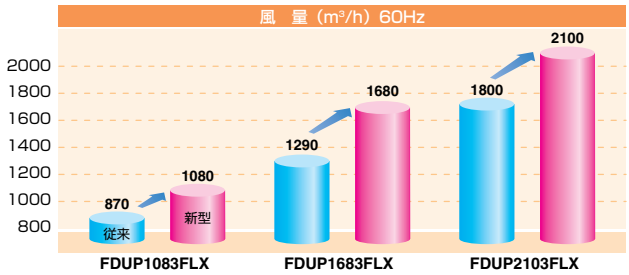

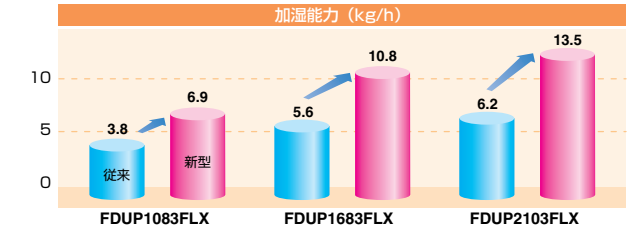

省工事性を追求した新・リモコン（RC-D4）

従来の3心から無極性2心に改良し、施工性の向上を図りました。

吹出温度一定制御

吹出口温度を一定制御とすることで室温変化の少ない省エネ、ハイレベルな外気取入れを実現。

- 外気温度が0℃以下では暖房能力が低下します。
- 外気条件や機械保護制御のため吹出温度が設定温度にならない場合があります。

※冷房は外気温度16℃以下は送風運転です。

冷房外気温度（℃DB）/相対湿度（RH%）	※0～43/30～90
暖房外気温度（℃DB）/相対湿度（RH%）	−5～20/20～90
推奨冷房吹出温度設定範囲（℃）	18～26
推奨暖房吹出温度設定範囲（℃）	18～23
冷房吹出標準設定温度（℃）	18
暖房吹出標準設定温度（℃）	22

業界トップクラスの低騒音を実現し“静音設計”

高性能ファンの複数化と、徹底した遮音処理によって運転音を大幅低減。業界トップクラスの静音性を実現しています。

形　　式	運転音（50/60Hz）
FDUP1083FLX	41/43dB（A）
FDUP1683FLX	43/45dB（A）
FDUP2103FLX	46/47dB（A）

※形式の数字は風量（m³/h）表示
例）1083＝1080m³/h　1083＝LX3形を示す。

全機種、高さ360mmの薄形ユニット

全機種とも室内ユニットの高さを360mmに統一しているので、異容量の複数台を設置する場合でも施工が容易です。同一天井内にすっきり納まるシリーズです。

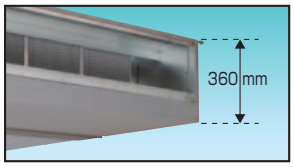

業界初バイオクリアフィルタ（オプション）

“業界初”バイオクリアフィルタをオプション（吸込側取付け）で用意。
各種アレル物質を除去し、快適な環境空間を提供します。

抑制プロセス　バイオクリアフィルタは酵素と尿素の働きで、アレルギーの原因となる花粉やダニなどを分解、細菌やカビ・ウィルスも不活化し、しっかり除菌します。

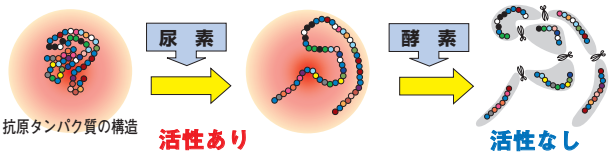

施工情報

オプションのドレンアップセットで天井フトコロ500mm対応及び高ヘッド化可能

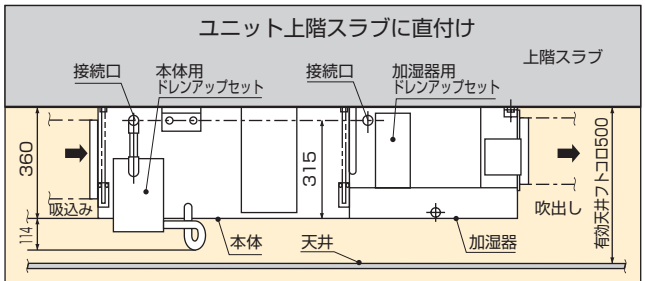

A図　天井フトコロ500mm対応

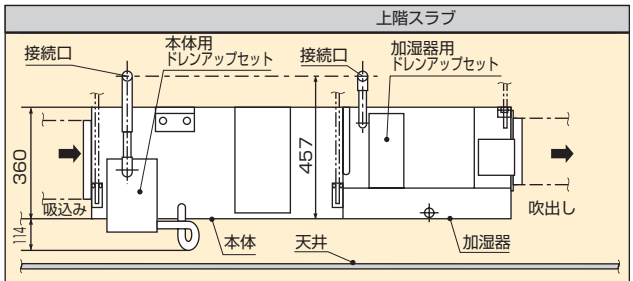

B図　通常スペース対応

ユニット高さ360mm、ユニット直付けしてドレンアップセット（オプション）を使用すれば天井フトコロ500mmのスペースにも対応可能（A図）。据付の自由度を拡大します。

通常スペースではドレンアップセットはユニット下端より457mm ドレンアップ可能（B図）。

●150Paの高静圧で空調設計の自由度拡張、ファンコントローラによる最適風量

●最大400Paの高静圧も可能　オプションの高静圧ファンボックスを使用すれば、業界トップクラスの400Paの機外静圧も可能。

制限・注意事項

1．本機は外気負荷のみ処理するもので、**室内温度を一定にするものではありません。**室内負荷（室内の空調）は、標準室内ユニットを接続してください。**また、吹出温度が標準室内ユニットと異なりますので、吹出し口は配慮して設置してください。**
2．屋外側のダクトは結露防止のため断熱処理を必ず行ってください。
3．本機と標準室内ユニットはグループ制御ができません。それぞれにリモコンを接続してください。
4．本機はSAF（全熱交換器）との連動制御はできません。
5．周囲の露点温度が28℃以下、相対湿度80%以下の所。高湿度の所に据付ける場合は本体の断熱等露付に対する配慮をしてください。本ユニットはJIS露付条件にて試験を行い、不具合のないことを確認しておりますが、ユニット周囲が上記条件以上の高湿度雰囲気の状態で運転すると、水滴が落下する恐れがあります。そのような条件下で使用する可能性がある場合には、**ユニット本体外板、ユニット本体の全ての配管、ドレン配管にさらに10～20mmの断熱材を取り付けてください。**
6．集中コントローラからは15～17℃の温度設定はできません。
7．ワイヤレスキットは対応不可です。
8．他室内ユニットとの混在時に他室内ユニットと1リモコンで複数台制御をするのは不可です。
9．加湿器の周囲温度は0℃以下とならないよう配慮ください。停止時に加湿器の水（残水）が凍結し、故障の原因になることがあります。

■ 仕様　全機種受注生産品

（50/60Hz）

R410A 形式		FDU	P1083FLX（5馬力相当）（接続容量計算時 140）	P1683FLX（8馬力相当）（接続容量計算時 224）	P2103FLX（10馬力相当）（接続容量計算時 280）
接続室外ユニット			3LX, 3LXRシリーズ（5～48馬力）		
電源			単相200V		
送風装置	風量	m³/h (m³/min)	1080/1080（18/18）	1680/1680（28/28）	2100/2100（35/35）
	機外静圧	Pa	標準100　最大200		標準100　最大150
	定格出力×台	W	130×1	130×2	
① 運転音		dB(A)	41/43	43/45	46/47
加湿能力		kg/h	6.9	10.8	13.5
消費電力		kW	0.25/0.3	0.4/0.5	0.5/0.6
運転電流		A	1.25/1.5	2.0/2.5	2.5/3.0
外形寸法	高さ×幅×奥行	mm	360×1,200×1,380	360×1,570×1,380	
質量		kg	93	135	
② 能力	冷房	kW	14.0	22.4	28.0
	暖房		12.0（8.0）	19.3（12.4）	24.1（15.5）
冷媒配管	液側	φmm	9.52（フレア）	9.52（ろう付）	
	ガス側		15.88（フレア）	19.05（ろう付）	22.22（ろう付）
ドレン排水			VP25（本体）　VP20（加湿器）		

注）①運転音はJIS規格に準拠し無響室にて測定した値です。実際に部屋に据付けた場合は、周囲の騒音や部屋の反響を受け表示値より大きくなるのが普通です。
②冷房、暖房能力、消費電力、運転電流は冷房33℃DB/28℃WB、暖房0℃DB/-2.9℃WBにおける値です。吹出温度設定、冷房18℃、暖房22℃。
外気取入れ温度範囲は冷房0～43℃DB、暖房－5～20℃DB　暖房能力は加湿器前の加熱能力を示します。暖房能力の（　）内の値は顕熱能力を示します。
※混在時室内機接続容量100%以下、外気処理ユニットの容量30%以下にしてください。
※外気処理ユニット単独接続時は、外気処理ユニット接続容量 100%以下にしてください。

■ 外形図

FDUP1083FLX

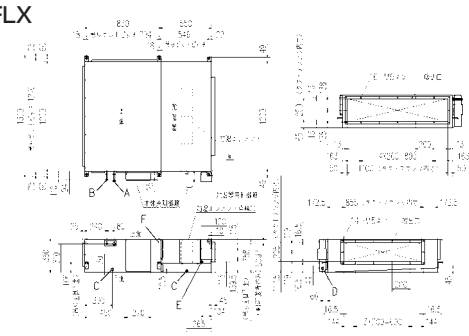

注（1）本体側VP25用接続ソケットを現地手配してください。加湿器側は付属のL型ホースを使用して、その先端にVP20塩ビ管を接続してください。

記号	内	容
A	冷媒ガス側配管	φ15.88（フレア）
B	冷媒液側配管	φ9.52（フレア）
C	ドレン配管接続口	本体　VP25　注（1） 加湿器　VP20 注（1）

記号	内	容
D	電源取入口	φ25
E	給水接続口	G 1/4リングジョイント
F	吊りボルト	M10　6本

FDUP1683FLX, 2103FLX

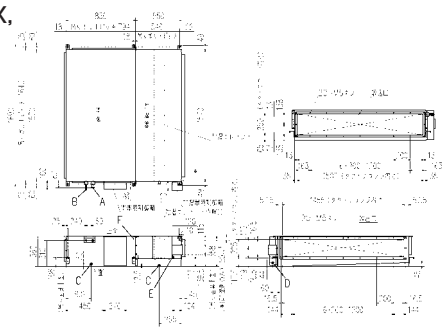

注（1）本体側VP25用接続ソケットを現地手配してください。加湿器側は付属のL型ホースを使用して、その先端にVP20塩ビ管を接続してください。

記号	内	容	
	機種	P168	P210
A	冷媒ガス側配管	φ19.05（ろう付）	φ22.22（ろう付）
B	冷媒液側配管	φ9.52（ろう付）	
C	ドレン配管接続口	本体　VP25　注（1）	
		加湿器　VP20 注（1）	

記号	内	容	
	機種	P168	P210
D	電源取入口	φ25	
E	給水接続口	G 1/4リングジョイント	
F	吊りボルト	M10　6本	

全熱交換器付外気処理ユニット

SAF

高効率の外気処理・空気清浄により、快適室内空調を実現

特長① 外気処理・空気清浄でハイクオリティな空調環境

特長② 比色法65%の高性能フィルタを標準装備

特長③ 他室内ユニットとの連動運転も可能

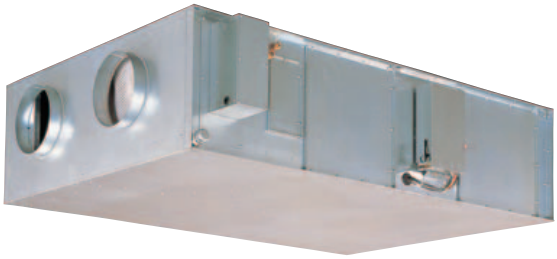

●全熱交換器は、高効率の対向流パイプ方式を採用しています。効率の良い熱回収でエネルギーのムダを抑え、外気処理をスムーズに行います。
●外気を冷却・加熱処理して、換気による室内温度の変化を解消します。
●ビル管理法をクリアする比色法65%の高性能フィルタを標準装備。
●OAルームやコンピュータルーム等に適した気化式加湿器を標準装備。
●LXに接続、専用の熱源が不要な直膨タイプ。

省工事性を追求した新・リモコン(RC-D4)

従来の3心から無極性2心に改良し、施工性の向上を図りました。

■外形図

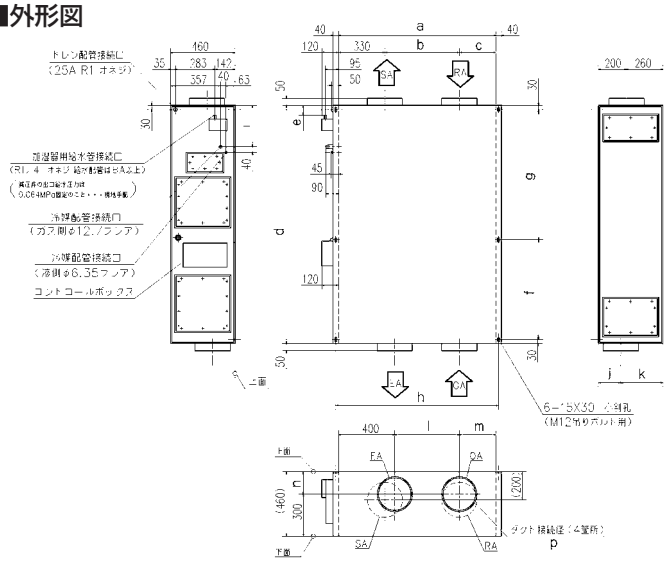

SAFP7503LX

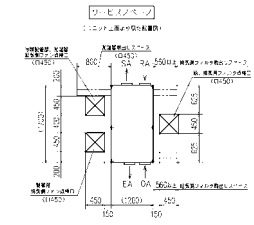

SAFP10003LX

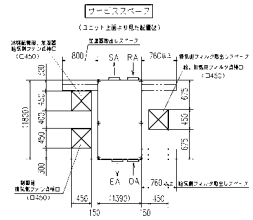

■空気条件/直膨コイル能力

		冷房	暖房
外気処理ユニット(SAF/LX)	給気側(外気/OA)	35℃DB/24℃WB	7℃DB/6℃WB
	排気側(吸気/RA)	27℃DB/19℃WB	20℃DB
室外ユニット(FDC/LX)	吸込空気	35℃DB/24℃WB	7℃DB/6℃WB

注)給・排気風量比1.0

■全熱交換性能

	夏	冬
給気側(外気/OA)	35℃DB/28.5℃WB	7℃DB/5℃WB
排気側(吸気/RA)	27℃DB/19℃WB	20℃DB/12.5℃WB

注)給・排気風量比1.0

■寸法表

機種	a	b	c	d	e	f	g	h	i	j	k	l	m	n	p
SAFP7503LX	1120	530	260	1700	70	710	930	1160	295	160	300	460	260	160	250
SAFP10003LX	1310	625	355	1800	90	750	990	1350	330	180	280	555	355	180	300

■仕様 全機種受注生産品

(50/60Hz)

R410A 形式			SAF	P7503LX	P10003LX
電源				単相200V	
① 全熱交換器熱回収量	エンタルピー交換効率	夏	%	58	
		冬		66	
	温度交換効率			73	
② 熱交換器熱回収量	冷房全熱		kW	4.5	5.6
	暖房全熱			5.0	6.3
電気特性	消費電力	冷房	kW	0.49/0.64	0.57/0.74
		暖房		0.49/0.64	0.57/0.74
	運転電流	冷房	A	2.45/3.2	2.85/3.7
		暖房		2.45/3.2	2.85/3.7
外形寸法	高さ×幅×奥行		mm	460×1,120×1,700	460×1,310×1,800
質量			kg	150	170
外観				クロメートフリー鋼鈑	
送風装置	風量		m^3/h	急:750	急:1000
	機外静圧		Pa	給気側 H:210/300 L:120/120	給気側 H:200/270 L:140/130
				排気側 H:270/360 L:230/250	排気側 H:240/320 L:190/180
	定格出力×台		W	400×2	
運転調整	操作スイッチ			リモートコントローラ RC-D3	
	温度調節			マイコン式サーモスタット	
	表示			液晶表示〈リモコン〉	
	表示灯			緑色:運転 赤色:点検〈リモコン〉	
運転音			dB(A)	急:46/47	
加湿器			kg/h	気化式 3.5	気化式 5.4
エアフィルタ				給気側:比色法65(洗浄再生不可)	
				排気側:フィレドン FS-1705	
冷媒配管	液側		φmm	φ6.35(フレア)	
	ガス側			φ12.7(フレア)	
冷媒				R410A	
ドレン排水				自然排水 25A(接続口 R1 オネジ)	
接続可能室外ユニット				ビル空調マルチ 3LX, 3LXRシリーズ	

注)①夏条件:給気側(外気)35℃DB/28.5℃WB、排気側(換気)27℃DB/19℃WB 冬条件:給気側(外気)7℃DB/5℃WB、排気側(換気)20℃DB/12.5℃WB
②冷房条件:室内側…給気側(外気)35℃DB/24℃WB、排気側(換気)27℃DB/19℃WB 室外側…35℃DB/24℃WB
暖房条件:室内側…給気側(外気)7℃DB/6℃WB、排気側(換気)20℃DB 室外側…7℃DB/6℃WB
外気導入空気温度下限は、0℃DBです。また雨水の侵入の無いようにしてください。
運転音はJIS規格に準拠し、無響室にて測定した値です。実際に据付けた状態で測定すると、周囲の騒音や反響を受け、表示値より大きくなるのが普通です。

クリーンルーム用天埋カセテリア

セゾンクリンキューブ MAMP-K,MAMP-T

セゾンクリンキューブは三菱重工空調システム㈱の取扱製品です。

受注生産品

空調機能を兼ね備えた本格的なHEPAフィルタユニット

特長① 業界トップクラスの清浄度を提供します。（クラス1,000～100,000）

特長② GMP規格のもれ試験に対応可能です。（オプション）

特長③ 酵素殺菌HEPAフィルタへの載せ替えが可能です。（オプション）

特長④ ドレンポンプを標準装備

壁下吸込ダクト接続形システム
MAMP-Kシリーズ

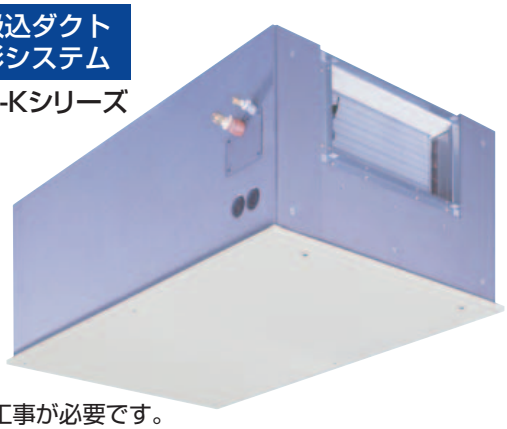

■ダクト工事が必要です。
■清浄度クラス1,000～100,000に対応
■ドラフト感の少ない快適な空調環境設計が可能です。(※1)

天井吸込一体形システム
MAMP-Tシリーズ

■簡単な工事で設置できます。
■清浄度クラス10,000～100,000に対応
■すばやい暖房をお求めの場合Kタイプをご検討ください。(※2)

システム構成

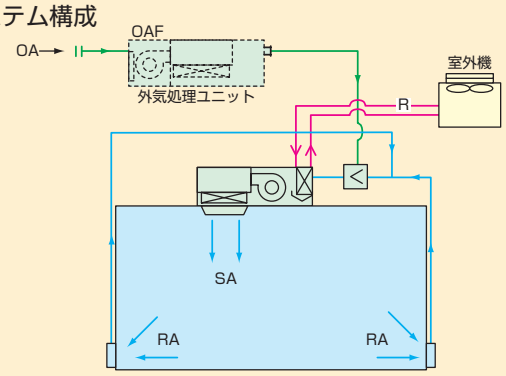

システム構成

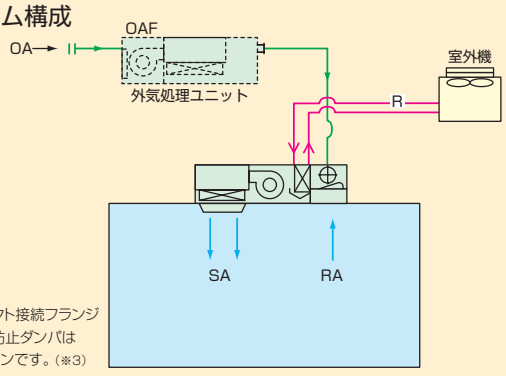

記事:外気ダクト接続フランジと逆流防止ダンパはオプションです。(※3)

※1:手術室など、清浄度を重視する場所や、部屋全体の空調を重視する場合は壁下ダクト接続式を検討願います。
※2:清浄度を上げるため風速を0.5m/s以下に設定してあります。そのため天井の高さによっては暖房時足元が暖まらない事がありますので、その時は補助暖房（パネルヒータ等）の設置を考慮願います。
※3:外気導入をする場合は必ずこのオプションを指定してください。（逆流防止ダンパをつけずに外気導入をすると、ユニット停止時、外気でクリーンルームが汚染されることがあります）

高品質だからこそ幅広い分野でご使用いただけます。

適用分野

■医療機関　手術室・集中治療室・入院病棟など
■研究機関　医療関係・バイオ関係・エレクトロニクス関係など
■工　　場　医療品・食品加工・電子機器など

※その他高清浄度と空調が同時に必要な場所ならすべて検討対象となります。

標準リモコン
RC-D4

室外ユニットとの組合せ

●セゾンクリンキューブMAMPシリーズの室外ユニットは三菱重工製ハイパーマルチLX、LXRです。

●セゾンクリンキューブは三菱重工製天埋カセテリアFDRPと同じ冷媒系統部品（エバポレータ・膨張弁）及び制御回路部品（プリント基板）を使用しています。室外ユニットへの配管・配線接続についてはFDRPと同じように扱うことができます。

■構　造（天井吸込形）

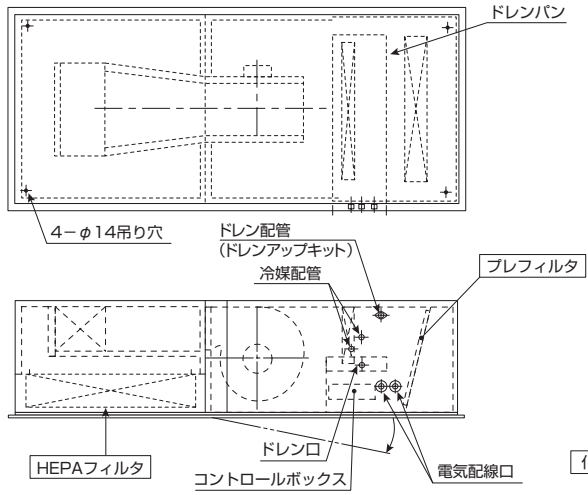

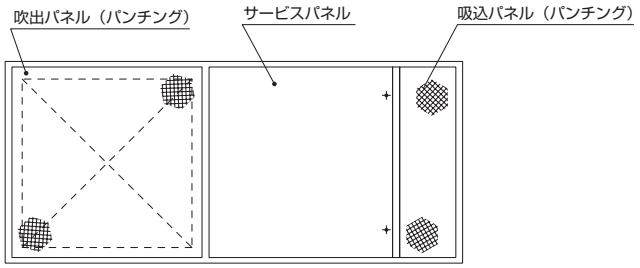

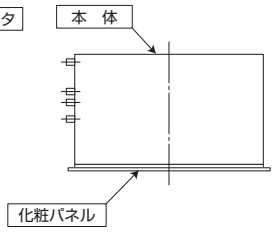

標準構成

Tタイプ
本体＋HEPAフィルタ＋プレフィルタ＋化粧パネル

Kタイプ
本体＋HEPAフィルタ＋化粧パネル

作業しやすい下面サービス方式を採用
- サービスパネル…送風機、制御箱、ドレンパン
- 吸込パネル…プレフィルタ
- 吹出パネル…HEPAフィルタ

■形式・オプション

M	A	M	P36	3	−	18	K	F	−	A
①	②	③	④	⑤		⑥	⑦	⑧		⑨

①	Mitsubishi Medical	⑨	オプション（オプション指定により下記部品を装着して出荷します。） なし：オプションなし A：差圧計（HEPAフィルタ圧損表示用） B：差圧スイッチ（HEPAフィルタ圧損検出・警報出力用） C：集塵効率測定用ダスト投入口 G：外気ダクト接続フランジ＋逆流防止ダンパ（※1） K：加湿器（エアコンの外側面に取り付け） M：DOP測定口＋アルミ枠フィルタ（GMP対応） P：HEPAフィルタ上流・下流圧力検出口 S：殺菌酵素HEPAフィルタ（DOP 99.97%　0.3μm） U：集塵効率99.99%（DOP法　0.15μm）ULPAフィルタ V：殺菌酵素プレフィルタ ※1:外気導入をする場合は必ず指定してください。（逆流防止ダンパをつけずに外気導入をすると、ユニット停止時、外気でクリーンルームが汚染されることがあります）
②	Air-conditioner		
③	M：マルチタイプ		
④	呼称冷房能力		
⑤	冷媒R410A対応3形		
⑥	風量（m^3/min）		
⑦	K：壁下吸込形 T：天井吸込形		
⑧	なし：一体形 F：吹出口ユニット分離形		

■仕様（標準シリーズ）

セゾン対応（MAP）、GHP対応（MAMPG）もご用意しております。

（50/60Hz）

形式			電源	冷房能力 50/60Hz (kW)	暖房能力 50/60Hz (kW)	風量 Hi/Lo (m^3/min)	消費電力 Hi,50/60Hz (kW)	運転音 Hi/Lo (dB)	外形寸法 H×W×D (mm)	質量 (kg)
マルチタイプ	壁下吸込形	MAMP363-18K	単相 200V 50/60Hz	3.6	4.0	18/15	0.20/0.27	41/37	525×1,600×850	125
		MAMP563-20K		5.6	6.3	20/16	0.20/0.27	41/37	525×1,600×850	125
		MAMP713-24K		7.1	8.0	24/17	0.22/0.28	41/36	525×1,600×1300	160
		MAMP903-24K		9.0	10.0	24/17	0.22/0.28	41/36	525×1,600×1300	160
	天井吸込形	MAMP363-18T		3.6	4.0	18/15	0.20/0.27	41/37	525×1,850×850	139
		MAMP563-20T		5.6	6.3	20/16	0.20/0.27	41/37	525×1,850×850	139
		MAMP713-24T		7.1	8.0	24/17	0.22/0.28	41/36	525×1,850×1300	174
		MAMP903-24T		9.0	10.0	24/17	0.22/0.28	41/36	525×1,850×1300	174

記事：1. 風量、消費電力、運転音は50Hz、60Hz共通です。　2. 能力、運転特性はJIS B 8615条件における値です。　3. 騒音は、無響室で吹出口から1.5m離れた位置での値です。実際の設置状態では周囲からの反射音の影響で、一般的に上表の値より大きくなります。　4. 質量は「本体＋パネル＋HEPAフィルタ＋プレフィルタ」の値です。　5. リモコンスイッチは含まれていませんので、別途手配が必要です。　6. 上記シリーズ以外の冷房能力・風量の組合せについては特殊仕様として承ります。ご相談ください。

工場空調に最適

必要スペースのみのゾーン空調で快適環境を実現

VZシステムは、三菱重工空調システム㈱の取扱製品です。

省エネ・ダクトレス・バリアゾーン空調

VZシステム

高静圧ダクト（FDU）とVZノズルを
接続するシステムです。
5馬力単位のゾーン空調システム

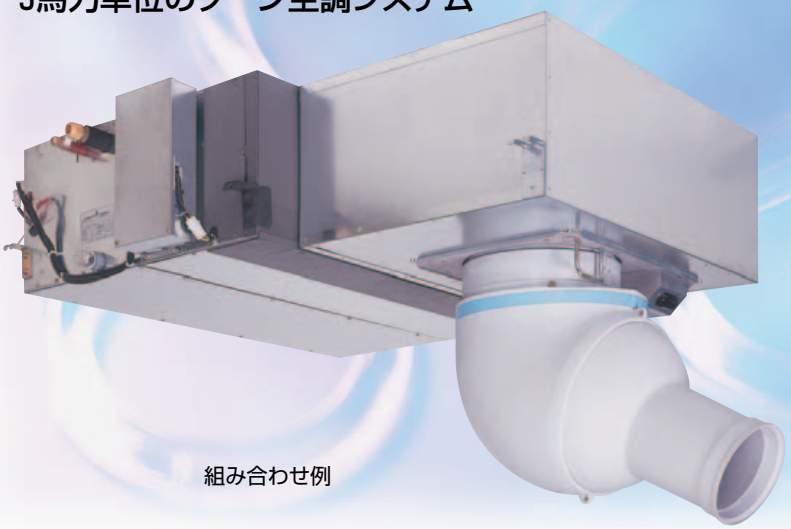

組み合わせ例

各種規模の職場・工場において
- 自動車修理工場、一般工場
- ショールーム、体育館
- 倉庫、荷捌場
- 事務所併設工場

求められているニーズは
**職場環境の改善を
省エネ・省コストで**

従来の難点を解決した
**ダクト不要で快適な
省エネ工場空調**

VZシステム

必要スペースのみのゾーン空調

省エネ・省コストのダクトレス空調

◆ダクトを使わずに高風速で広範囲な活動領域を部分的に空調します。

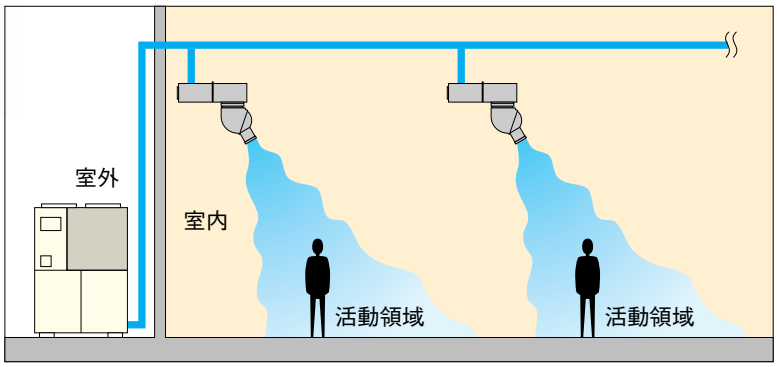

スイング角度は30°～120°

吹出ノズルが360°回転し、リモコンで制御可能

◆活動領域に合わせて、風の広がりは30°、60°、90°、120°の4段切替がリモコンでできます。上下には80°手動で設定できます。

天吊タイプ　ノズル作動範囲

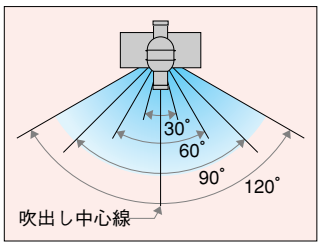

水平には120°

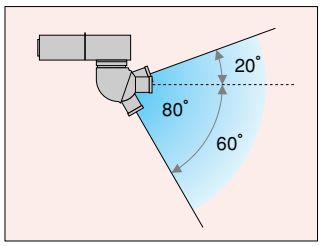

垂直には80°

体感温度（SET*）での冷房感

冷房と強力ゆらぎ風でさわやか冷房

◆風の温度が30℃でも風速が大きいと体感温度は27℃（相対湿度60%、風速4m/s）になります。従来方式とは異なる省エネ冷房システムです。

◆吹出し口がスイングするので自然に近いゆらぎ風となり快適性が増します。

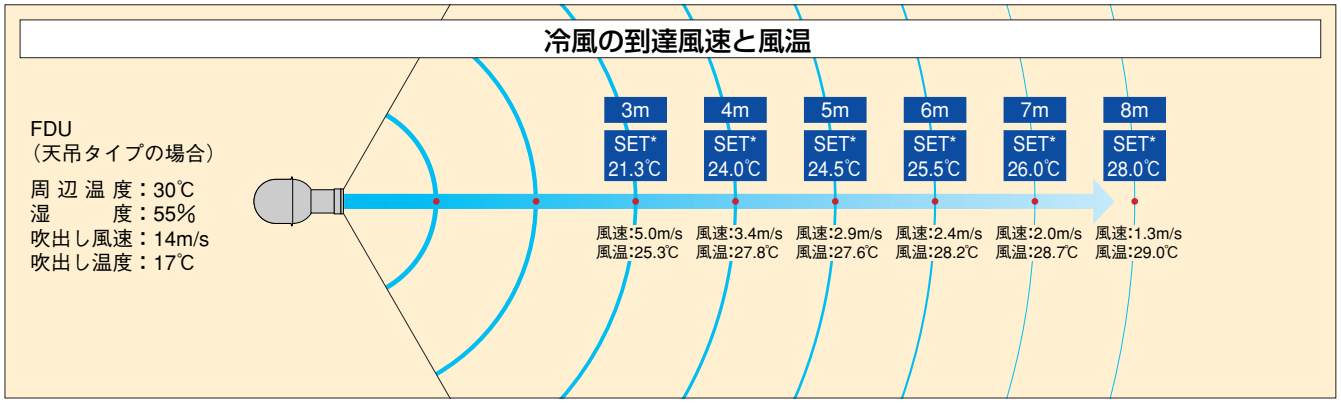

SET*（エス・イー・ティ・スター／標準新有効温度）…風速や温度の要因を考慮して、実際に人が感じる温度

ハイパーLXマルチと組合せ

■ **経済的なガスをエネルギー源とし、優遇制度の利用で短期間の設備費償却。**

■ **24時間操業の企業にも、新快適冷房が可能。**

◆2交替、3交替で24時間操業を実施している工場やオフィススペースは、VZ・LXマルチのコンビなら、24時間快適工場と24時間快適オフィスを実現します。

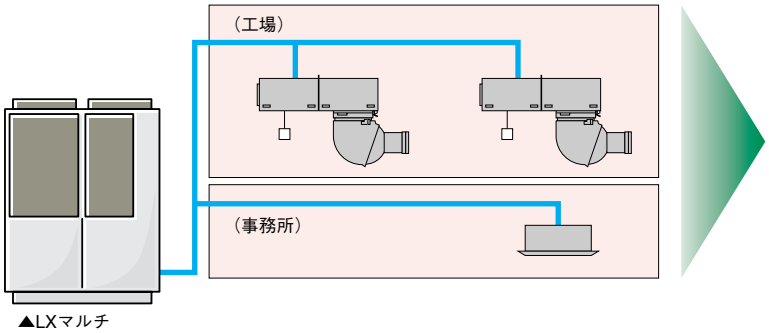

VZシステムでダブル省エネ効果

必要スペースだけを冷房するため、高い省エネを実現するVZシステム。

◆高効率ハイパーLXマルチで低コスト・省エネ空調が実現できます。

◆体感温度重視の省エネ空調

空調スタイルに応じた室内ユニットとも組合せ可能

事務所用として、4・3・2方向吹出しカセットタイプなどとの組合せも可能です。

VZシステムと室内ユニットの組合せ例

■ 天吊タイプ

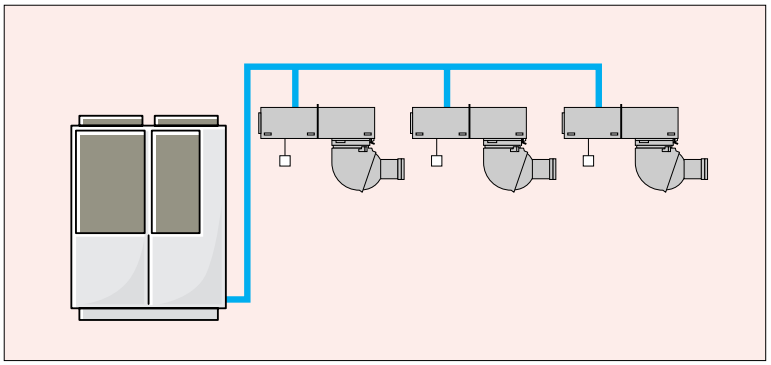

適用組合せ・リモコン仕様

システム器材

器材 ＼ 室内ユニット	吹出ノズル	吹出チャンバ			グリスフィルタ	連動運転キット	備考
	SA03647	SA06538（ワイドスイング）	SA06539（ラインスイング）	SA04009	SA02966	HA06025	
FDUP1403LX〔高静圧ダクトタイプ〕	◎	◎※ または	◎※			○	高天井モードに変更してください。

（注）1. ◎必須器材　○任意器材
2. 天吊形でご使用の場合吹出しチャンバは※のワイドスイングかラインスイングのどちらかを選定してください。

吹出ノズルと吹出ノズル用ワイヤレスリモコン（標準付属）仕様

SA03647

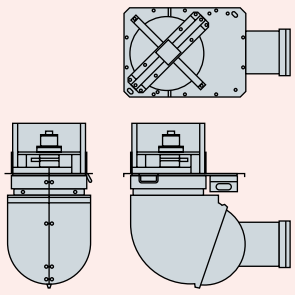

設置	設置場所	屋内		電気特性	絶縁抵抗	10MΩ以上
	質量	23kg			耐電圧	1800V-1秒間
	色	グレー（底板パネルは生地色）		吹出特性	ノズル内径	φ210mm
	使用周囲温度	LXマルチ使用可能範囲			最高使用風温	60℃
	付属品	赤外線リモコン		制御	スイング周期	低速・中速・高速設定
電気特性	電源電圧	単相200V			スイング角度	30・60・90・120度設定
	周波数	50Hz	60Hz		スイング中心	360度任意方向設定
	入力	10W	12W		操作方式	赤外線リモコン
	最大電流	0.3A	0.3A			
備考	高断熱仕様　風量：30～40m³/min　圧損：235Pa（35m³/min時） ノズルスイング：左右（電動）、上下（手動）					

（ご注意）●システムの空気吸込口には、必ずフィルタを取り付けてください。
●著しいほこり、オイルミストなどの雰囲気では使用しないでください。

吹出ノズル用リモコン（吹出ノズルに同梱）

①首振運転入・切スイッチ
②中心位置左スイッチ（360度可能）
③中心位置右スイッチ（360度可能）
④首振速度設定スイッチ（低・中・高、ただし30度の場合は低・中のみ）
⑤首振角度設定スイッチ
⑥追加ファンクションスイッチ

（注1）吹出ノズル回転中に障害物に当たると、モーター保護装置が働きます。
リセット方法はリモコンボタンを③→②→①順に押してください。
（注2）吹出ノズルはインバータの出すノイズ高調波により誤作動する場合があります。その場合は、三菱重工空調システム（株）までご連絡ください。

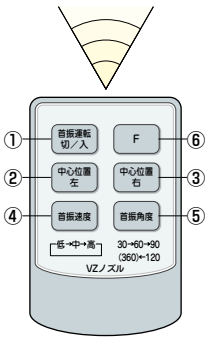

【使用上のご注意】

（1）VZシステムの特長は「冷房」に「強い風」をプラスして体感温度を下げるというもので、「冷房」において効果を発揮するものです。「暖房」では「強い風」が当ると、逆に不快感を感じる場合があるため、吹出ノズルの向きを直接風が人に当たらない方向（例えば床面方向）に固定するなどしてご使用ください。

（2）結露について
吹出ノズルは高断熱ノズルで、ノズル周囲空気の露点より8℃低い温度までは結露滴下しませんが、吹出チャンバを含め状況により結露滴下することがありますので、万一結露水が滴下しても問題がないよう設置位置にご配慮ください。

外形寸法他

天吊タイプ　VZ組合せ図（ワイドスイング・ラインスイング）

ワイドスイング　FDUP1403LX

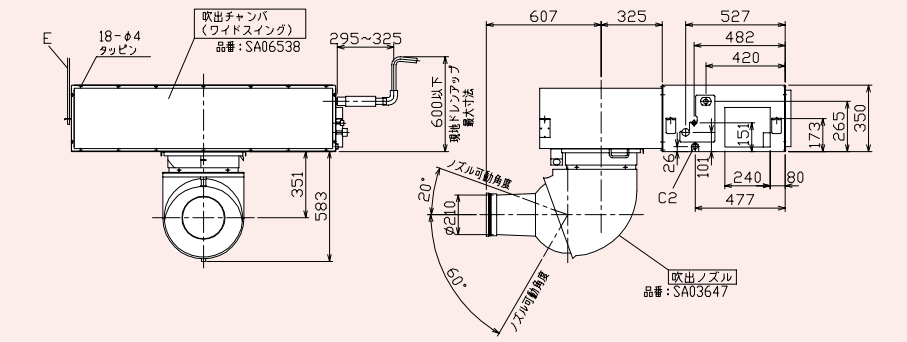

ワイドスイング方式

風を広く・遠くまで届けます。

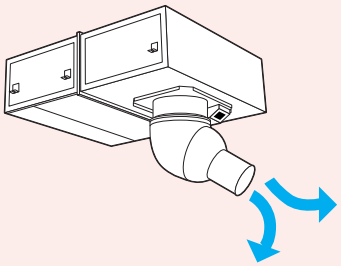

ラインスイング　FDUP1403LX

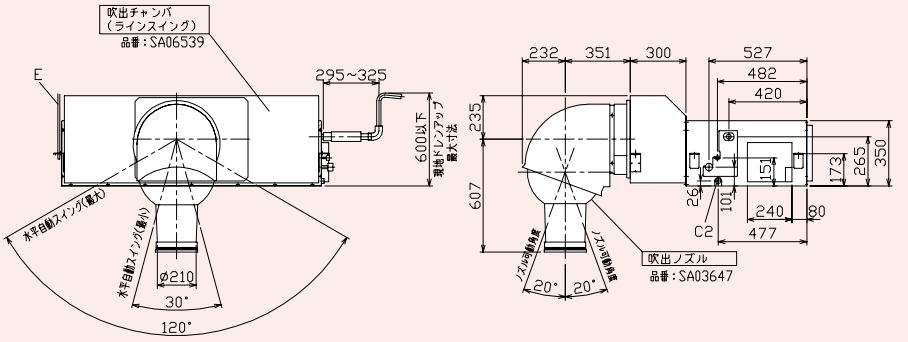

ラインスイング方式

商品陳列台や生産ライン通路に沿って、
真下方向に風を吹き下ろします。

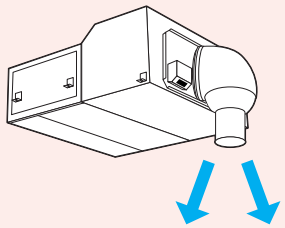

耐重塩害仕様室外ユニット

海浜近郊地域の塩害による腐蝕を防ぐ高耐久シリーズ

外板から細部パーツまで耐重塩害塗装
機種バリエーションを豊富に設定

耐蝕性抜群の室外ユニット

外板には耐蝕性・耐薬品性にすぐれるカチオン電着塗装を採用。熱交換器、ろう付部、圧縮機、ファンガード、フィンガードなどにも耐重塩害対策を実施、塩害・亜硫酸ガスによるサビを防ぎ、商品寿命、エクステリア性を大幅に向上しています。耐重塩害仕様FDCSシリーズの防サビ性能は、標準室外ユニットに比べて約2倍の耐蝕性を備えています。

4・5馬力　6馬力　8～12馬力　14・16馬力　18～24馬力

■耐重塩害仕様

*組合せ用

部品名		1123～3353（4～12馬力）	3353*～6803（12*～24馬力）
外板		塗装用亜鉛メッキ鋼板+塗装　**下塗:カチオン電着塗装**　上塗:ポリエステル系塗料粉体塗装 ※塗装色　スタッコホワイト（マンセル4.2Y7.5/1.1近似）	塗装用亜鉛鉄板+塗装　下塗:カチオン電着塗装　**上塗:アクリル樹脂焼付塗装** ※塗装色　スタッコホワイト（マンセル4.2Y7.5/1.1近似）
底板	112、140	Zn-Al-Mg合金メッキ鋼板**+塗装**　**下塗:カチオン電着塗装**　**上塗:ポリエステル系塗料粉体塗装** ※塗装色　スタッコホワイト（マンセル4.2Y7.5/1.1近似）	Al-Zn合金メッキ鋼板**+塗装** **下塗:カチオン電着塗装　上塗:アクリル樹脂焼付塗装** ※塗装色　スタッコホワイト（マンセル4.2Y7.5/1.1近似）
	160～335	外板と同じ	
ドレンパン		—	Al-Zn合金メッキ鋼板**+塗装** **下塗:カチオン電着塗装　上塗:アクリル樹脂焼付塗装** ※塗装色　スタッコホワイト（マンセル4.2Y7.5/1.1近似）
フィンガード		鉄線+樹脂コーティング	
ファンガード		鉄線+樹脂コーティング	
ファン		プラスチック	
ファンモータ		亜鉛メッキ鋼板+プラスチック+**防錆剤塗布**	アルミダイキャスト**+防錆剤塗布**
モータベース	112,140	外板と同じ	鋼管+焼付塗装**+防錆剤塗布**
	160～335	亜鉛メッキ鋼板**+防錆剤塗布**	
熱交換器	フィン	**高耐食仕様プレコートアルミ（青色）**	
	配管	銅管**+防錆剤塗布**	
	側板	亜鉛メッキ鋼板**+防錆剤塗布**	亜鉛鉄板**+防錆剤塗布**
圧縮機		鋼管・銅管+焼付塗装**+防錆剤塗布**	鋼管・銅管+焼付塗装**+防錆剤塗布**
アキュムレータ		鋼管・銅管+焼付塗装**+防錆剤塗布**	
レシーバ		鋼管・銅管+焼付塗装**+防錆剤塗布**	
基板	制御基板	CEM3銅張積層板+防湿剤塗布	
	INV基板	CEM3銅張積層板+防湿剤塗布	
	ノイズフィルタ基板	CEM3銅張積層板+防湿剤塗布	
	EEV基板	CEM3銅張積層板+防湿剤塗布	紙フェノール銅張積層板+防湿剤塗布
電装品箱	112,140	外板と同じ	**塗装用亜鉛鉄板+カチオン電着塗装（下塗）** **+アクリル樹脂焼付塗装（上塗）**
	160～335	亜鉛メッキ鋼板**+防錆剤塗布**	
仕切板	112,140	外板と同じ	—
	160～335	亜鉛メッキ鋼板**+防錆剤塗布**	
操作弁ブラケット	112,140	外板と同じ	**塗装用亜鉛鉄板+カチオン電着塗装（下塗）** **+アクリル樹脂焼付塗装（上塗）**
	160～335	亜鉛メッキ鋼板**+防錆剤塗布**	
ネジ	外側	ステンレス**+亜鉛コーティング+クロメート処理+フッ素コーティング**	ステンレス+**亜鉛メッキクロメート+フッ素コーティング**
	内側	ステンレス**+亜鉛コーティング+クロメート処理+フッ素コーティング** 鉄鋼+亜鉛コーティング+クロメート処理 （112,140）ステンレス+不動態化処理 （160～335）ステンレス+ニッケルメッキ+三価クロムメッキ	ステンレス+酸化皮膜化処理
他（機能品、銘板）		標準機仕様と同じ	

記事　1.「耐重塩害仕様」は、日本冷凍空調工業会標準規格JRA9002に基づいています。　2.上表にて太字部分は、標準機仕様と異なる点を示します。　3.据付時のご注意　(a)建物の風下や軒下等に設置してください。(b)海岸線に設置する場合直接潮風が当らないように防風板等を設けてください。(c)水はけのよい場所に設置してください。(d)据付時についた傷は補修してください。(e)取り外したサービスパネル取り付けのネジは、作業終了後に確実に締め付けられていることを確認してください。　4.メンテナンス時のご注意　シーズンオフなどで長期間ユニットを停止する場合はユニットにカバーをかける等の処置をしてください。

■耐重塩害仕様機種一覧 全機種受注生産品

	HyperMultiLX	HyperMultiLX 更新専用リフレッシュマルチ	HyperMultiLXR
4馬力	FDCSP1123HLXB	—	—
5馬力	FDCSP1403HLXB	—	—
6馬力	FDCSP1603HLXB	—	—
8馬力	FDCSP2243HLXYB	FDCRSP2243HLXYB	FDCSP2243HLXR
10馬力	FDCSP2803HLXYB	FDCRSP2803HLXYB FDCRSP2803HLXB-K	FDCSP2803HLXR
12馬力	FDCSP3353HLXYB FDCSP3353HLXB-K	FDCRSP3353HLXB	FDCSP3353HLXR FDCSP3353HLXR-K
14馬力	FDCSP4003HLXB	FDCRSP4003HLXB	FDCSP4003HLXR
16馬力	FDCSP4503HLXB	FDCRSP4503HLXB	FDCSP4503HLXR
18馬力	FDCSP5043HLXB	FDCRSP5043HLXB	FDCSP5043HLXR
20馬力	FDCSP5603HLXB	FDCRSP5603HLXB	FDCSP5603HLXR
22馬力	FDCSP6153HLXB	—	FDCSP6153HLXR
24馬力	FDCSP6803HLXB	—	FDCSP6803HLXR

耐重塩害仕様は、塩害または大気汚染の影響を受ける場所へ設置するのに最適な仕様となっています。

■据付場所について

耐重塩害仕様	据付場所	設置環境の目安
	潮風の影響を受ける場所 ただし、塩分を含んだ水が直接室外ユニットにかからない場所 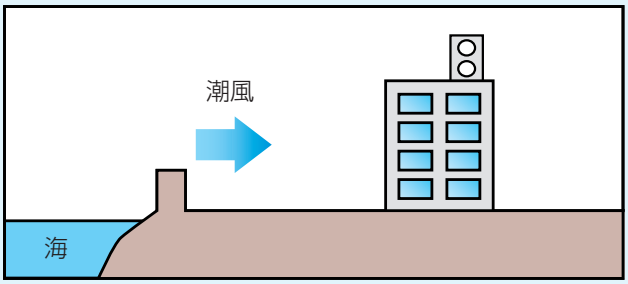 	• 室外ユニットに雨があまりかからない場所 • 潮風が直接当たる場所 • 室外ユニットの設置場所から海までの距離が約300m以内にある場所 • 室外ユニットが建物の表（海岸面）になる場所 • 室外ユニット設置場所付近のトタン屋根、ベランダの鉄製部の塗り替え等が多い場所

■設置距離目安

直接風が当たるところ（設置環境により条件が変わります）

設置する地域	設置距離目安		
	300m	500m	1km
内海に面する地域※1	H	L	–
外洋に面する地域	H		L
沖縄・離島	H		

H：耐重塩害仕様　L：耐塩害仕様　※1 瀬戸内海等

直接風が当たらないところ（設置環境により条件が変わります）

設置する地域	設置距離目安		
	300m	500m	1km
内海に面する地域※1	L	–	
外洋に面する地域	H	L	
沖縄・離島	H		L

H：耐重塩害仕様　L：耐塩害仕様　※1 瀬戸内海等

据付上の注意（維持管理）

1. 海水飛沫および潮風に直接さらされることを極力回避するような場所へ設置してください。また、波しぶき等が直接かかる場所への設置は避けてください。
2. 外装パネルに付着した海塩粒子が雨水によって十分洗浄されるようにしてください。室外ユニットには日除け等を取付けないなど配慮してください。
3. 室外ユニット底板内への水の滞留は、著しく腐食状態を促進させるため、底板内の水抜け性を損なわないように、傾き等に注意してください。
4. 海岸地帯への据付品については付着した塩分等を除去するために定期的に水洗いを行ってください。
5. 据付、メンテナンス等に付いた傷は、補修してください。
6. 機器の状態を定期的に点検してください。必要に応じて再防錆処置や部品交換等を実施してください。
7. 基礎部分の排水性を確保してください。

室内ユニット外形図

（単位：mm）

小容量コンパクトシリーズ FDTCP22～P56

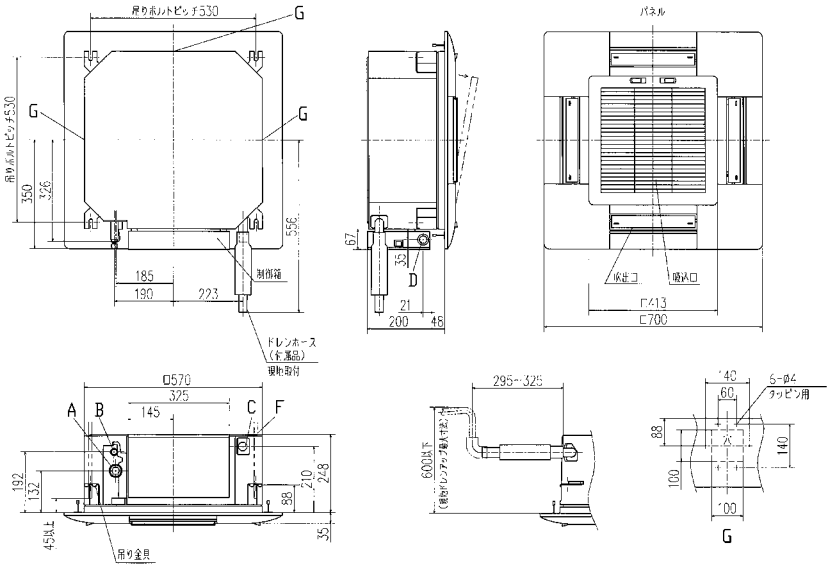

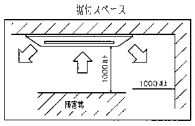

隣接設置の場合は、ユニット間を4000以上離してください。

記号	内容		
	機種	FDTCP223LX, 283LX	FDTCP363LX, 453LX, 563LX
A	冷媒ガス側配管	φ9.52（フレア）	φ12.7（フレア）
B	冷媒液側配管	φ6.35（フレア）	
C	ドレン配管	VP20（I.D.20, O.D.26）注（2）	
D	電源取入口	φ25	
F	吊りボルト	（M10又はM8）	
G	吹出分岐ダクト接続口	（ノックアウト）	

注（1）装置銘板は制御箱の蓋に付いています。
（2）VP20用接続ソケットを現地手配してください。
（3）このユニットは、システム天井用に設計されています。
もし、システム天井以外に据付ける場合は、制御弱電に点検口を設置してください。

FDTCシリーズは標準パネル仕様のみの設定となります。

FDTP28～P80

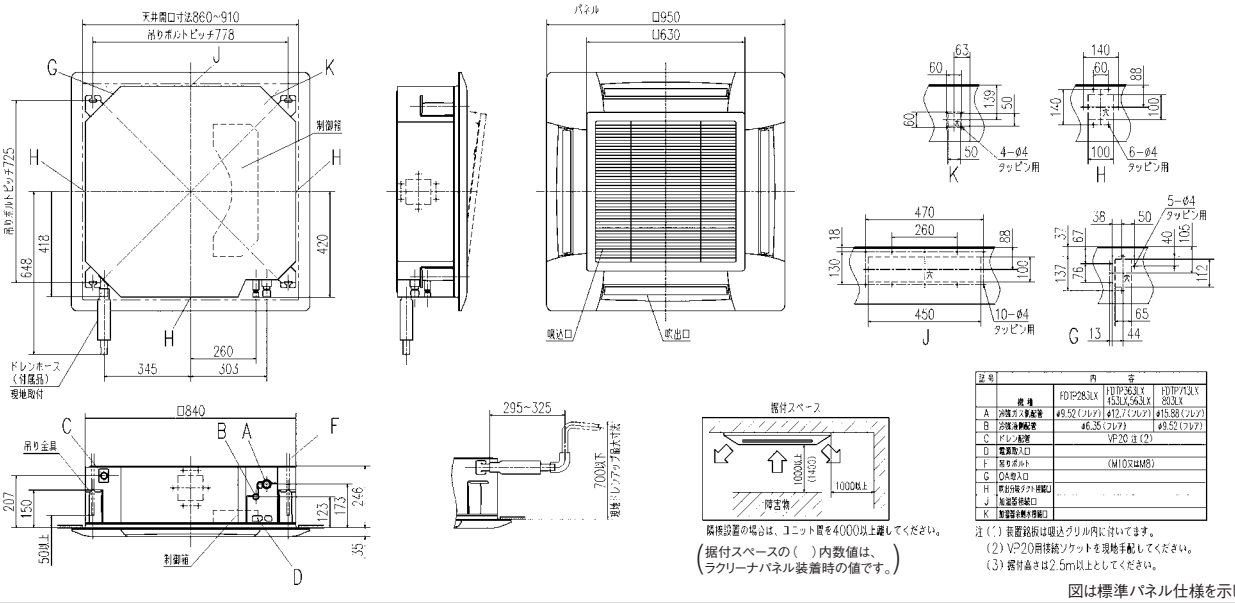

隣接設置の場合は、ユニット間を4000以上離してください。

（据付スペースの（　）内数値は、ラクリーナパネル装着時の値です。）

記号	内容			
	機種	FDTP283LX	FDTP363LX 453LX,563LX	FDTP713LX 803LX
A	冷媒ガス側配管	φ9.52（フレア）	φ12.7（フレア）	φ15.88（フレア）
B	冷媒液側配管	φ6.35（フレア）		φ9.52（フレア）
C	ドレン配管	VP20 注（2）		
D	電源取入口			
F	吊りボルト	（M10又はM8）		
G	OA吸入口			
H	吹出分岐ダクト接続口			
J	加湿器接続口			
K	加湿器余剰水排水口			

注（1）装置銘板は吸込グリル内に付いてます。
（2）VP20用接続ソケットを現地手配してください。
（3）据付高さは2.5m以上としてください。

図は標準パネル仕様を示します。

FDTP90～P160

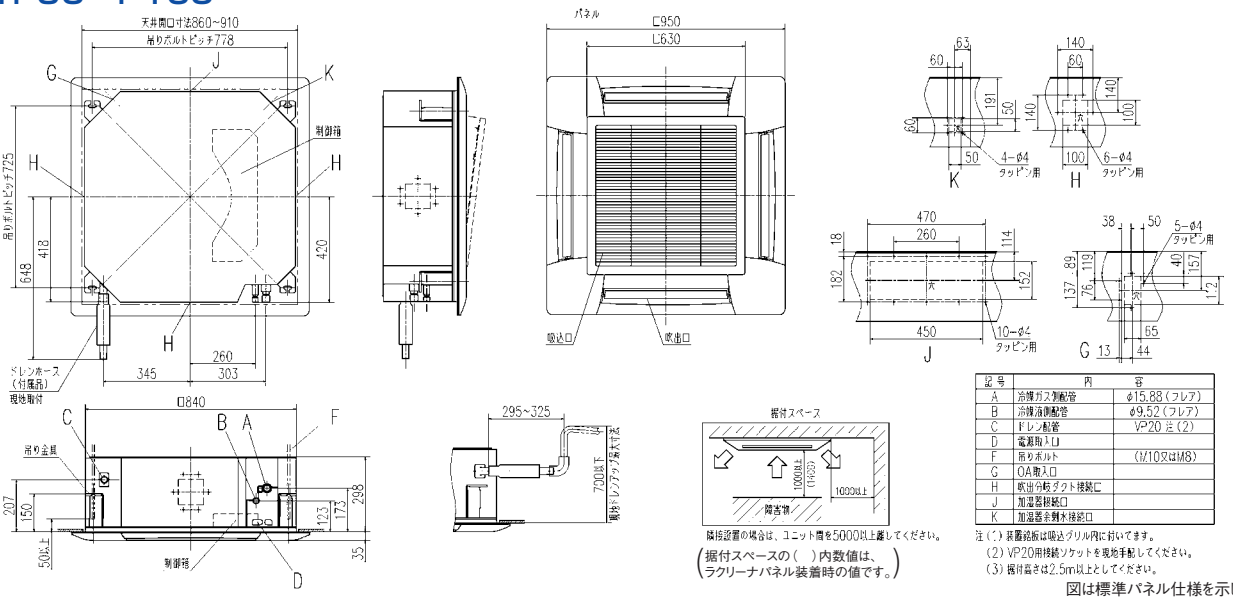

隣接設置の場合は、ユニット間を5000以上離してください。

（据付スペースの（　）内数値は、ラクリーナパネル装着時の値です。）

記号	内容
A	冷媒ガス側配管 φ15.88（フレア）
B	冷媒液側配管 φ9.52（フレア）
C	ドレン配管 VP20 注（2）
D	電源取入口
F	吊りボルト （M10又はM8）
G	OA取入口
H	吹出分岐ダクト接続口
J	加湿器接続口
K	加湿器余剰水排水口

注（1）装置銘板は吸込グリル内に付いてます。
（2）VP20用接続ソケットを現地手配してください。
（3）据付高さは2.5m以上としてください。

図は標準パネル仕様を示します。

（単位:mm）

FDTP224, P280

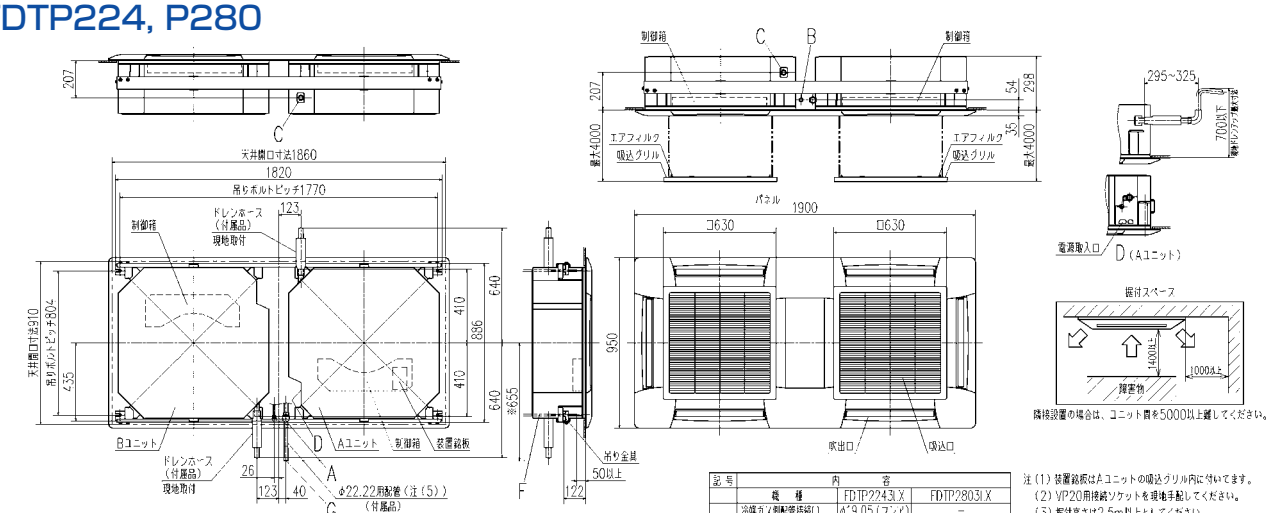

記号	内容		
	機種	FDTP224JX	FDTP280JX
A	冷媒ガス側配管接続口	φ9.05（フランジ）	－
	冷媒ガス側付属配管接続口	－	φ19.05（フレア）注(5)
B	冷媒液側配管	φ9.52（フレア）	
C	ドレン配管	VP20 2箇所 注(2)	
D	電源取入口		
F	吊りボルト	M10~M12	
G	冷媒ガス側配管接続口（接続配管使用）	－	φ22.22（ろう付）注(5)

注（1）装置銘板はAユニットの吸込グリル内に付いています。
（2）VP20用接続ソケットを現地手配してください。
（3）据付高さは2.5m以上としてください。
（4）ワイヤレスキットPCNLA-T-36W使用時はハーネスセットRCN-T-HA6が必要となります。
（5）P280は付属のφ22.22用配管を使用し現地配管と接続してください。
（6）※はφ22.22用配管（付属品）の接続位置を示す。

図はラクリーナパネル仕様を示します。

FDTWP22～P56

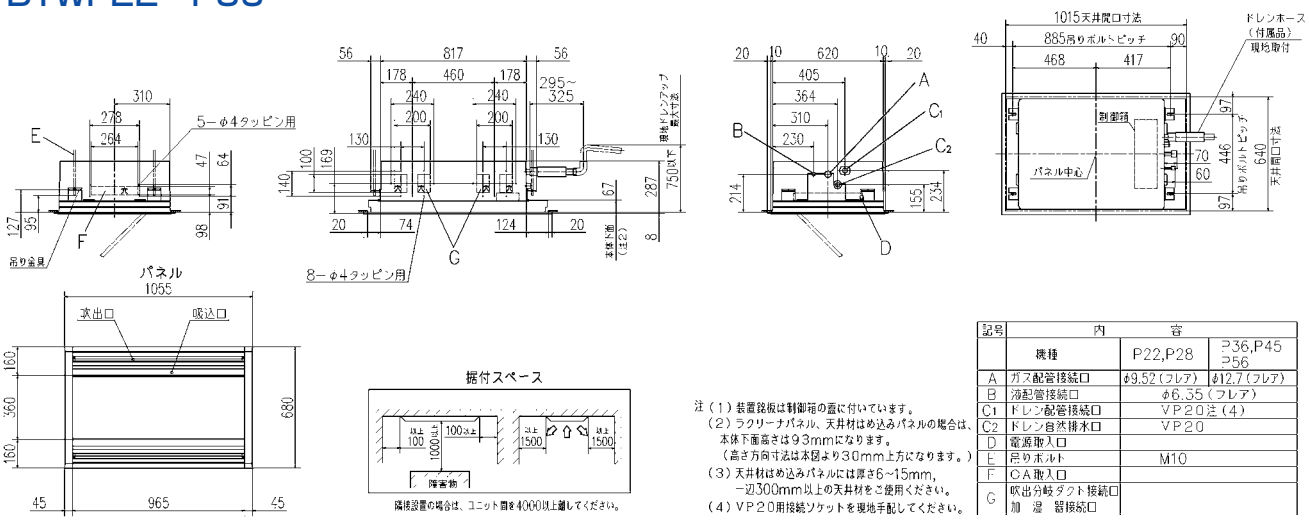

記号	内容		
	機種	P22,P28	P36,P45 P56
A	ガス配管接続口	φ9.52（フレア）	φ12.7（フレア）
B	液配管接続口	φ6.35（フレア）	
C1	ドレン配管接続口	VP20注(4)	
C2	ドレン自然排水口	VP20	
D	電源取入口		
E	吊りボルト	M10	
F	CA取入口		
G	吹出分岐タクト接続口 加湿器接続口		

注（1）装置銘板は制御箱の蓋に付いています。
（2）ラクリーナパネル、天井材はめ込みパネルの場合は、本体下面高さは93mmになります。（高さ方向寸法は本図より30mm上方になります。）
（3）天井材はめ込みパネルには厚さ6~15mm、一辺300mm以上の天井材をご使用ください。
（4）VP20用接続ソケットを現地手配してください。

図は標準パネル仕様を示します。

FDTWP71～P90

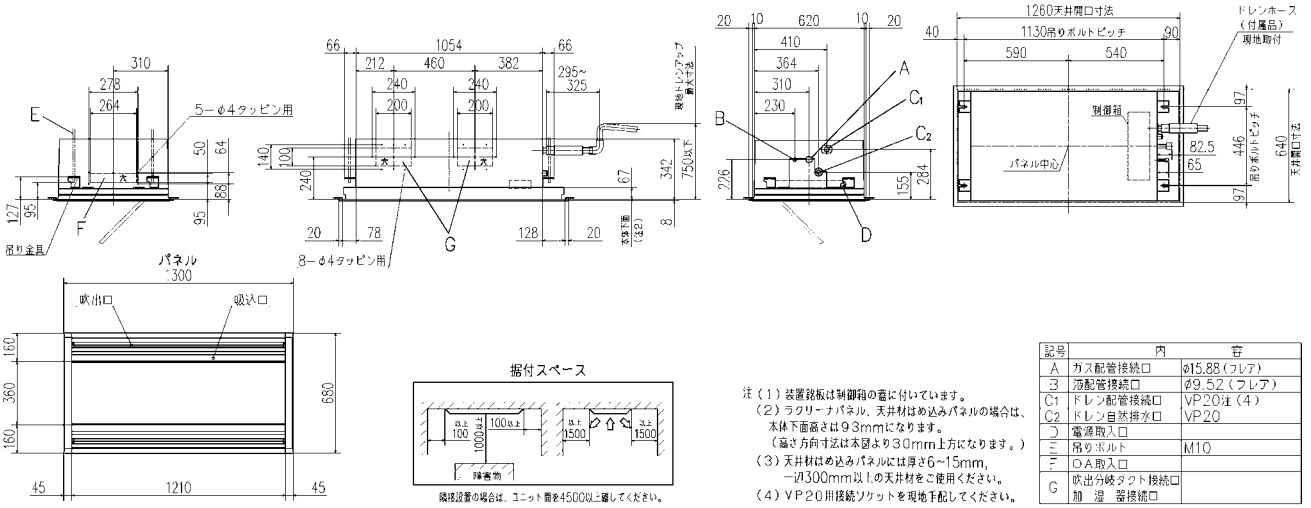

記号	内容	
A	ガス配管接続口	φ15.88（フレア）
B	液配管接続口	φ9.52（フレア）
C1	ドレン配管接続口	VP20注(4)
C2	ドレン自然排水口	VP20
D	電源取入口	
E	吊りボルト	M10
F	CA取入口	
G	吹出分岐タクト接続口 加湿器接続口	

注（1）装置銘板は制御箱の蓋に付いています。
（2）ラクリーナパネル、天井材はめ込みパネルの場合は、本体下面高さは93mmになります。（高さ方向寸法は本図より30mm上方になります。）
（3）天井材はめ込みパネルには厚さ6~15mm、一辺300mm以上の天井材をご使用ください。
（4）VP20用接続ソケットを現地手配してください。

図は標準パネル仕様を示します。

室内ユニット外形図

（単位：mm）

FDTWP112～P160

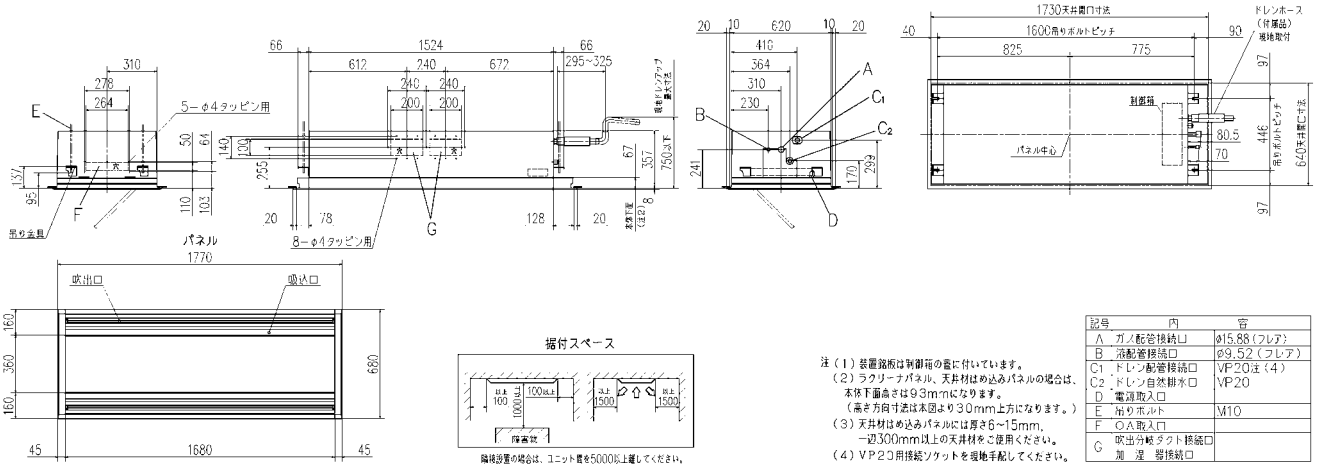

注（1）装置銘板は制御箱の蓋に付いています。
（2）ラクリーナパネル、天井材はめ込みパネルの場合は、本体下面高さは93mmになります。
（高さ方向寸法は本図より30mm上方になります。）
（3）天井材はめ込みパネルには厚さ6～15mm、一辺300mm以上の天井材をご使用ください。
（4）VP20用接続ソケットを現地手配してください。

記号	内	容
A	ガス配管接続口	φ15.88（フレア）
B	液配管接続口	φ9.52（フレア）
C1	ドレン配管接続口	VP20注（4）
C2	ドレン自然排水口	VP20
D	電源取入口	
E	吊りボルト	M10
F	OA取入口	
G	吹出分岐ダクト接続口 加湿器接続口	

図は標準パネル仕様を示します。

小容量コンパクトシリーズ FDTSCP22～P36

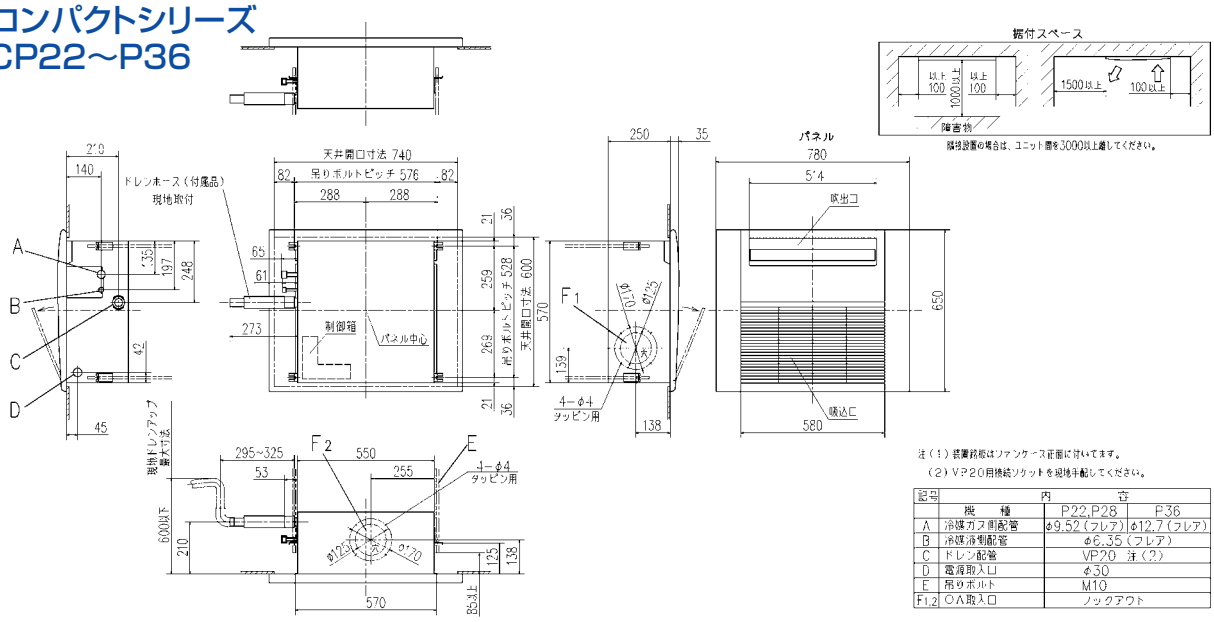

注（1）装置銘板はファンケース正面に付いています。
（2）VP20用接続ソケットを現地手配してください。

記号	内容		
	機種	P22,P28	P36
A	冷媒ガス側配管	φ9.52（フレア）	φ12.7（フレア）
B	冷媒液側配管	φ6.35（フレア）	
C	ドレン配管	VP20 注（2）	
D	電源取入口	φ30	
E	吊りボルト	M10	
F1,2	OA取入口	ノックアウト	

FDTSP45～P56

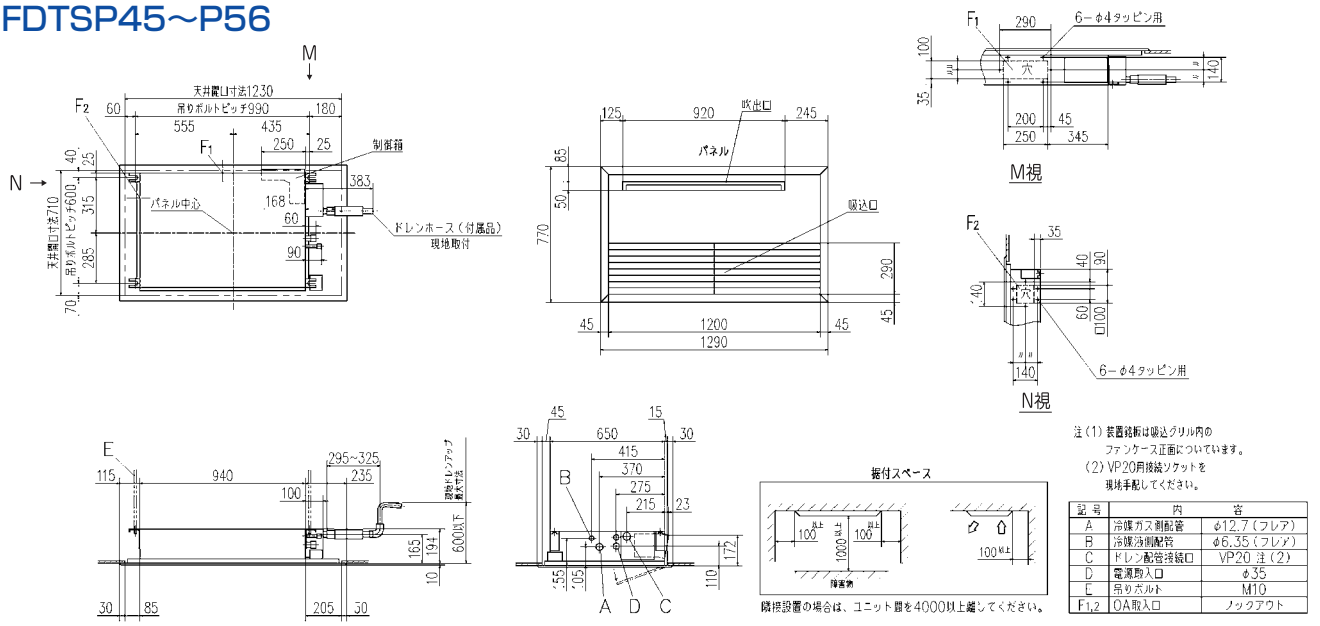

注（1）装置銘板は吸込グリル内のファンケース正面についています。
（2）VP20用接続ソケットを現地手配してください。

記号	内	容
A	冷媒ガス側配管	φ12.7（フレア）
B	冷媒液側配管	φ6.35（フレア）
C	ドレン配管接続口	VP20 注（2）
D	電源取入口	φ35
E	吊りボルト	M10
F1,2	OA取入口	ノックアウト

（単位：mm）

FDTSP71

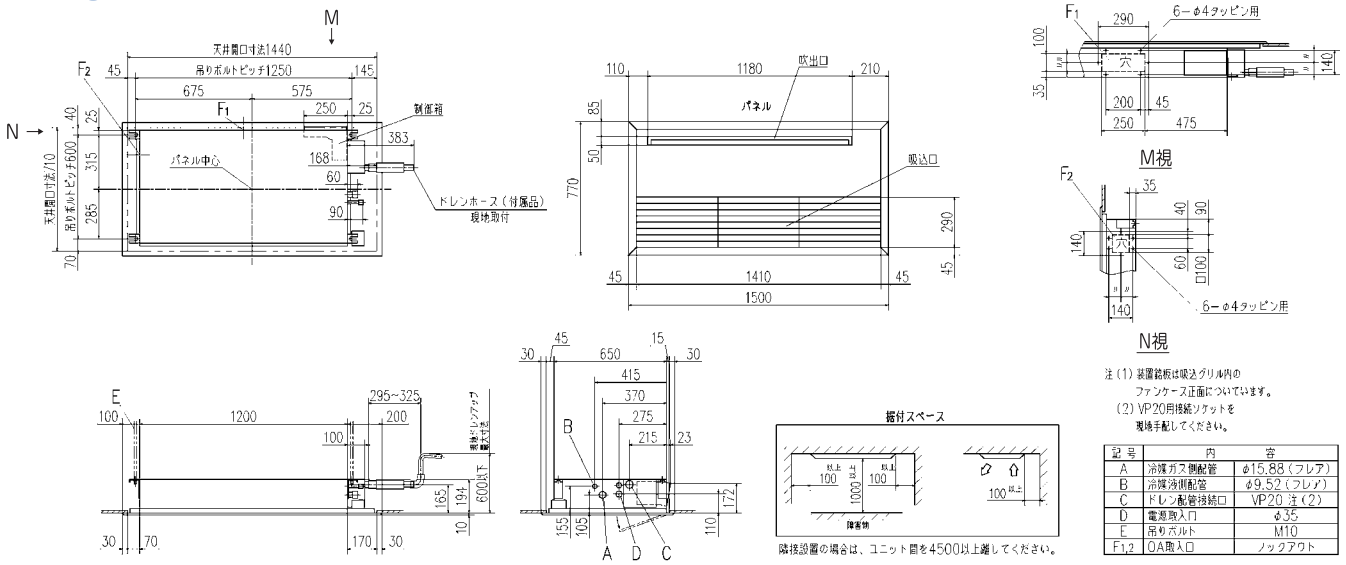

注（1）装置銘板は吸込グリル内のファンケース正面についています。
（2）VP20用接続ソケットを現地手配してください。

記号	内容	
A	冷媒ガス側配管	φ9.52（フレア）
B	冷媒液側配管	φ9.52（フレア）
C	ドレン配管接続口	VP20 注（2）
D	電源取入口	φ35
E	吊りボルト	M10
F1,2	OA取入口	ノックアウト

FDRP22（サイレントタイプ）

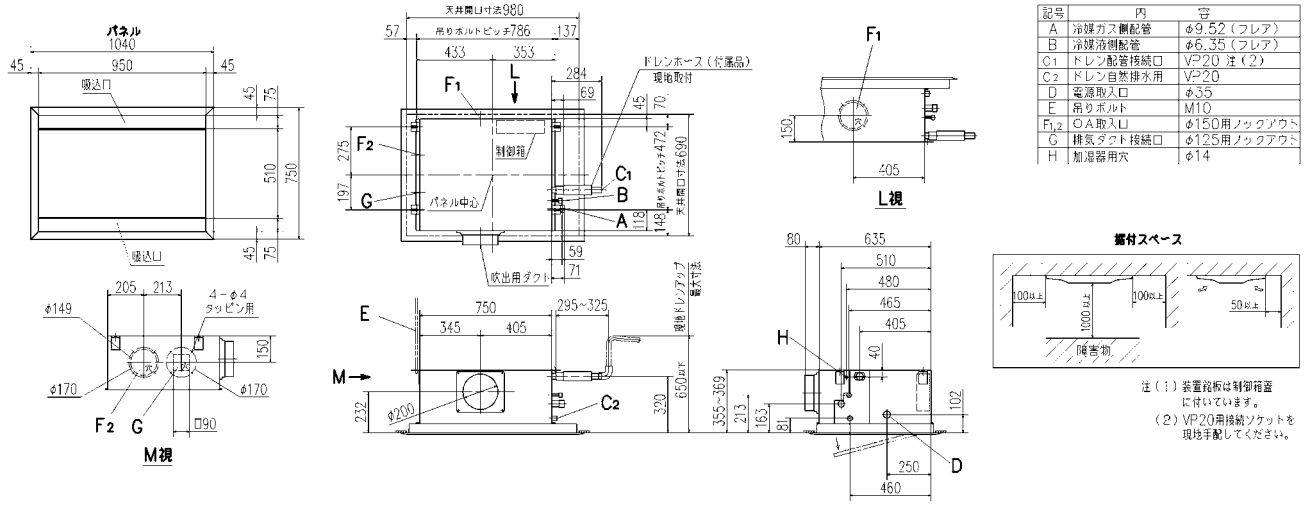

記号	内容	
A	冷媒ガス側配管	φ9.52（フレア）
B	冷媒液側配管	φ6.35（フレア）
C1	ドレン配管接続口	VP20 注（2）
C2	ドレン自然排水用	VP20
D	電源取入口	φ35
E	吊りボルト	M10
F1,2	OA取入口	φ150用ノックアウト
G	排気ダクト接続口	φ125用ノックアウト
H	加湿器用穴	φ14

注（1）装置銘板は制御箱蓋に付いています。
（2）VP20用接続ソケットを現地手配してください。

FDRP28～P56（サイレントタイプ）

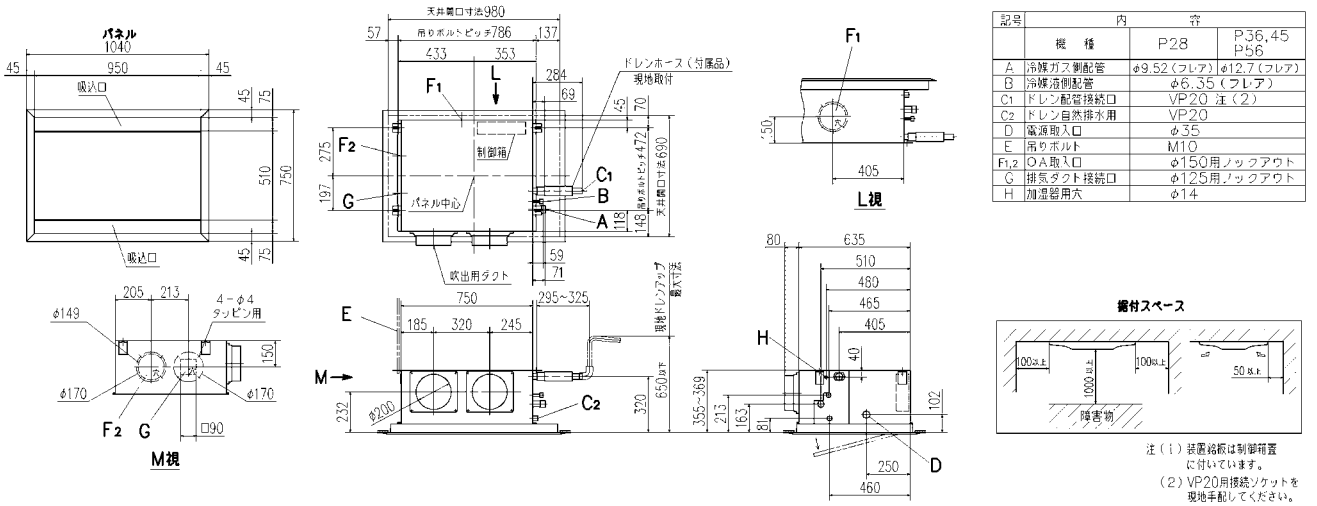

記号	内容		
	機種	P28	P36,45 P56
A	冷媒ガス側配管	φ9.52（フレア）	φ12.7（フレア）
B	冷媒液側配管	φ6.35（フレア）	
C1	ドレン配管接続口	VP20 注（2）	
C2	ドレン自然排水用	VP20	
D	電源取入口	φ35	
E	吊りボルト	M10	
F1,2	OA取入口	φ150用ノックアウト	
G	排気ダクト接続口	φ125用ノックアウト	
H	加湿器用穴	φ14	

注（1）装置銘板は制御箱蓋に付いています。
（2）VP20用接続ソケットを現地手配してください。

室内ユニット外形図

（単位:mm）

FDRP71, P90（サイレントタイプ）

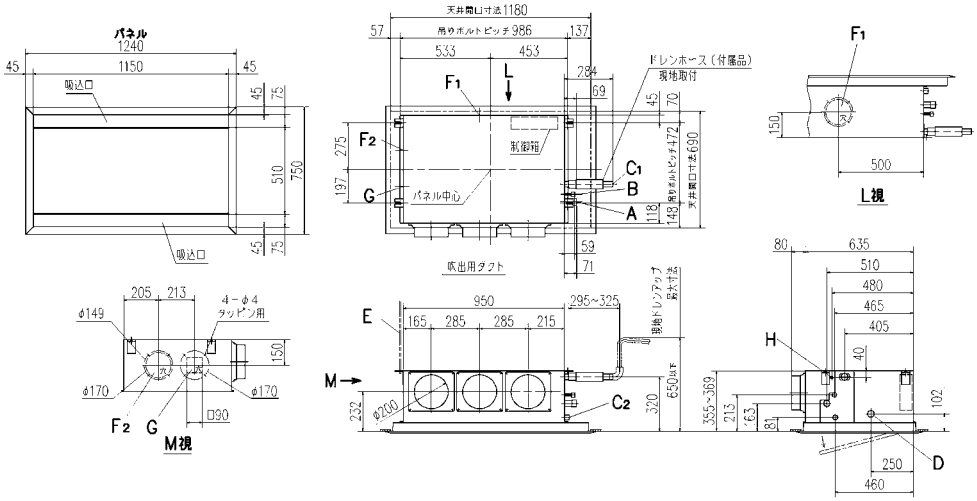

記号	内容	
A	冷媒ガス側配管	φ15.88（フレア）
B	冷媒液側配管	φ9.52（フレア）
C1	ドレン配管接続口	VP20 注（2）
C2	ドレン自然排水用	VP20
D	電源取入口	φ35
E	吊りボルト	M10
F1,2	OA取入口	φ150用ノックアウト
G	排気ダクト接続口	φ125用ノックアウト
H	加湿器用穴	φ14

FDRP112, P140（サイレントタイプ）

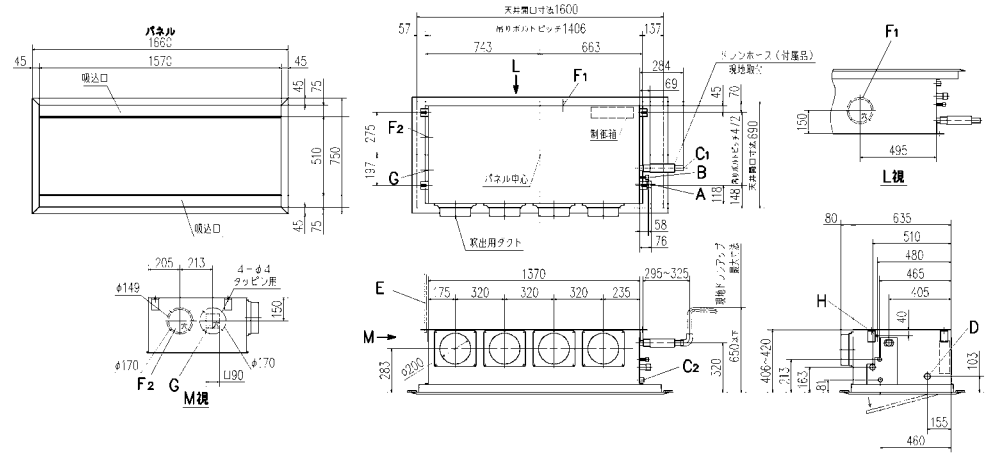

記号	内容	
A	冷媒ガス側配管	φ15.88（フレア）
B	冷媒液側配管	φ9.52（フレア）
C1	ドレン配管接続口	VP20 注（2）
C2	ドレン自然排水用	VP20
D	電源取入口	φ35
E	吊りボルト	M10
F1,2	OA取入口	φ150用ノックアウト
G	排気ダクト接続口	φ125用ノックアウト
H	加湿器用穴	φ14

FDRP22（キャンバスダクトタイプ）

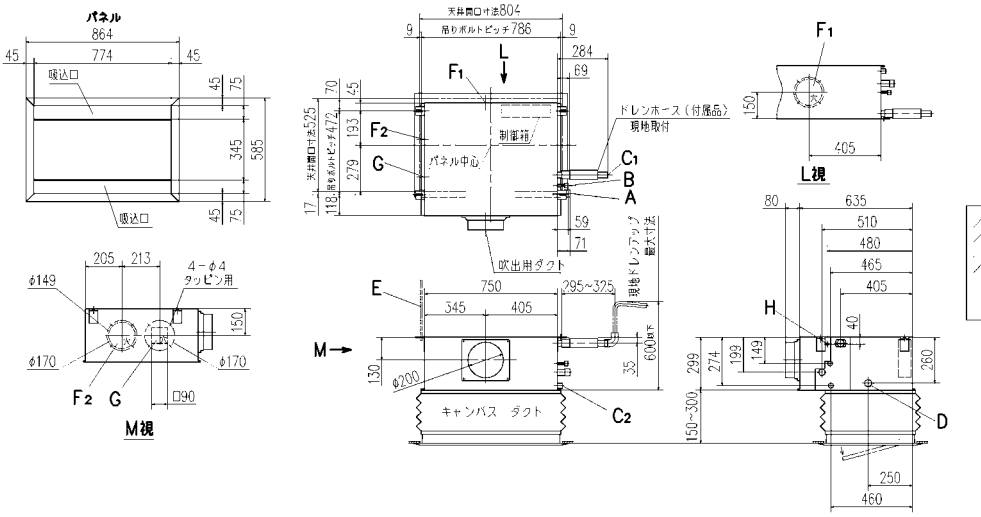

記号	内容	
A	冷媒ガス側配管	φ9.52（フレア）
B	冷媒液側配管	φ6.35（フレア）
C1	ドレン配管接続口	VP20 注（2）
C2	ドレン自然排水用	VP20
D	電源取入口	φ35
E	吊りボルト	M10
F1,2	OA取入口	φ150用ノックアウト
G	排気ダクト接続口	φ125用ノックアウト
H	加湿器用穴	φ14

（単位:mm）

FDRP28～P56（キャンバスダクトタイプ）

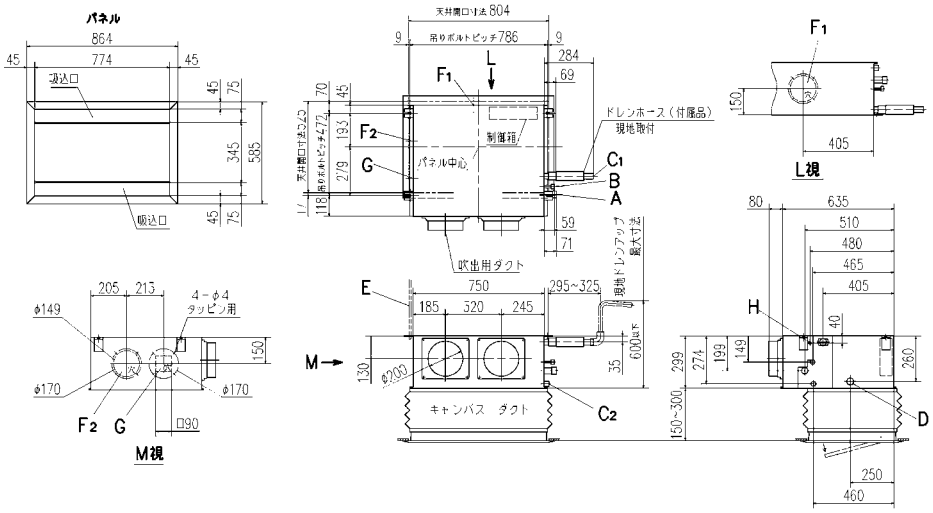

記号	内容		
	機　種	P28	P36,45 P56
A	冷媒ガス側配管	φ9.52（フレア）	φ12.7（フレア）
B	冷媒液側配管	φ6.35（フレア）	
C1	ドレン配管接続口	VP20 注（2）	
C2	ドレン自然排水用	VP20	
D	電源取入口	φ35	
E	吊りボルト	M10	
F1,2	OA取入口	φ150用ノックアウト	
G	排気ダクト接続口	φ125用ノックアウト	
H	加湿器用穴	φ14	

据付スペース

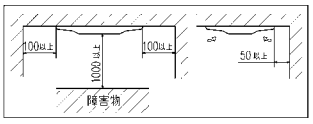

注（1）装置銘板は制御箱に付いています。
（2）VP20用接続ソケットを現地手配してください。

FDRP71, P90（キャンバスダクトタイプ）

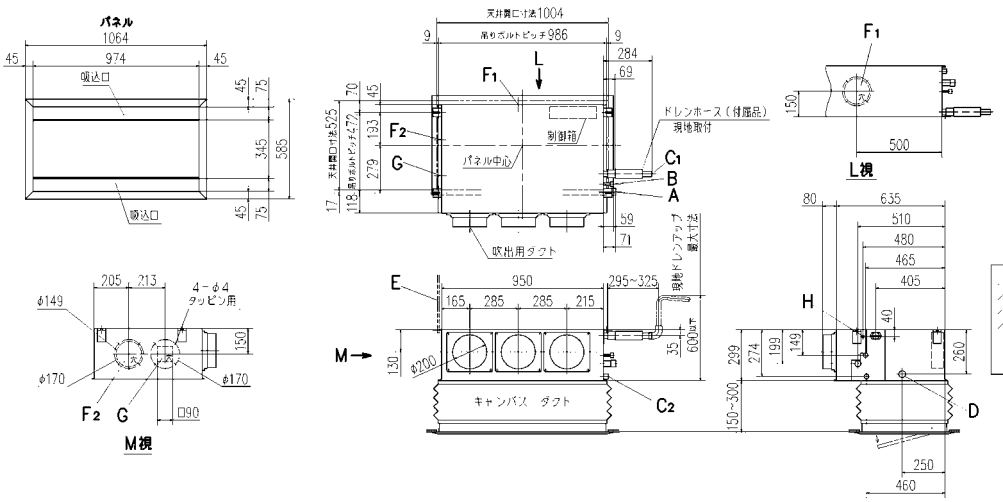

記号	内容	
A	冷媒ガス側配管	φ15.88（フレア）
B	冷媒液側配管	φ9.52（フレア）
C1	ドレン配管接続口	VP20 注（2）
C2	ドレン自然排水用	VP20
D	電源取入口	φ35
E	吊りボルト	M10
F1,2	OA取入口	φ150用ノックアウト
G	排気ダクト接続口	φ125用ノックアウト
H	加湿器用穴	φ14

据付スペース

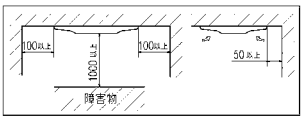

注（1）装置銘板は制御箱に付いています。
（2）VP20用接続ソケットを現地手配してください。

FDRP112, P140（キャンバスダクトタイプ）

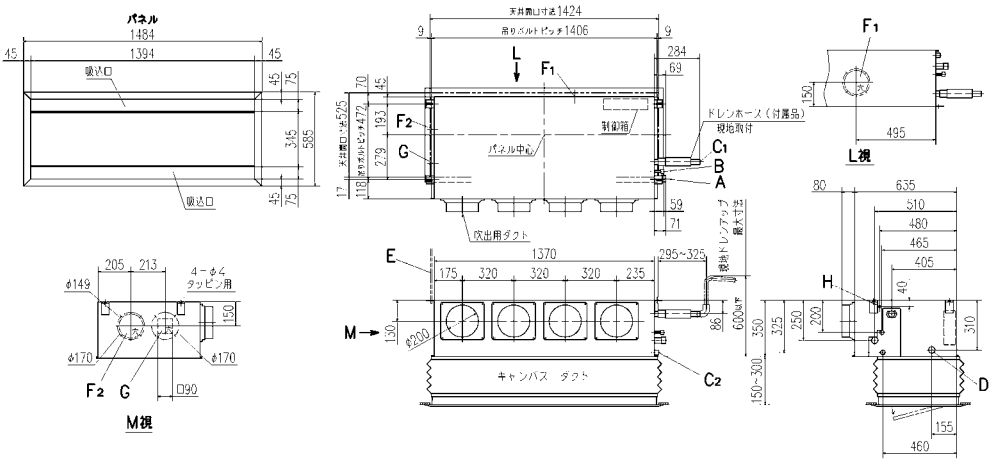

記号	内容	
A	冷媒ガス側配管	φ15.88（フレア）
B	冷媒液側配管	φ9.52（フレア）
C1	ドレン配管接続口	VP20 注（2）
C2	ドレン自然排水用	VP20
D	電源取入口	φ35
E	吊りボルト	M10
F1,2	OA取入口	φ150用ノックアウト
G	排気ダクト接続口	φ125用ノックアウト
H	加湿器用穴	φ14

据付スペース

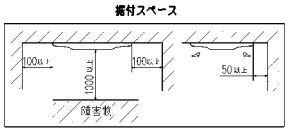

注（1）装置銘板は制御箱に付いています。
（2）VP20用接続ソケットを現地手配してください。

室内ユニット外形図

（単位:mm）

FDRP22（ダクト変換キット組合せ仕様）

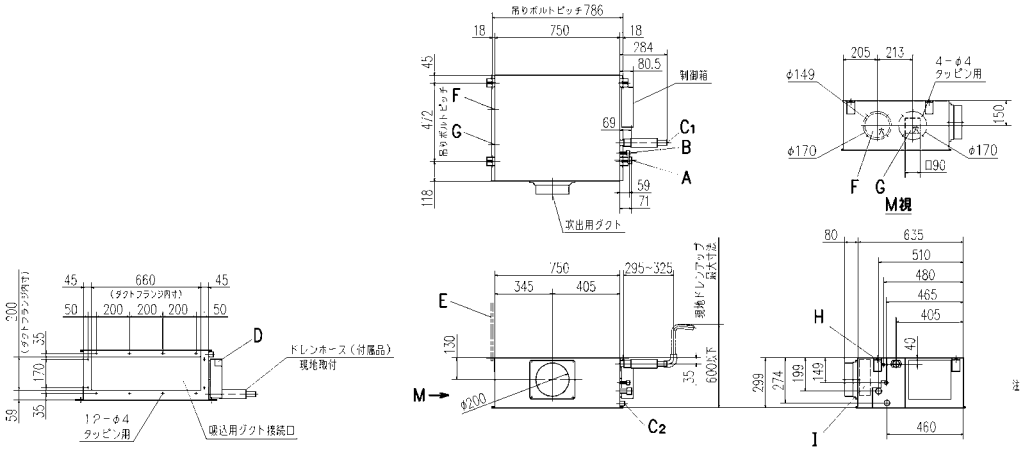

記号	内	容
A	冷媒ガス側配管	φ9.52（フレア）
B	冷媒液側配管	φ6.35（フレア）
C1	ドレン配管接続口	VP20　注（2）
C2	ドレン自然排水用	VP20
D	電源取入口	
E	吊りボルト	M10
F	OA取入口	φ150用ノックアウト
G	排気ダクト接続口	φ125用ノックアウト
H	加湿器用穴	φ14
I	加湿器用サービス穴	ノックアウト

据付スペース

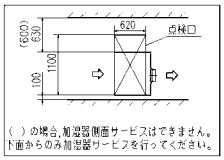

（ ）の場合,加湿器側面サービスはできません。
下面からのみ加湿器サービスを行ってください。

注（1）装置銘板は制御箱蓋に付いています。
（2）VP20用接続ソケットを現地手配してください。
（3）本機は吸込側ダクトフランジを標準装備していません。
吸込側ダクトフランジは重工空調オプションで用意しています。

FDRP28～P56（ダクト変換キット組合せ仕様）

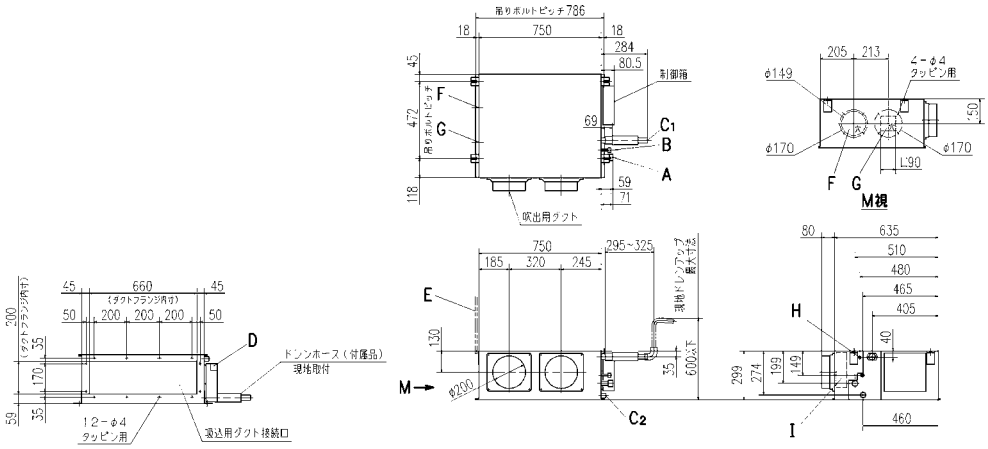

記号	内	容	
	機　種	P28	P36,45 P56
A	冷媒ガス側配管	φ9.52（フレア）	φ12.7（フレア）
B	冷媒液側配管	φ6.35（フレア）	
C1	ドレン配管接続口	VP20 注（2）	
C2	ドレン自然排水用	VP20	
D	電源取入口		
E	吊りボルト	M10	
F	OA取入口	φ150用ノックアウト	
G	排気ダクト接続口	φ125用ノックアウト	
H	加湿器用穴	φ14	
I	加湿器用サービス穴	ノックアウト	

据付スペース

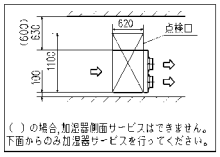

（ ）の場合,加湿器側面サービスはできません。
下面からのみ加湿器サービスを行ってください。

注（1）装置銘板は制御箱蓋に付いています。
（2）VP20用接続ソケットを現地手配してください。
（3）本機は吸込側ダクトフランジを標準装備していません。
吸込側ダクトフランジは重工空調オプションで用意しています。

FDRP71,P90（ダクト変換キット組合せ仕様）

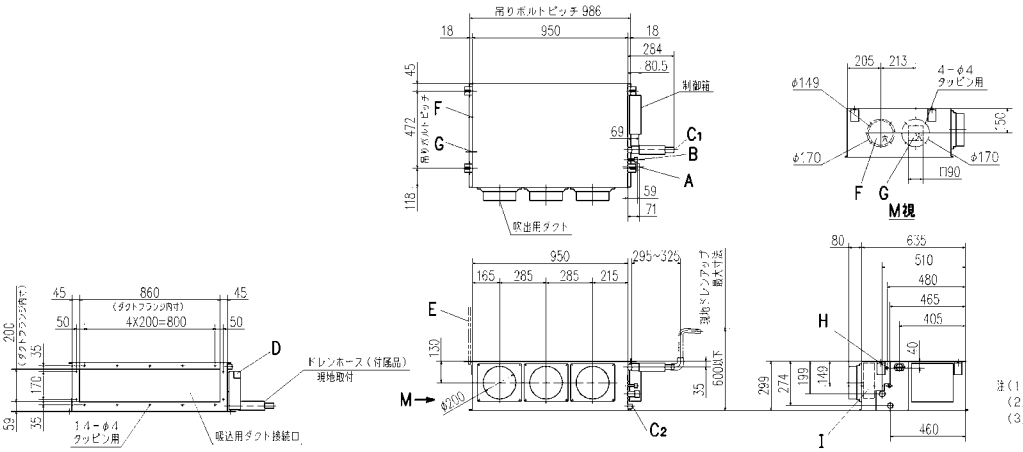

記号	内	容
A	冷媒ガス側配管	φ15.88（フレア）
B	冷媒液側配管	φ9.52（フレア）
C1	ドレン配管接続口	VP20　注（2）
C2	ドレン自然排水用	VP20
D	電源取入口	
E	吊りボルト	M10
F	OA取入口	φ150用ノックアウト
G	排気ダクト接続口	φ125用ノックアウト
H	加湿器用穴	φ14
I	加湿器用サービス穴	ノックアウト

据付スペース

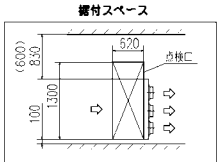

（ ）の場合,加湿器側面サービスはできません。
下面からのみ加湿器サービスを行ってください。

注（1）装置銘板は制御箱蓋に付いています。
（2）VP20用接続ソケットを現地手配してください。
（3）本機は吸込側ダクトフランジを標準装備していません。
吸込側ダクトフランジは重工空調オプションで用意しています。

（単位：mm）

FDRP112,P140（ダクト変換キット組合せ仕様）

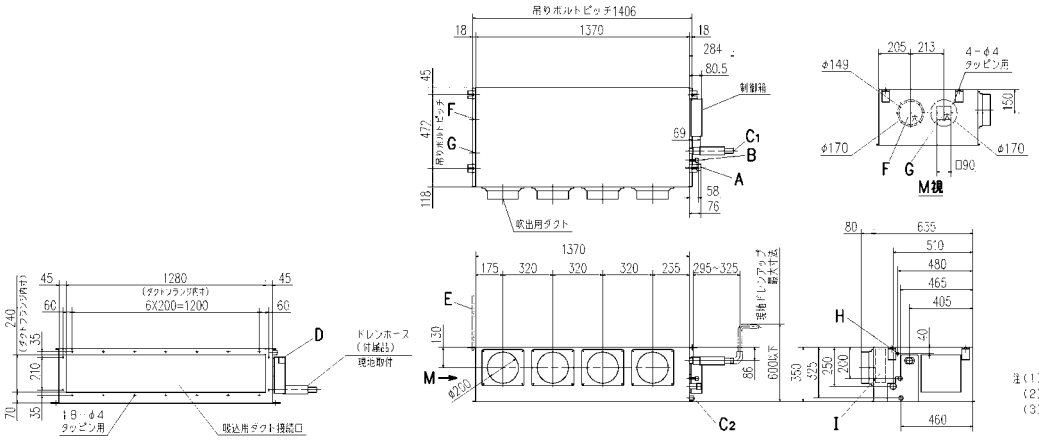

記号	内容	
A	冷媒ガス側配管	φ15.88（フレア）
B	冷媒液側配管	φ9.52 （フレア）
C1	ドレン配管接続口	VP20 注（2）
C2	ドレン自然排水用	VP20
D	電源取入口	
E	吊りボルト	M10
F	OA取入口	φ50用ノックアウト
G	排気ダクト接続口	φ125用ノックアウト
H	加湿器用穴	φ4
I	加湿器用サービス穴	ノックアウト

据付スペース

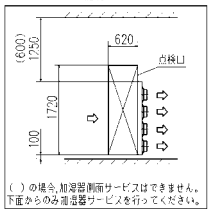

注（1）装置銘板は制御箱蓋に付いています。
（2）VP20用接続ソケットを現地手配してください。
（3）本機は吸込側ダクトフランジを標準装備していません。
吸込側ダクトフランジは重工空調オプションで用意しています。

FDUP45～P71

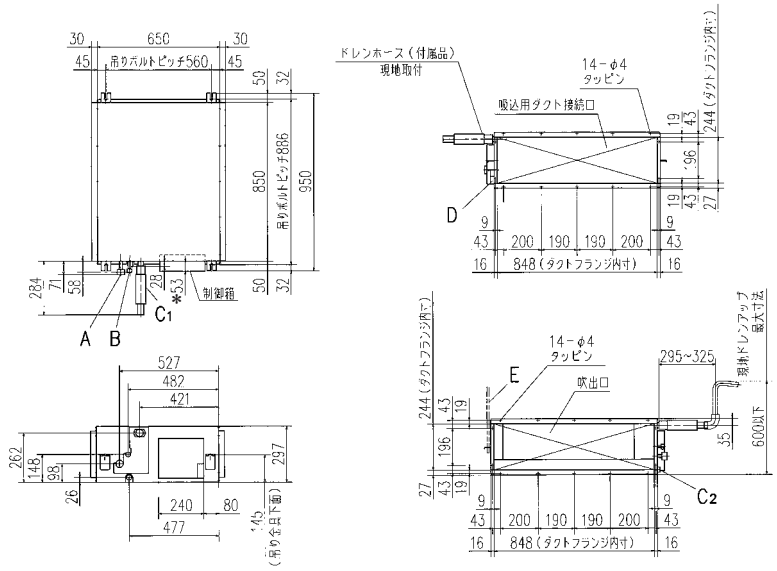

＊FDUP563LX, FDUP713LX の場合は 53 となります。

記号	内容		
	機種	P45,P56	P71
A	冷媒ガス側配管	φ12.7（フレア）	φ15.88（フレア）
B	冷媒液側配管	φ6.35（フレア）	φ9.52（フレア）
C1	ドレン配管接続口	VP20 注（2）	
C2	ドレン自然排水用	VP20	
D	電源取入口		
E	吊りボルト	M10	
F	点検口	（635X1200）	

注（1）装置銘板は制御箱蓋に付いています。
（2）VP20用接続ソケットを現地手配してください。

据付スペース

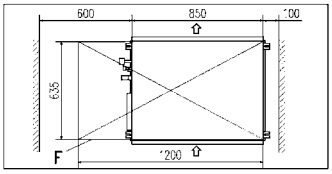

FDUP90～P140

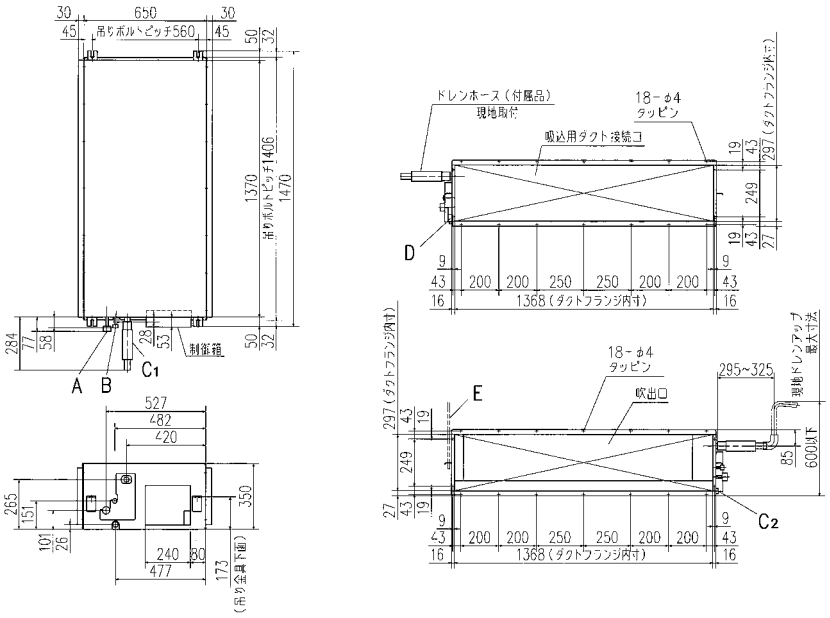

記号	内容	
A	冷媒ガス側配管	φ15.88（フレア）
B	冷媒液側配管	φ9.52 （フレア）
C1	ドレン配管接続口	VP20 注（2）
C2	ドレン自然排水用	VP20
D	電源取入口	
E	吊りボルト	M10
F	点検口	（635X1720）

注（1）装置銘板は制御箱蓋に付いています。
（2）VP20用接続ソケットを現地手配してください。

据付スペース

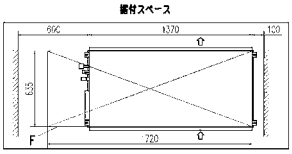

本カタログに記載の機種名及び仕様につきましては改良等のため予告なく変更することがありますのでご了承下さい。

室内ユニット外形図

（単位:mm）

FDUP224, P280

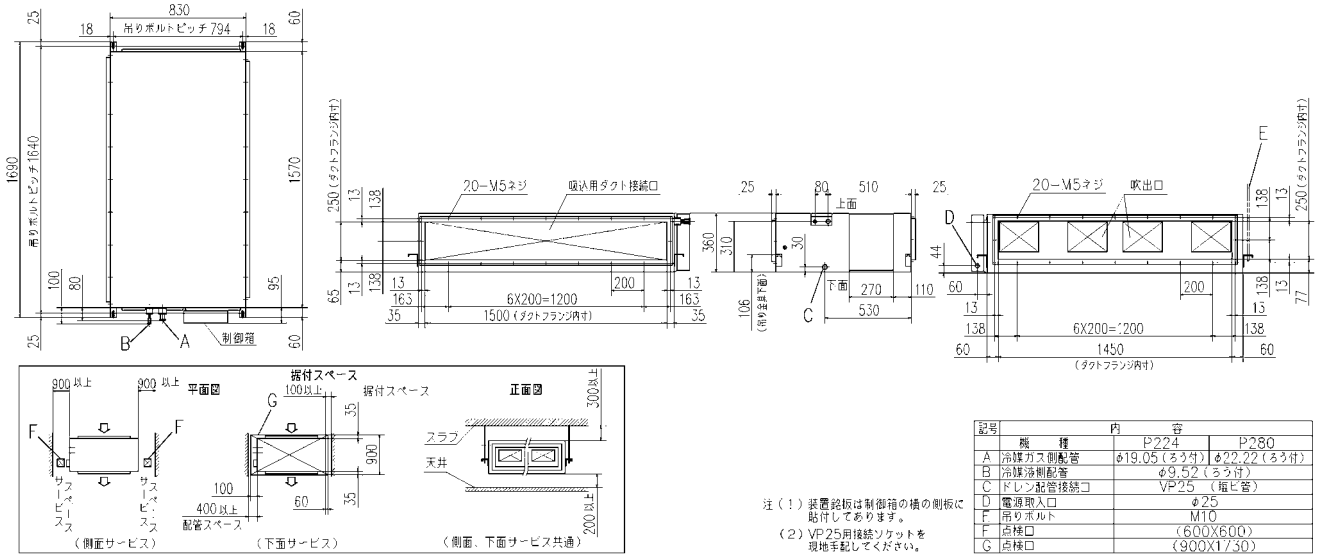

注（1）装置銘板は制御箱の横の側板に貼付してあります。
（2）VP25用接続ソケットを現地手配してください。

記号	内容		
	機　　種	P224	P280
A	冷媒ガス側配管	φ19.05（ろう付）	φ22.22（ろう付）
B	冷媒液側配管	φ9.52（ろう付）	
C	ドレン配管接続口	VP25（塩ビ管）	
D	電源取入口	φ25	
E	吊りボルト	M10	
F	点検口	（600X600）	
G	点検口	（900X1730）	

FDEP36〜P56

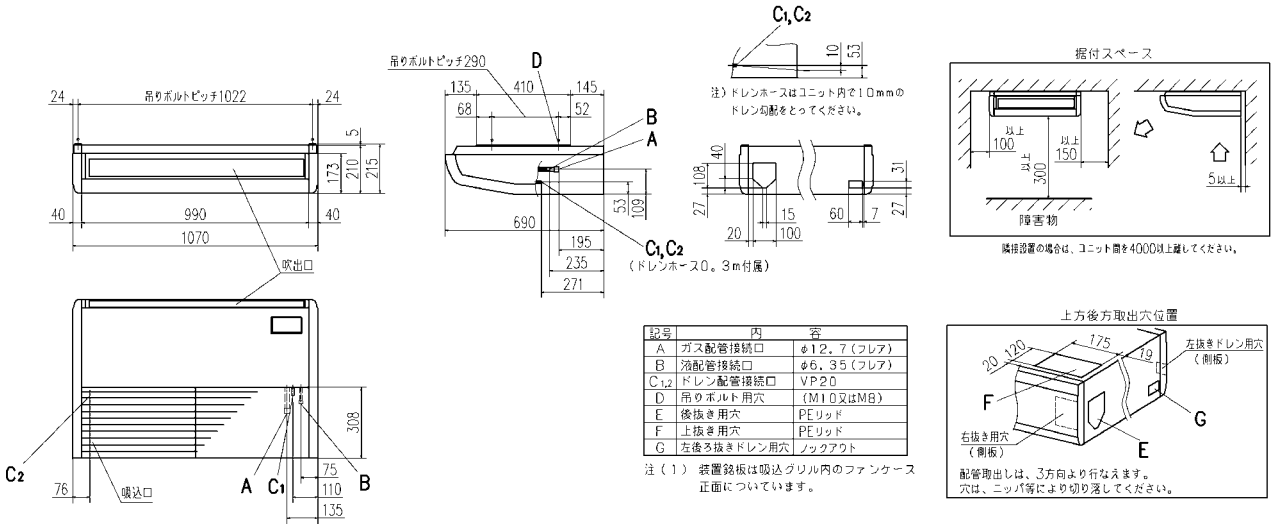

記号	内容	
A	ガス配管接続口	φ12．7（フレア）
B	液配管接続口	φ6．35（フレア）
$C_{1,2}$	ドレン配管接続口	VP20
D	吊りボルト用穴	（M10又はM8）
E	後抜き用穴	PEリッド
F	上抜き用穴	PEリッド
G	左後ろ抜きドレン用穴	ノックアウト

注（1）装置銘板は吸込グリル内のファンケース正面についています。

FDEP71, P90

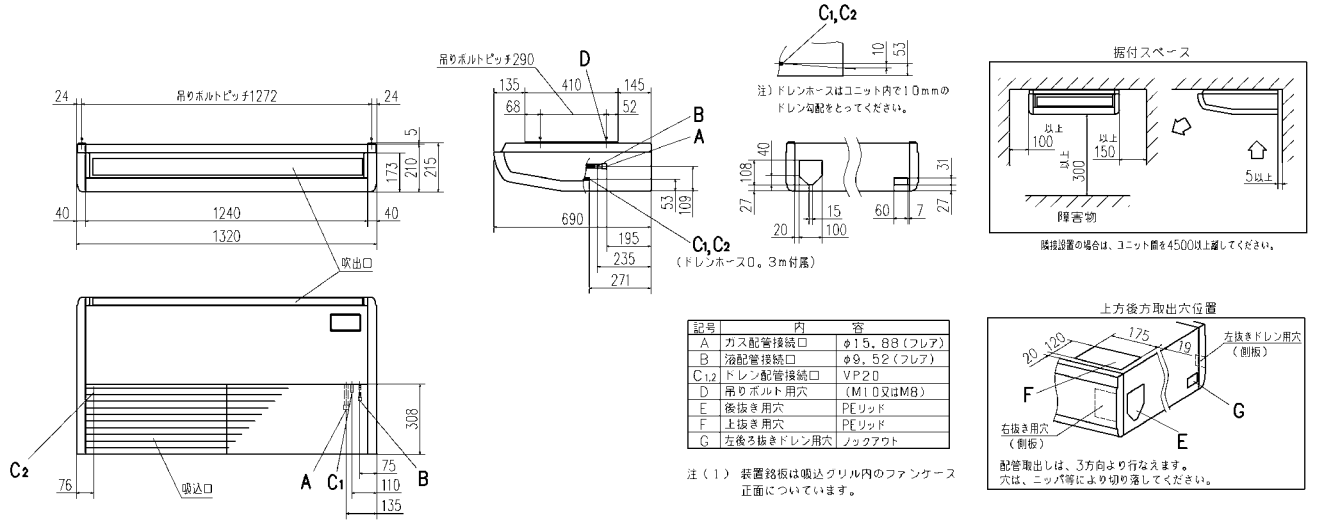

記号	内容	
A	ガス配管接続口	φ15．88（フレア）
B	液配管接続口	φ9．52（フレア）
$C_{1,2}$	ドレン配管接続口	VP20
D	吊りボルト用穴	（M10又はM8）
E	後抜き用穴	PEリッド
F	上抜き用穴	PEリッド
G	左後ろ抜きドレン用穴	ノックアウト

注（1）装置銘板は吸込グリル内のファンケース正面についています。

（単位:mm）

FDEP112～P160

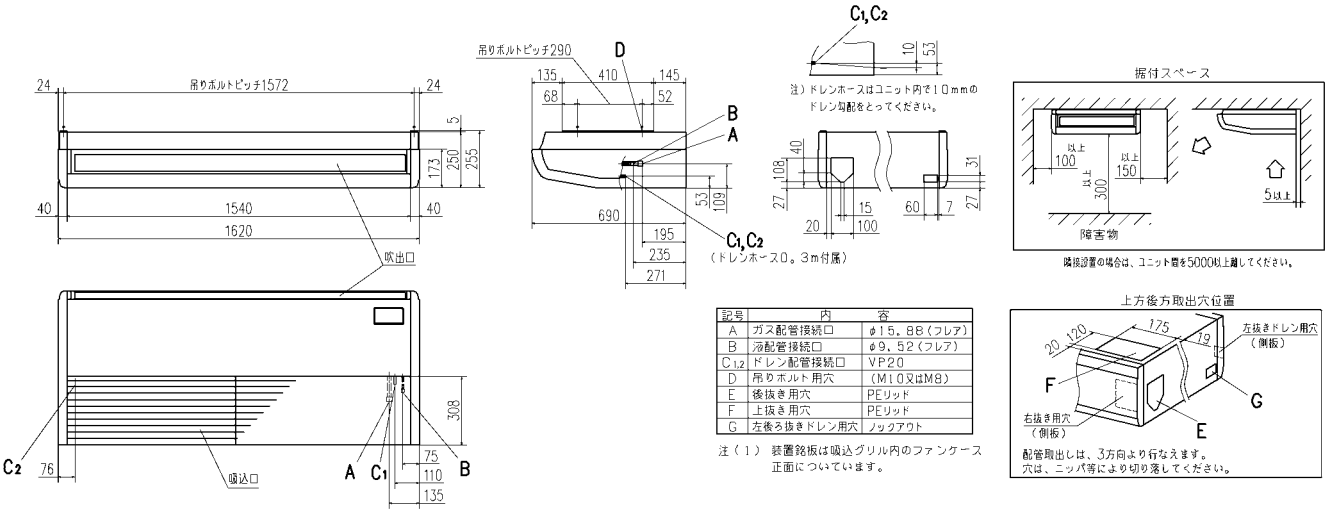

記号	内	容
A	ガス配管接続口	φ15．88（フレア）
B	液配管接続口	φ9．52（フレア）
C1,2	ドレン配管接続口	VP20
D	吊りボルト用穴	（M10又はM8）
E	後抜き用穴	PEリッド
F	上抜き用穴	PEリッド
G	左後ろ抜きドレン用穴	ノックアウト

注（1） 装置銘板は吸込グリル内のファンケース正面についています。

FDESP80

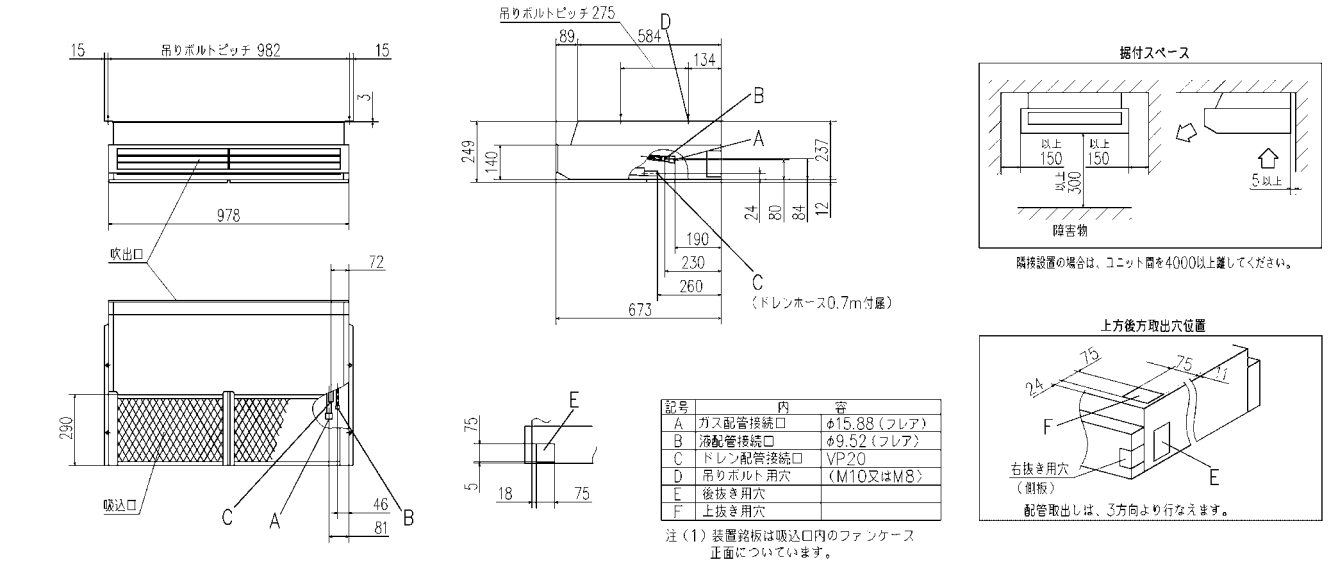

記号	内	容
A	ガス配管接続口	φ15.88（フレア）
B	液配管接続口	φ9.52（フレア）
C	ドレン配管接続口	VP20
D	吊りボルト用穴	（M10又はM8）
E	後抜き用穴	
F	上抜き用穴	

注（1）装置銘板は吸込口内のファンケース正面についています。

FDESP140

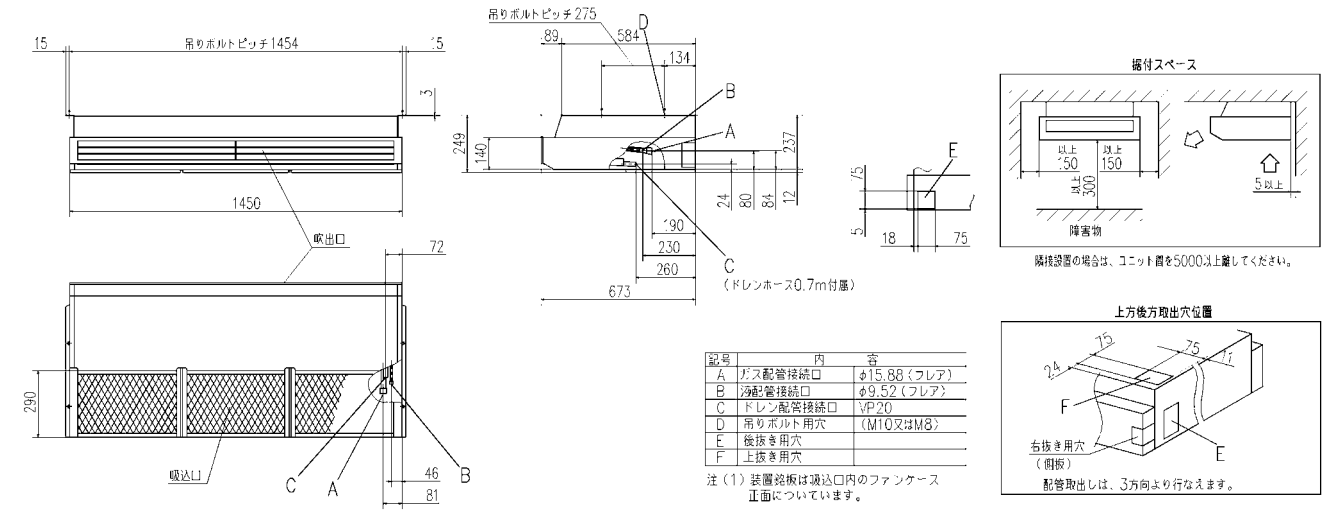

記号	内	容
A	ガス配管接続口	φ15.88（フレア）
B	液配管接続口	φ9.52（フレア）
C	ドレン配管接続口	VP20
D	吊りボルト用穴	（M10又はM8）
E	後抜き用穴	
F	上抜き用穴	

注（1）装置銘板は吸込口内のファンケース正面についています。

室内ユニット外形図

（単位:mm）

FDKP28～P45

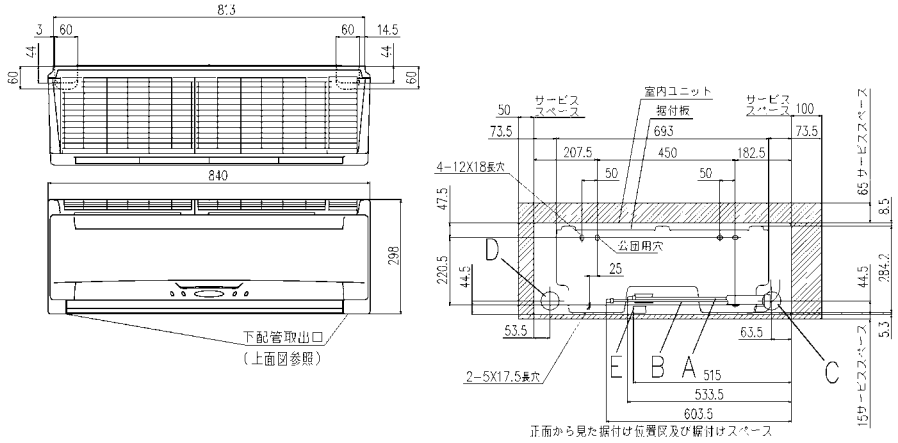

記号	内容		
	機種	P28	P36,P45
A	冷媒ガス側配管	φ9.52（フレア）	φ12.7（フレア）
B	冷媒液側配管	φ6.35（フレア）	
C	配管右後方抜壁穴	φ65	
D	配管左後方抜壁穴	φ65	
E	ドレンホース	（VP16）	
F	電源コード取入口		
G	右（左）配管取出口		

注（1）装置銘板は下部パネルに付いています。

FDKP71

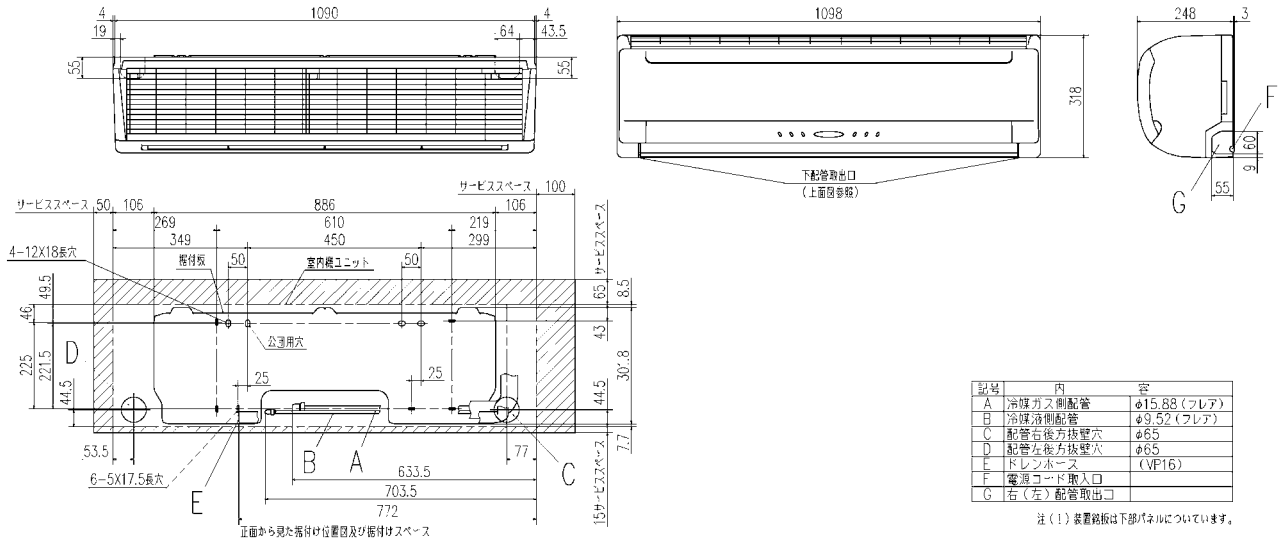

記号	内容	
A	冷媒ガス側配管	φ15.88（フレア）
B	冷媒液側配管	φ9.52（フレア）
C	配管右後方抜壁穴	φ65
D	配管左後方抜壁穴	φ65
E	ドレンホース	（VP16）
F	電源コード取入口	
G	右（左）配管取出口	

注（1）装置銘板は下部パネルについています。

FDFLP28～P56

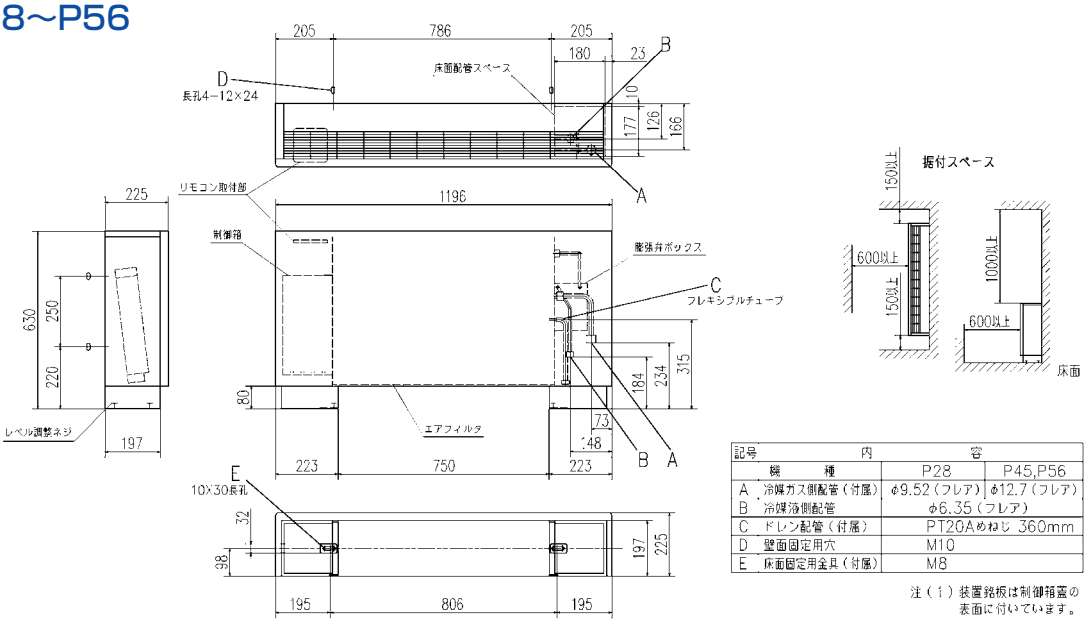

記号	内容		
	機種	P28	P45,P56
A	冷媒ガス側配管（付属）	φ9.52（フレア）	φ12.7（フレア）
B	冷媒液側配管	φ6.35（フレア）	
C	ドレン配管（付属）	PT20Aめねじ 360mm	
D	壁面固定用穴	M10	
E	床面固定用金具（付属）	M8	

注（1）装置銘板は制御箱蓋の表面に付いています。

（単位:mm）

FDFLP71

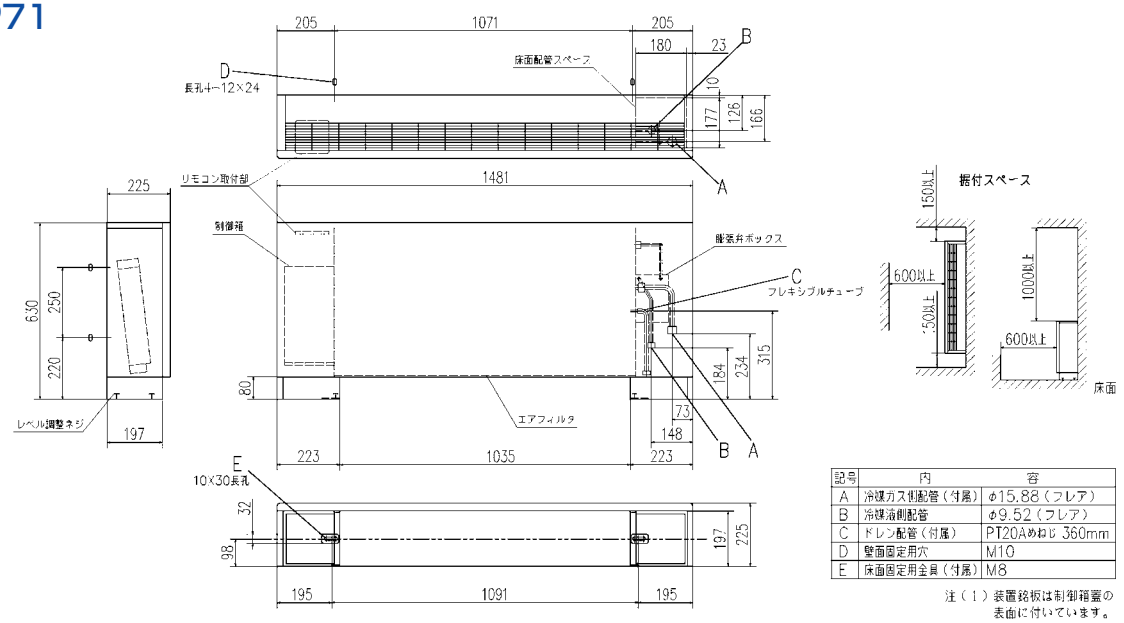

記号	内	容
A	冷媒ガス側配管（付属）	φ15.88（フレア）
B	冷媒液側配管	φ9.52（フレア）
C	ドレン配管（付属）	PT20Aめねじ 360mm
D	壁面固定用穴	M10
E	床面固定用金具（付属）	M8

注（1）装置銘板は制御箱蓋の表面に付いています。

FDFUP28～P56

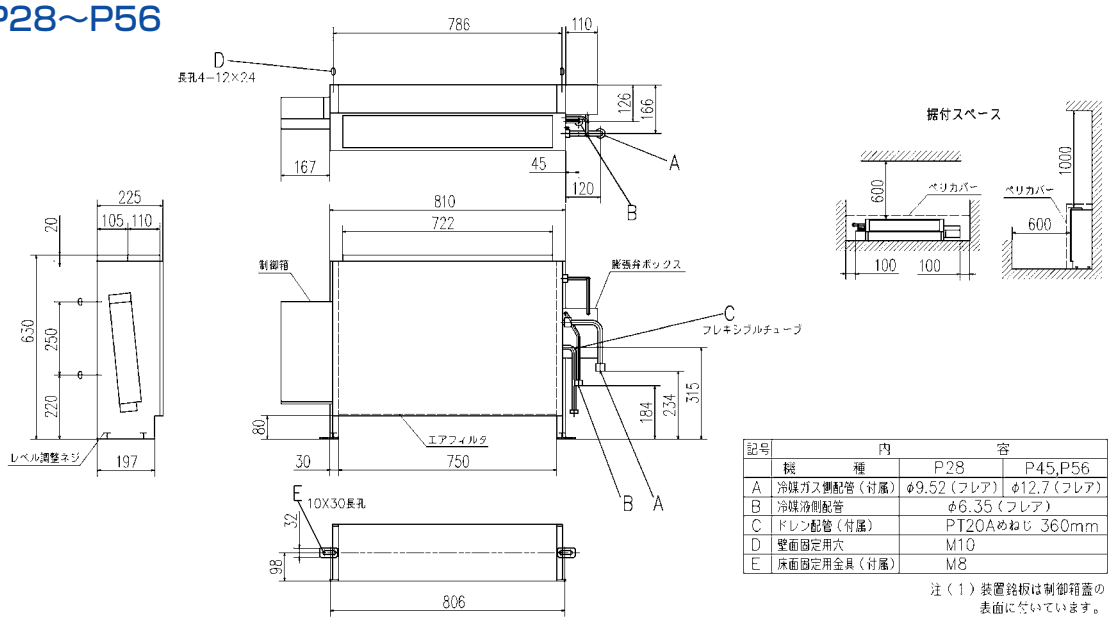

記号	内	容	
	機　種	P28	P45,P56
A	冷媒ガス側配管（付属）	φ9.52（フレア）	φ12.7（フレア）
B	冷媒液側配管	φ6.35（フレア）	
C	ドレン配管（付属）	PT20Aめねじ 360mm	
D	壁面固定用穴	M10	
E	床面固定用金具（付属）	M8	

注（1）装置銘板は制御箱蓋の表面に付いています。

FDFUP71

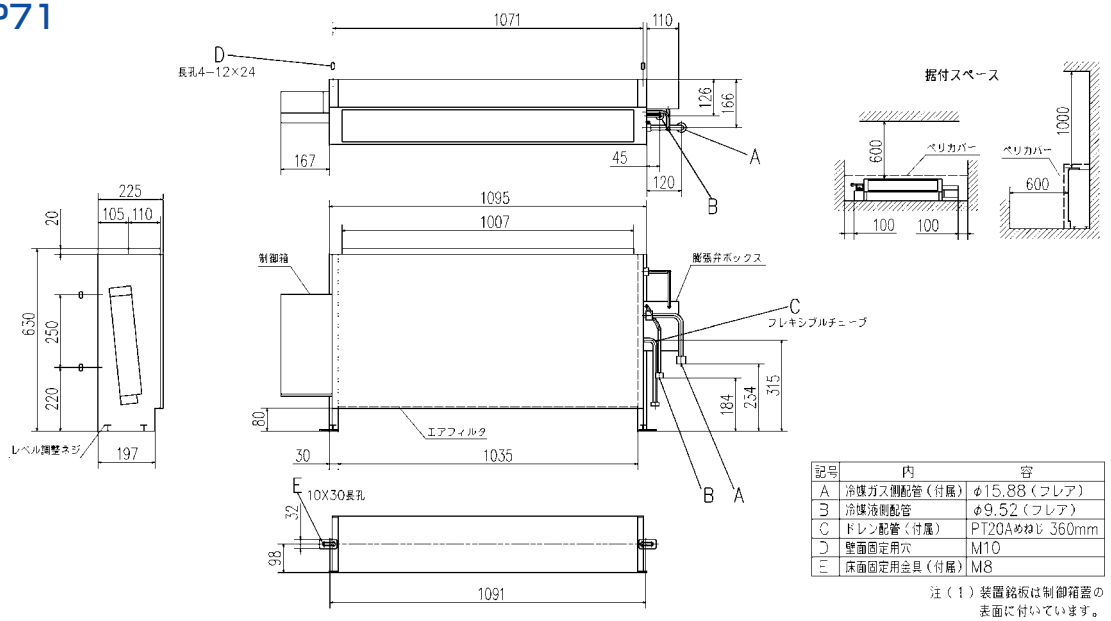

記号	内	容
A	冷媒ガス側配管（付属）	φ15.88（フレア）
B	冷媒液側配管	φ9.52（フレア）
C	ドレン配管（付属）	PT20Aめねじ 360mm
D	壁面固定用穴	M10
E	床面固定用金具（付属）	M8

注（1）装置銘板は制御箱蓋の表面に付いています。

室内ユニット外形図

（単位:mm）

FDUP90F

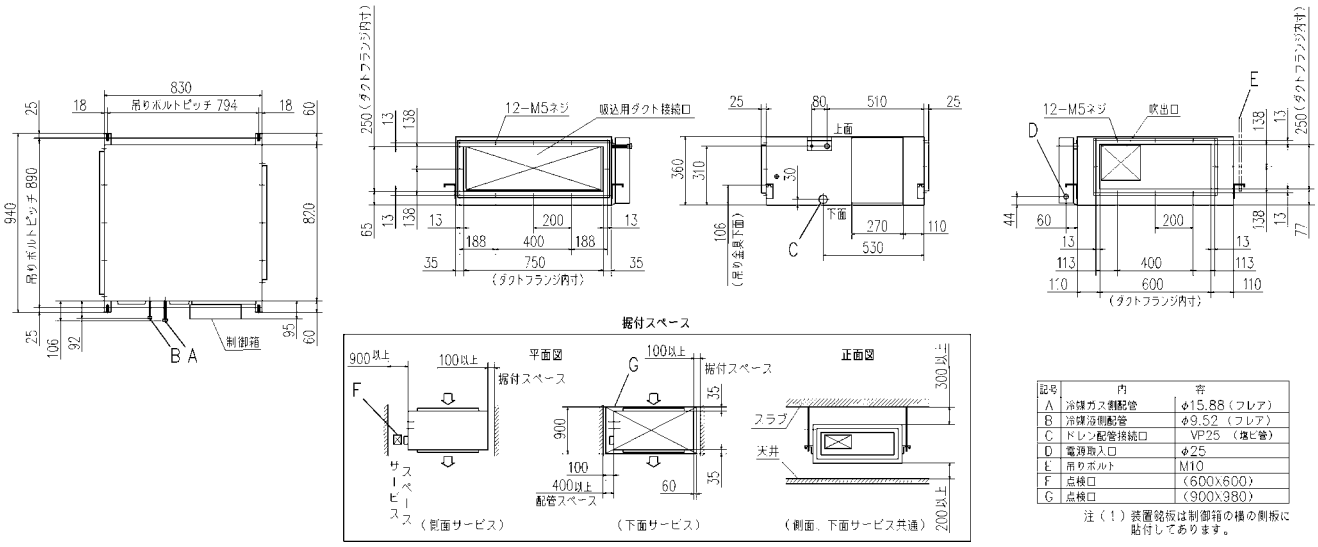

記号	内容	
A	冷媒ガス側配管	φ15.88（フレア）
B	冷媒液側配管	φ9.52（フレア）
C	ドレン配管接続口	VP25（塩ビ管）
D	電源取入口	φ25
E	吊りボルト	M10
F	点検口	（600X600）
G	点検口	（900X980）

注（！）装置銘板は制御箱の横の側板に貼付してあります。

FDUP140F

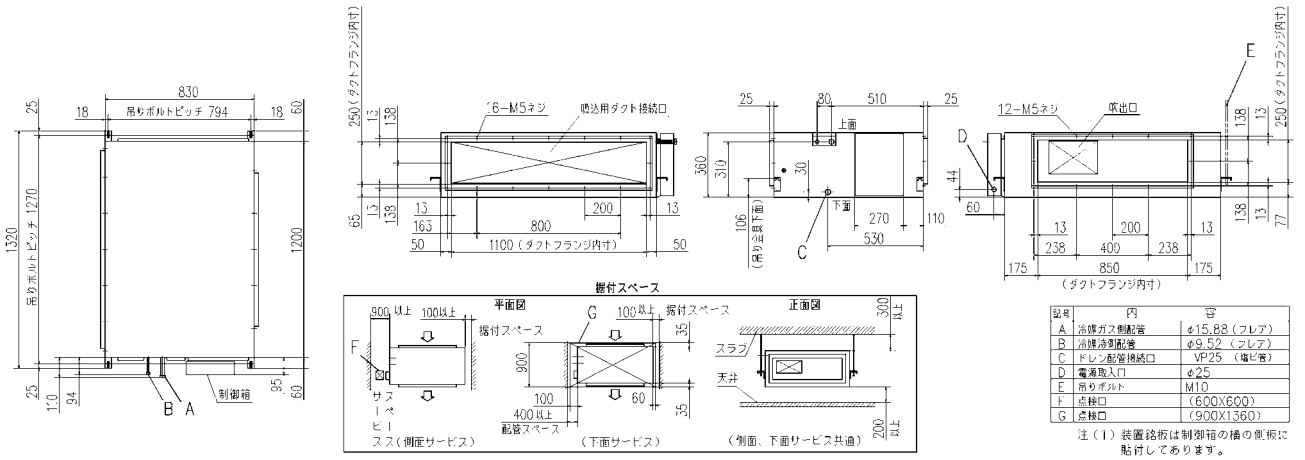

記号	内容	
A	冷媒ガス側配管	φ15.88（フレア）
B	冷媒液側配管	φ9.52（フレア）
C	ドレン配管接続口	VP25（塩ビ管）
D	電源取入口	φ25
E	吊りボルト	M10
F	点検口	（600X600）
G	点検口	（900X1360）

注（！）装置銘板は制御箱の横の側板に貼付してあります。

FDUP224,P280F

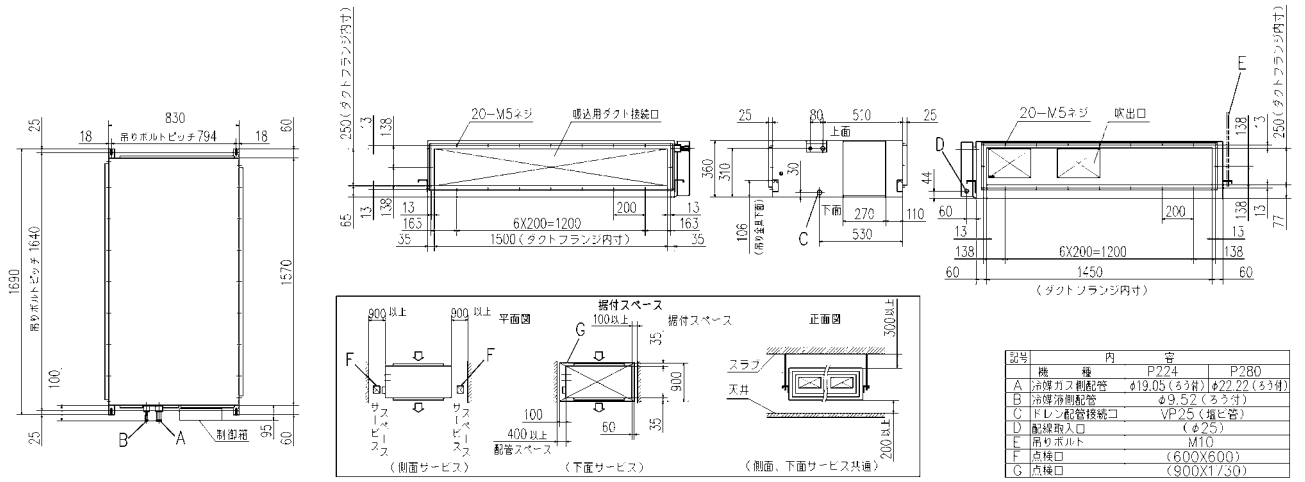

記号	内容		
	機種	P224	P280
A	冷媒ガス側配管	φ19.05（ろう付）	φ22.22（ろう付）
B	冷媒液側配管	φ9.52（ろう付）	
C	ドレン配管接続口	VP25（塩ビ管）	
D	配線取入口	（φ25）	
E	吊りボルト	M10	
F	点検口	（600X600）	
G	点検口	（900X1730）	

注（！）装置銘板は制御箱の横の側板に貼付してあります。

ハイパーマルチLX・LXRシリーズ　オプション一覧

オプション部品組合せ一覧

項目 / 機種	センターコンソールSL1N ▼	センターコンソールSL2NA ▼	センターコンソールSL3NA ▼	遠方発停・監視キット ▼	電気ヒータ	気化式加湿器	ドレンアップセット	電気集塵器	ロングライフフィルタ	高性能フィルタ	不織布フィルタ	光触媒フィルタ	脱臭フィルタ	ブースタファン	バイオクリアフィルタ
FDTCシリーズ	○	○	○	○	×	○※1	※2	○	※2	○	○	○	○	○	×
FDTシリーズ	○	○	○	○	×	○※1	※2	○	※2	○	○	○	○	○	×
FDTWシリーズ	○	○	○	○	×	○※1	※2	○	※2	○	○	○	○	○	×
FDTSCシリーズ	○	○	○	○	×	×	※2	×	※2	×	×	×	×	○	×
FDTSシリーズ	○	○	○	○	×	○	※2	×	※2	○	○	×	×	○	×
FDRシリーズ	○	○	○	○	×	○	※2	×	※2	○	○	×	×	○	×
FDUシリーズ	○	○	○	○	×	○	○※4	○	○	○	○	×	×	×	×
FDEシリーズ	○	○	○	○	×	○	○	×	※2	○	○	×	×	×	×
FDKシリーズ	○	○	○	○	×	×	○	×	※2	×	×	×	×	×	×
FDFL・FDFUシリーズ	○	○	○	○	×	○	○	×	×	×	×	×	×	×	×
FDWUシリーズ	○	○	○	○	×	○	○	×	×	○	×	×	×	×	×
FDASシリーズ	○	○	○	○	×	○	○	○	×	○	○	×	×	×	×
FDU-Fシリーズ給気処理	○	○	○	○	×	○	○	×	○	○	○	×	×	×	○※5
FDU-Fシリーズ外気処理	○	○	○	○	×	※2	※3	×	○	○	○	×	×	×	○

注）記号説明　○印:取付可能　×印:取付不可能
▼印のオプションは三菱重工業㈱扱いです。ご注文は本機の営業窓口にお申しつけください。他は三菱重工空調システム㈱扱いです。

コントローラ

	センターコンソール SC-SL1N（3）	センターコンソール SC-SL2NA	センターコンソール SC-SL3NA	遠方発停・監視キット	ルームエアコン I/F
センターコンソール　SC-SL1N（3）		○	○	○(1)	○(2)
センターコンソール　SC-SL2NA	○		○	○(1)	○(2)
センターコンソール　SC-SL3NA	○	○		○(1)	○(2)
遠方発停・監視キット	○(1)	○(1)	○(1)		×
ルームエアコン　I/F	○(2)	○(2)	○(2)	×	

（1）「センター&リモート」モードのみ有効。
（2）発停のみ。
（3）SC-SL1Nを使用する場合は必ず手元リモコンが必要です。

センターコンソール の組合せは93ページをご参照ください。

※1.分ダクト送風時組込不可
※2.標準装備
※3.本体用、加湿器用別々に用意（本体、加湿器別々に必要です）。
※4.P45～P140形は標準装備
※5.P90形は不可

運転制御関係

遠方発停・監視キット

三菱重工業㈱扱いです。

品名	適用機種	備　考	MHI品番
遠方発停・監視キット	マルチLX マルチLXR	・入力×1：運転停止 ・出力×4：運転・点検、コンプレッサON＊、暖房（入力と出力を1パーツ）	SC-RCK12B SC-RCK24B SC-RCK100B SC-RCK200B
遠方発停・監視キット（ON・OFFパルス出力用）（受注生産）	マルチLX マルチLXR	・入力×3：運転停止、電気集塵器異常 ・パルス信号（ON・OFF）で発停・遠方監視可能。 ・加湿はKX7形のみ	SC-RCK24YB（SC-RCK24P）

＊LXRシリーズでは不可。

BILAC System

省エネ性を大幅アップした多機能形ACW

空調ユニットをビルの壁面や窓サッシと一体設置することにより、省工事・省スペース設計を可能にしたビラックシステム。全熱交換器、高性能フィルタなどの組み込みができる多機能形ACWシリーズが、新冷媒・インバータで登場。WTシリーズとともに充実のラインアップでペリメータゾーンからワンスパン・ワンフロア単位の個別空調を高めたビラックシステムです。

（受注生産品となります。詳しくは、弊社営業窓口にお問い合わせください。）

R410A

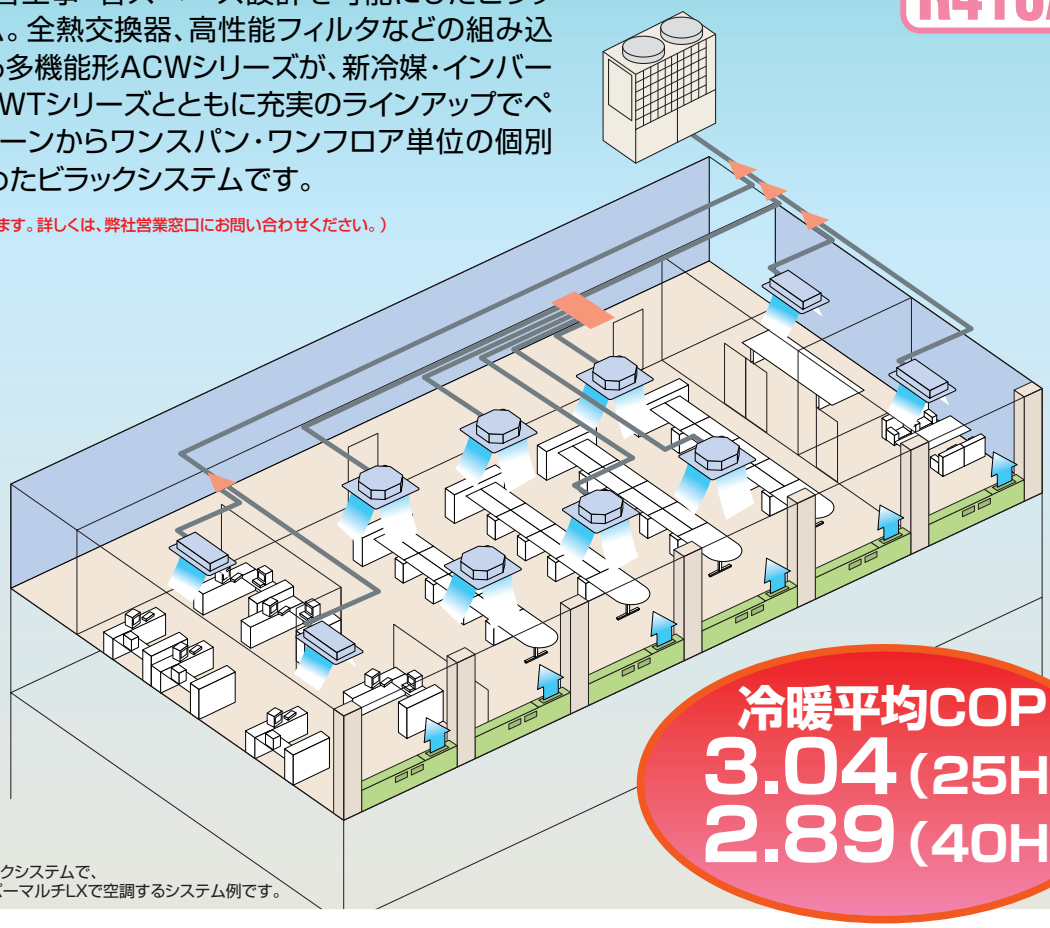

冷暖平均COP
3.04（25H）
2.89（40H）

ペリメータ部をビラックシステムで、
インテリア部をハイパーマルチLXで空調するシステム例です。

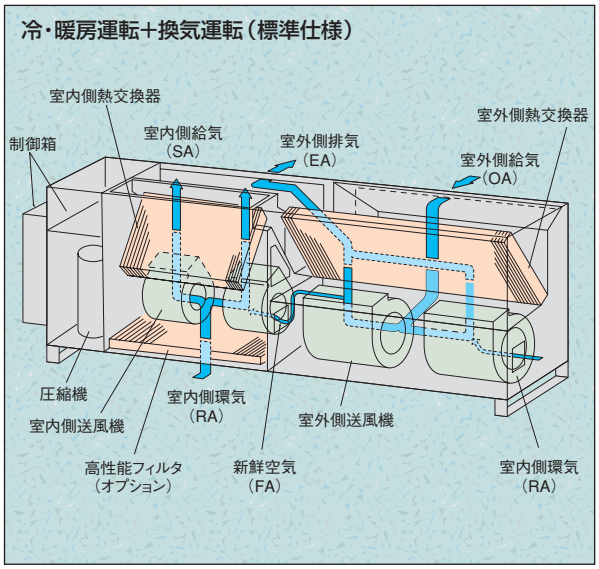

業界トップのCOP達成

インバータ制御及び、DCファンモータの採用により業界トップの高COPを達成。環境にやさしい新冷媒R410Aを採用。

リニューアル性の向上

リニューアルに適した外形寸法（従来機とほぼ同等）、電源容量も大幅低減、集中制御も容易でリニューアル性も向上しました。

インバータ制御による快適空調を実現

室内の空調負荷に応じて圧縮機への電流電圧を制御するインバータの採用によりきめ細かな運転制御を実現、空調フィーリングの向上を図っています。また、始動電流を抑えることにより、同時発停が可能となりました。

集中制御を容易にするスーパーリンク対応可能（スーパーリンクアダプタ取付時）

個別分散空調の管理システムを高度に実現するスーパーリンクをACWシリーズに対応可能。配線工事も無極性2線式により簡単です。インテリアゾーンで使用するハイパーマルチLX、セゾンシリーズとの同一管理が、ペリメータゾーンで使用するACWシリーズも含めて可能になり、きめ細やかな空調管理が行えるようになりました。

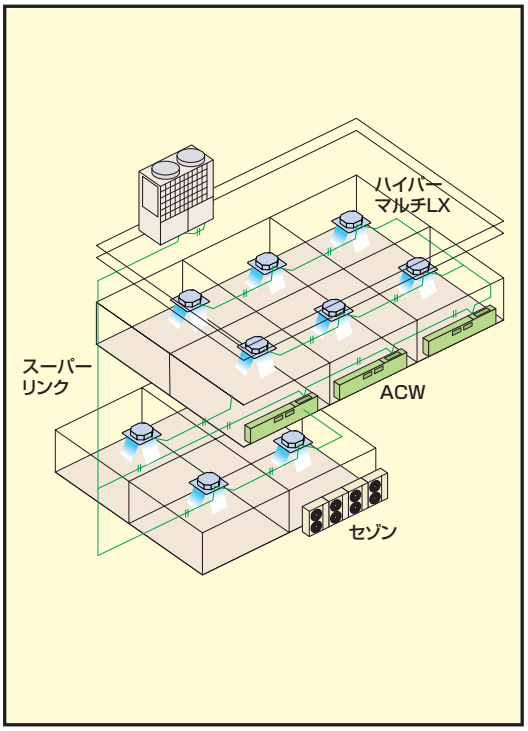

機能性を向上させたリモートコントローラ

リモコン RC-D4

多機能性を備えたリモートコントローラで、快適な空調環境づくりをサポートします。

- **操作スイッチのロック機能、1リモコン複数台制御も可能で管理面でも向上します。**
- **停電補償機能を装備、停電復帰後は記憶内容に従って運転を再開。**

室内右吹出し仕様も対応可能

詳しくは、弊社営業窓口にお問い合わせください。

外気冷房運転（標準仕様）

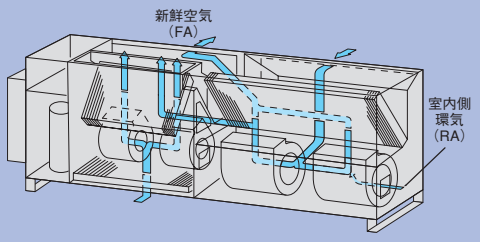

標準仕様

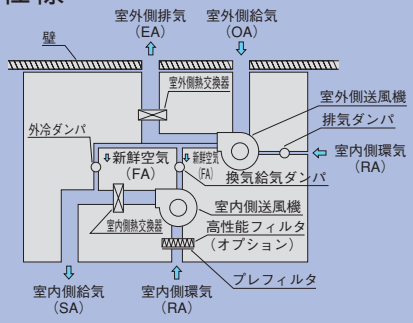

冷・暖房運転＋換気運転（全熱交換器付）

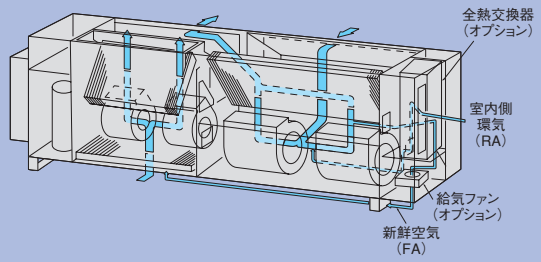

全熱交換器付

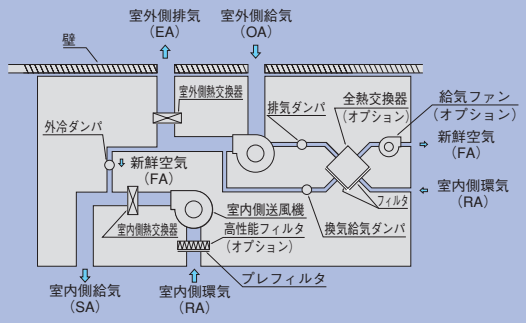

外気冷房運転（全熱交換器付）

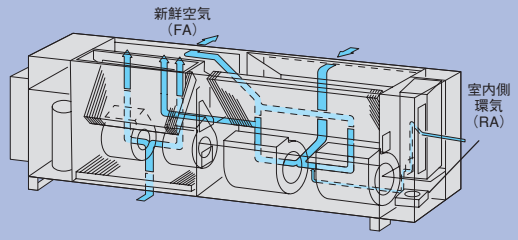

本カタログに記載の機種名及び仕様につきましては改良等のため予告なく変更することがありますのでご了承下さい。

冷房運転中、外気温と室内温の差により「冷房←→外気冷房」を自動的に切替えるため、大幅な省エネ運転が図れる効率の良い空調。

ビラックシステムは、ペリメータゾーンの空調効果を最大限に発揮させる各階処理システム。インテリアゾーンは、ハイパーマルチLXシリーズを使用するなど総合的な空調設計とともに、各ゾーンを個別運転する省エネ性の高いシステムです。従来のペリメータゾーンの空調は、室外ユニットや冷却塔など設置スペースを屋上で大幅に必要としていましたが、ビラックシステムなら機械室も不要なので屋上の有効活用が図れ、たとえば屋上緑化が採用できるなどビル全体の美観、景観性を考慮した建築設計も可能です。

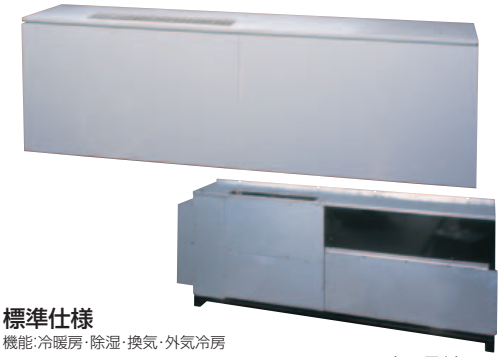

標準仕様
機能:冷暖房・除湿・換気・外気冷房
ACWP253HKT・P253HKMT・P253HT・P253HMT（1.0馬力）
ACWP403HKT・P403HKMT・P403HT・P403HMT（1.5馬力）

施工性

省工事性にすぐれ 工事費低減・工期短縮

多機能形ACWシリーズは、手間のかかる複雑な配管工事を必要とせず、ダクト工事も不要な省施工タイプ。建築工事に合わせた空調工事が可能なため、スピーディーな施工時間で工事費用の低減にもつながります。
ACWシリーズは、室外ユニットの設置スペースがない建物や増改築などのリニューアルビルのニーズにも対応します。

仕様

形式				ACWP253HKT ACWP253HKMT	ACWP253HT ACWP253HMT	ACWP403HKT ACWP403HKMT	ACWP403HT ACWP403HMT
機能				冷房・ヒートポンプ暖房・除湿・外気冷房・換気			
電源			V	単相 200V 50/60Hz	3相 200V 50/60Hz	単相 200V 50/60Hz	3相 200V 50/60Hz
能力	定格冷房		kW	2.2〔1.2～2.5〕		3.6〔1.8～4.5〕	
	定格暖房			2.5〔1.3～3.2〕		4.0〔2.0～5.0〕	
	暖房低温			2.4		3.4	
	中間冷房			1.2		1.8	
	中間暖房			1.3		2.0	
消費電力	定格冷房		kW	0.80〈0.96〉		1.43〈2.16〉	
	定格暖房			0.75〈1.09〉		1.23〈1.63〉	
	暖房低温			0.88		1.31	
	中間冷房			0.42		0.63	
	中間暖房			0.36		0.52	
運転電流	冷房		A	4.73〈5.56〉	2.73〈3.26〉	7.52〈11.4〉	4.59〈6.93〉
	暖房			4.41〈6.41〉	2.59〈3.70〉	6.47〈8.58〉	3.95〈5.23〉
運転力率	冷房		%	85		95	90
	暖房			85		95	90
エネルギー消費効率	定格冷房			2.75		2.52	
	定格暖房			3.33		3.25	
	中間冷房			2.86		2.86	
	中間暖房			3.61		3.85	
通年エネルギー消費効率				3.4		3.5	
定格冷房時の顕熱比				0.91		0.822	
冷暖平均COP				3.04		2.89	
始動電流			A	5		5	
運転音			dB	室内側: 急:42 弱:38 室外側: 51		室内側: 急:44/44 弱:（冷）38/39（暖）38/38 室外側: 54/54	
外形寸法（高さ×幅×奥行）			mm	標準仕様: 710×1,855×295 全熱交仕様: 710×2,025×295 MT:標準仕様: 710×1,860×295 全熱交仕様: 710×2,030×295			
製品質量			kg	標準仕様: 117 全熱交仕様: 124			
冷却装置	圧縮機	定格出力	kW	0.5		0.7	
		クランクケースヒータ	W	20			
	冷媒制御機器			電子膨脹弁			
	冷媒封入量		kg	1.0（R410A）			
	冷凍機油		ℓ	0.36(RB68A)			
送風装置	形式			室内側:両吸込多翼遠心式×2 室外側:両吸込多翼遠心式×2			
	定格出力		W	室内: 20（4極） 室外: 157（8極）		室内: 50（4極） 室外: 157（8極）	
	風量		m³/min	室内: 急:8 強:7 弱:6 室外: 16		室内: 急:11 強:9.5 弱:8 室外: 17	
	機外静圧		Pa	室内: 10 室外: 60		室内: 10 室外: 80	
	エアフィルタ			PPネット（洗浄可能）			
	高性能フィルタ			—（取付可能、比色法65%・交換）			
換気量			m³/min	標準仕様: 2.1 全熱交仕様: 1.7		標準仕様: 2.5 全熱交仕様: 2.0	
外気取入量（外気冷房時）			m³/min	4		5	
補助電気ヒータ				取付不可			
加湿器				—（取付可能、気化式加湿器0.5kg/h）			
全熱交換器				—（取付可能、温度効率:70%・エンタルピ効率:冷房時55%、暖房時60%）			
除霜				マイコン差温式デアイサによる逆サイクル方式			
運転調整				操作（運転切換、風量調整、タイマ、換気） 室温調整（電子サーモスタット） 表示（運転・点検用LED、液晶表示）			
保護装置				冷房時フロスト防止、過負荷保護、吐出温度保護			
付属品				ドレンソケット、高さ調整ボルト			
別売品				リモコン（RC-D4）			
ドレン接続口				VP25の排水管接続可能			

注1. 冷房・暖房能力および運転特性は、JIS-B 8616及びJRA4048:2006条件で風量「急」、換気「閉」、全熱交換器、高性能フィルタ無運転です。尚暖房低温能力は着霜補正済の値です。
【～】は最小最大範囲を示し〈 〉は最大能力時の値です。
2. 運転音はJIS規格に準拠し、無響室にてペリカバー無、高性能フィルタ無、換気「閉」の状態で測定した値です。実際に部屋に据付けた場合は、周囲の音や部屋の反響を受け、表示値より大きくなるのが普通です。
3. 換気運転は冷暖房運転と連動となります。換気運転単独はできません。

外形図

標準仕様

ACWP253HKT·403HKT
ACWP253HT·403HT

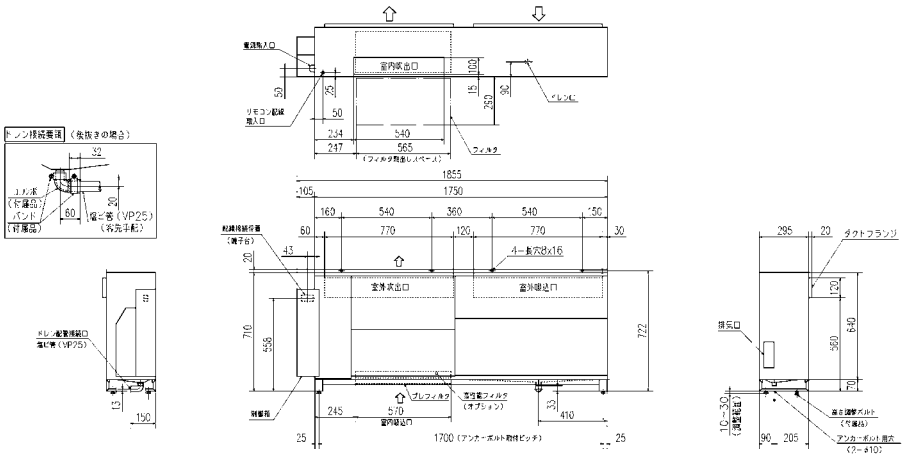

図は左吹出を示します。

全熱交換器（オプション）付仕様

ACWP253HKT·403HKT
ACWP253HT·403HT

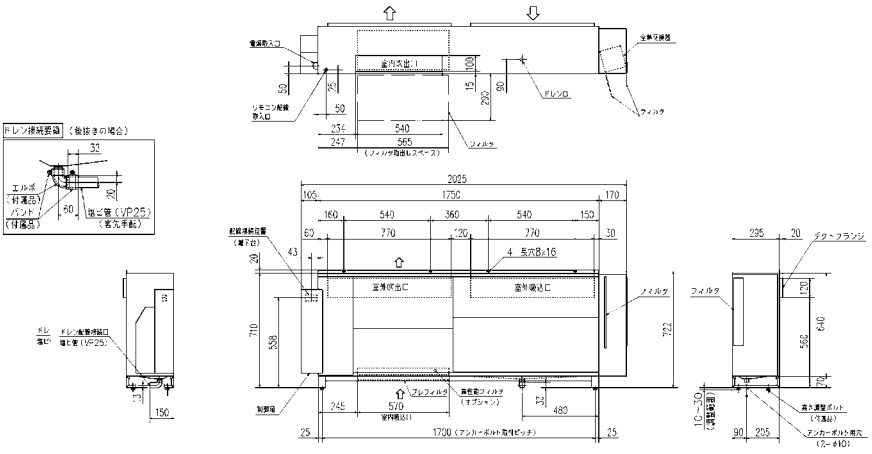

図は左吹出を示します。

標準仕様

ACWP253HKMT·403HKMT
ACWP253HMT·403HMT

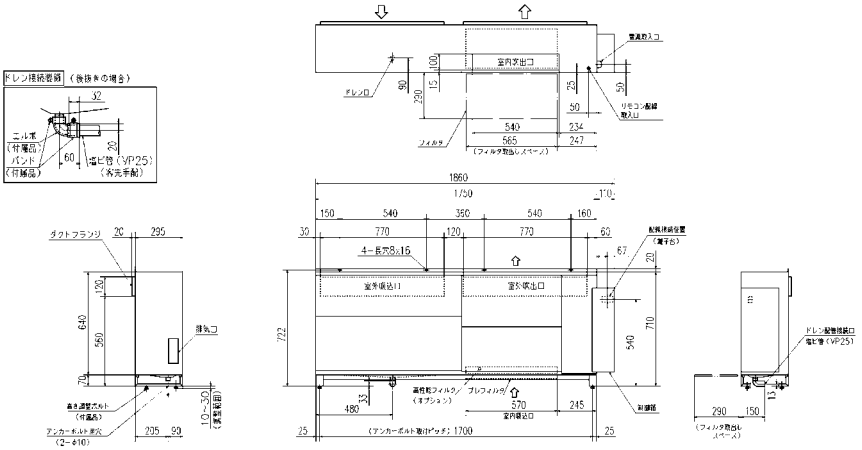

図は右吹出を示します。

全熱交換器（オプション）付仕様

ACWP253HKMT·403HKMT
ACWP253HMT·403HMT

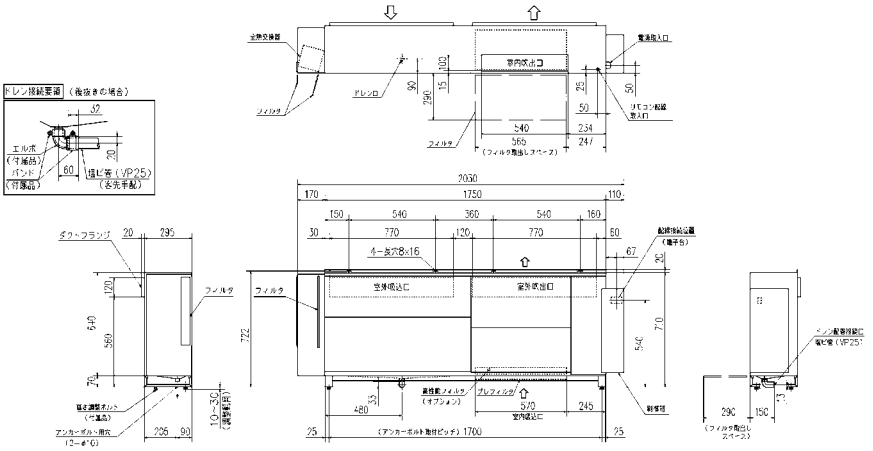

図は右吹出を示します。

ユニット外形は従来機と同一で省エネ性を大幅にアップ!

ビラックシステム WT

R410A

業界トップのCOP達成

冷暖平均COPは、25Hで3.40、36Hで3.13と業界トップ。環境にやさしい新冷媒R410Aを採用。

冷暖平均COP
3.40(25H)
3.13(36H)

インバータ制御による快適空間を実現

インバータによるソフト始動(始動電流5A)で同時発停が可能。煩わしい複数台の順次始動が不要です。

電源容量の大幅低減

期間消費電力量は、当社従来機(一定速)と比べ36形で40%、25形で30%の大幅削減達成。契約料金の大幅な低減が可能です。前吹き仕様も対応可能。

リニューアルを考えたユニット外形

当社従来機との入替えが簡単。ウォールスリーブ、ガラリは従来のものを利用できます。(WTJ36HK、25HK、WT3111KH、2211KHに適応)

標準機でダクト接続が可能

標準仕様で機外静圧50Pa装備(36Hの場合)。室外ユニットの機外静圧標準装備で外壁デザインの対応が従来にも増して拡大します。

リモコン一新、スーパーリンクも対応可能

コントロール性、利便性や機能性を向上させた新リモコンRC-D4採用。従来のつまみ方式でペリカウンターしか取付けられなかったリモコンが壁にも取付け可能となりました。またスーパーリンクも対応可能(アダプタ取付時)。多機能ACWはもちろん、ハイパーマルチLX、セゾンシリーズとの同一管理が可能となりました。

前吹き仕様も対応可能(受注生産)

ユニットウォールタイプ	ウォールスルータイプ
窓サッシとユニットを一体化させるシステム。ユニットを室内でセットするため、建物の外観処理が容易。	あらかじめ壁面に開口部を設けておけば、ビル完成時に本体をセットするだけ。簡単でスピーディな施工を実現した省スペースタイプ。
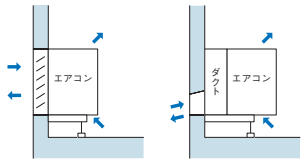	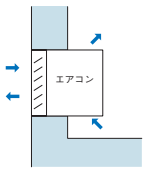
WTP253HKU・HU(1.0馬力) WTP363HKU・HU(1.3馬力) 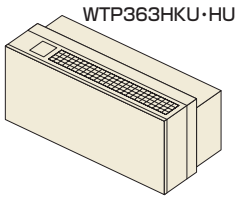	WTP253HK・H(1.0馬力) WTP363HK・H(1.3馬力) 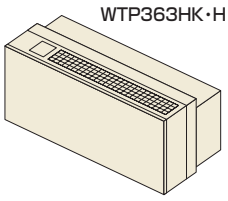

内部構造図

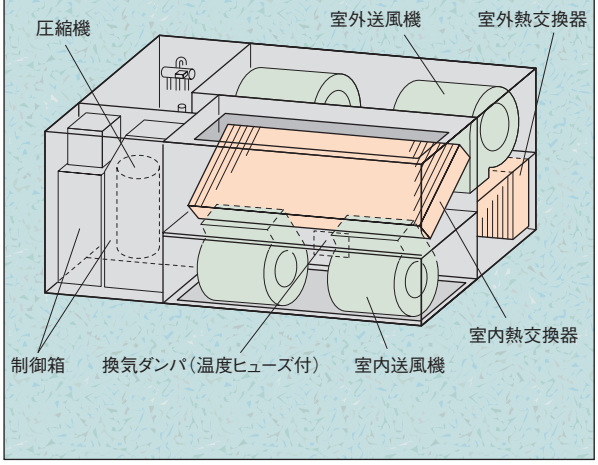

オプション特殊仕様一覧

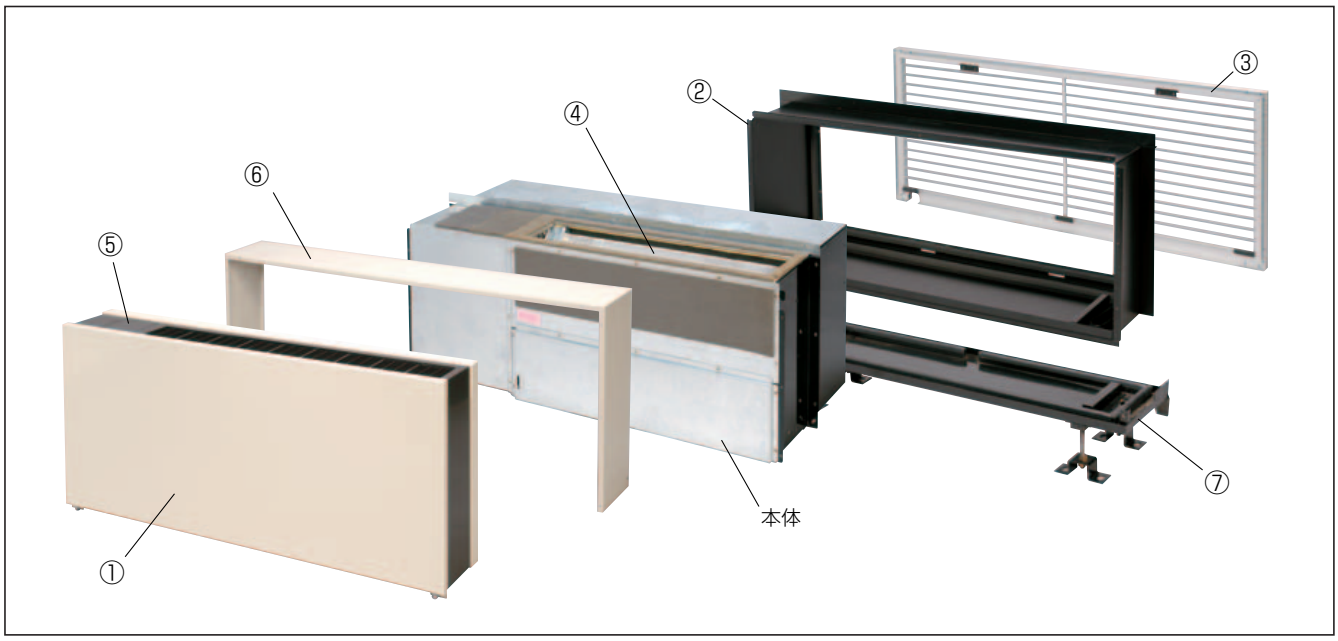

記号	名称	形式	仕様	適用機種	三菱重工空調システム㈱扱い
1	フロントパネル	WT-PANLB	上吹き(標準)	上吹き全機種	○
		WT-PANLFB	前吹き(特殊)注2)	前吹き全機種	
2	ウォールスリーブ	WT-SLEV1B	ドレン前抜き(材質SPG)	ウォールスルータイプ	○
		WT-SLEV2B	ドレン前抜き(材質SUS)		
		TFS-2311T1B	ドレン後抜き(材質SPG)		
		TFS-2311T2B	ドレン後抜き(材質SUS)		
3	スリーブガラリ	TFG-2311SB	ドレン前抜き(押出しアルミ製)	ウォールスルータイプ	○
		TFG-2311TB	ドレン後抜き(押出しアルミ製)		
		TFG-2311K1B	ドレン前抜き(切曲げアルミ製)		
4	気化式加湿器	–	気化式0.6kg/h(工場組込)注1)	全機種	×
5	リモコン	RC-D4	別売品	全機種	本機扱
6	スペーサ	–	客先手配	全機種	×
7	二次ドレンパン	–	客先手配	ユニットウォールWタイプ	×
8	ベースカバー	–	客先手配	ユニットウォールWタイプ	×

注1)気化式加湿器は工場組込となります。　2)フロントパネル(前吹き仕様)を使用する場合は、ユニット本体を前吹き仕様のものを注文してください。(受注生産)

据付断面図

ウォールスルータイプ　RC、SRC構造の建物の場合

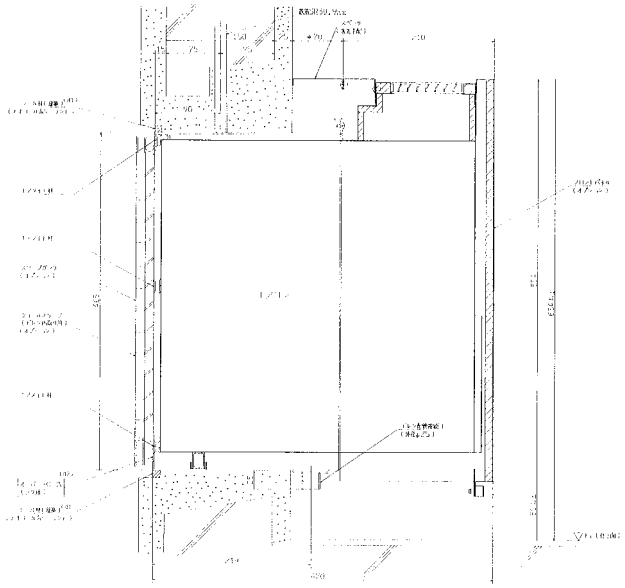

注1)シール材はスリーブと建物(構造体)間をシールしてください。
2)ウォールスリーブ背面下部にオーバーフロー穴(2ヶ所)があります。
絶対塞がない納まりとしてください。
3)ドレン配管(建物側)及びドレン配管とドレン配管接続口(ユニット側)間の継手は設備工事範囲です。
4)建物及び※印の寸法は現場により異なります。

ユニットウォール　ガラリ方式の場合

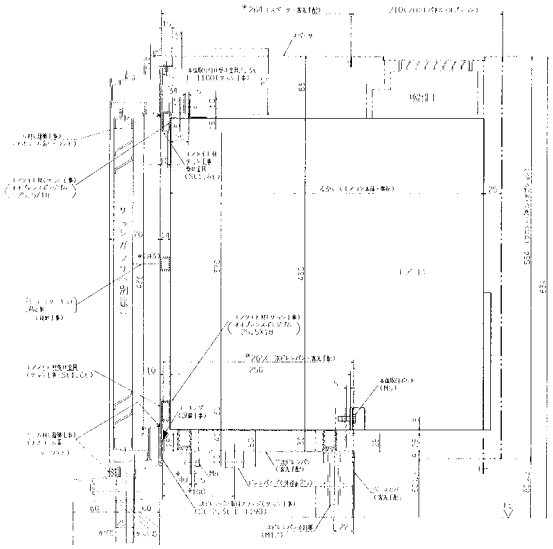

注1)建物及び※印の寸法(スペーサ、二次ドレンパン、ドレン位置)は各現場により異なります。
2)エアタイト材:サッシ～エアコン間の隙間をエアタイト材(ネオプレンスポンジゴム)を5～7mm程度押しつぶし14mmとします。
3)※印寸法が20mm以上の場合はショートサーキット防止板(フランジをエアコン本体に穴をあけM4ねじ×4本で取り付ける等による)を設けてください。

仕様

形式			ウォールスルー				ユニットウォール			
機種名		標準仕様	WTP253HK	WTP253H	WTP363HK	WTP363H	WTP253HKU	WTP253HU	WTP363HKU	WTP363HU
		前吹仕様	WTP253HKF	WTP253HF	WTP363HKF	WTP363HF	WTP253HKUF	WTP253HUF	WTP363HKUF	WTP363HUF
機能			冷房・ヒートポンプ暖房・除湿・換気							
電源		V	単相 200V 50/60Hz	3相 200V 50/60Hz	単相 200V 50/60Hz	3相 200V 50/60Hz	単相 200V 50/60Hz	3相 200V 50/60Hz	単相 200V 50/60Hz	3相 200V 50/60Hz
能力	定格冷房	kW	2.2〔1.2~3.1〕		3.2〔1.6~3.6〕		2.2〔1.2~3.1〕		3.2〔1.6~3.6〕	
	定格暖房	kW	3.2〔1.5~4.0〕		3.6〔1.8~4.8〕		3.2〔1.5~4.0〕		3.6〔1.8~4.8〕	
	暖房低温	kW	2.7		3.0		2.7		3.0	
	中間冷房	kW	1.2		1.6		1.2		1.6	
	中間暖房	kW	1.5		1.8		1.5		1.8	
消費電力	定格冷房	kW	0.68〈1.02〉		1.08〈1.34〉		0.68〈1.02〉		1.08〈1.34〉	
	定格暖房	kW	0.9〈1.30〉		1.09〈1.53〉		0.9〈1.30〉		1.09〈1.53〉	
	暖房低温	kW	1.01		1.16		1.01		1.16	
	中間冷房	kW	0.38		0.47		0.38		0.47	
	中間暖房	kW	0.35		0.41		0.35		0.41	
運転電流	冷房	A	4.00〈6.00〉	2.39〈3.59〉	5.68〈7.05〉	3.67〈4.55〉	4.00〈6.00〉	2.39〈3.59〉	5.68〈7.05〉	3.67〈4.55〉
	暖房	A	5.29〈7.65〉	3.17〈4.58〉	5.74〈8.05〉	3.66〈5.14〉	5.29〈7.65〉	3.17〈4.58〉	5.74〈8.05〉	3.66〈5.14〉
運転力率	冷房	%	85	82	95	85	85	82	95	85
	暖房	%	85	82	95	86	85	82	95	86
エネルギー消費効率	定格冷房		3.24		2.96		3.24		2.96	
	定格暖房		3.56		3.30		3.56		3.30	
	中間冷房		3.15		3.40		3.15		3.40	
	中間暖房		4.29		4.39		4.29		4.39	
通年エネルギー消費効率			3.8		4.2		3.8		4.2	
定格冷房時の顕熱比			0.955		0.832		0.955		0.832	
冷暖平均COP			3.40		3.13		3.40		3.13	
始動電流		A	5							
運転音	冷房	dB	室内側: 急:39/39 弱:36/37		室内側: 急:41/43 弱:37/38		室内側: 急:39/39 弱:36/37		室内側: 急:41/43 弱:37/38	
		dB	室外側: 50/50		室外側: 55/55		室外側: 50/50		室外側: 55/55	
	暖房	dB	室内側: 急:39/39 弱:37/37		室内側: 急:41/43 弱:37/38		室内側: 急:39/39 弱:37/37		室内側: 急:41/43 弱:37/38	
		dB	室外側: 53/53		室外側: 56/56		室外側: 53/53		室外側: 56/56	
外形寸法(高さ×幅×奥行)		mm	430×1,100×445							
製品質量		kg	75							
冷却装置	圧縮機 定格出力	kW	0.5		0.7		0.5		0.7	
	圧縮機 クランクケースヒータ	W	20							
	冷媒制御機器		電子膨脹弁							
	冷媒封入量	kg	0.8(R410A)							
	冷凍機油	ℓ	0.36(RB68A)							
送風装置	形式		室内側:両吸込多翼遠心式×2　室外側:両吸込多翼遠心式×2							
	定格出力	W	室内:15(4極)　室外:157(8極)		室内: 24(4極)　室外: 157(8極)		室内:15(4極)　室外:157(8極)		室内: 24(4極)　室外: 157(8極)	
	風量	m³/min	室内: 急:8.5 強:8 弱:7.5		室内:急:10 強:8.5 弱:8		室内: 急:8.5 強:8 弱:7.5		室内:急:10 強:8.5 弱:8	
		m³/min	室外:16		室外:20		室外:16		室外:20	
	機外静圧	Pa	室内: 10　室外: 30		室内: 10　室外: 50		室内: 10　室外: 30		室内: 10　室外: 50	
	エアフィルタ		PPネット(洗浄可能)							
換気量		m³/min	1.3(給気)		1.7(給気)		1.3(給気)		1.7(給気)	
加湿器			—(取付可能、気化式加湿器0.6kg/h)							
除霜			マイコン差温式デアイサによる逆サイクル方式							
運転調整			操作(運転切換、風量調整、タイマ、換気)　室温調整(電子サーモスタット)　表示(運転・点検用LED、液晶表示)							
保護装置			冷房時フロスト防止、過負荷保護、吐出温度保護							
別売品			リモコン(RC-D4)							
ドレン接続口			VP25の排水管接続可能							

注1. 冷房・暖房能力および運転特性は、JIS-B 8616及びJRA4048:2006条件で風量「急」、換気「閉」での運転です。尚暖房低温能力は着霜補正済の値です。
【～】は最小最大範囲を示しく　〉は最大能力時の値です。
2. 運転音はJIS規格に準拠し、無響室にてベリカバー有、換気「閉」の状態で測定した値です。実際に部屋に据付けた場合は、周囲の音や部屋の反響を受け、表示値より大きくなるのが普通です。

外形図

ウォールスルー

WTP253HK·363HK
WTP253H·363H

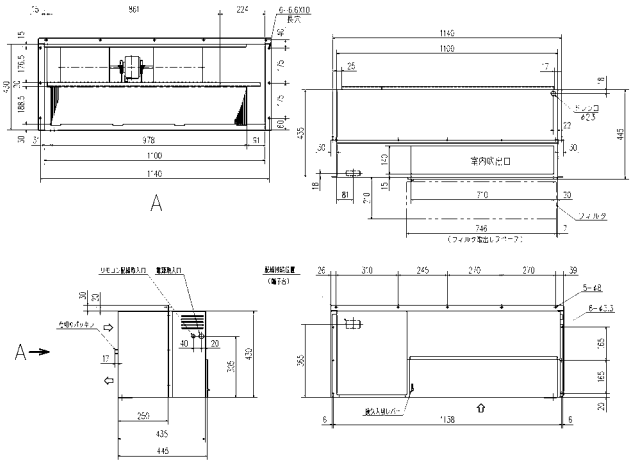

ユニットウォール

WTP253HKU·363HKU
WTP253HU·363HU

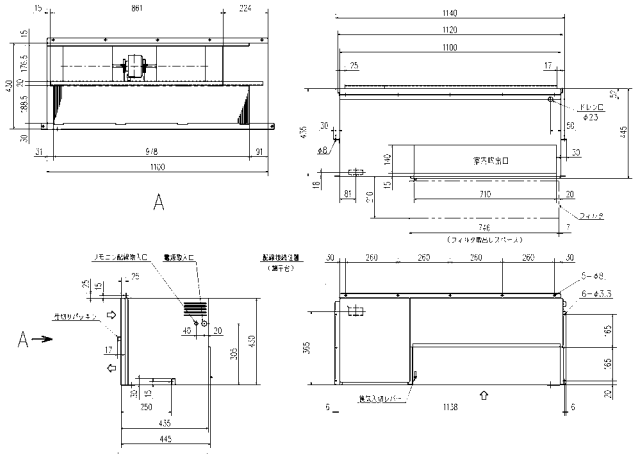

ウォールスルー［前吹仕様］

WTP253HKF·363HKF
WTP253HF·363HF

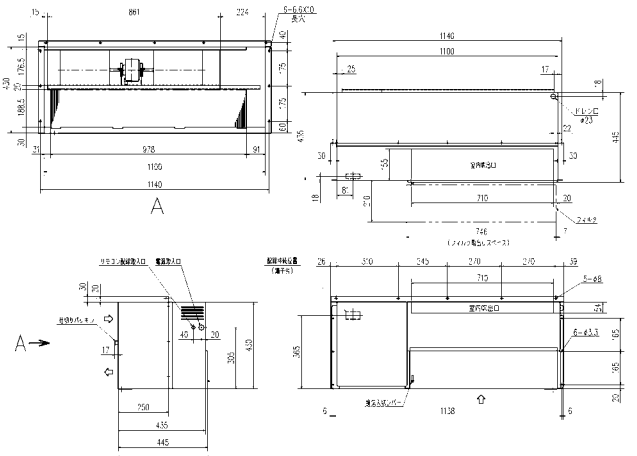

ユニットウォール［前吹仕様］

WTP253HKUF·363HKUF
WTP253HUF·363HUF

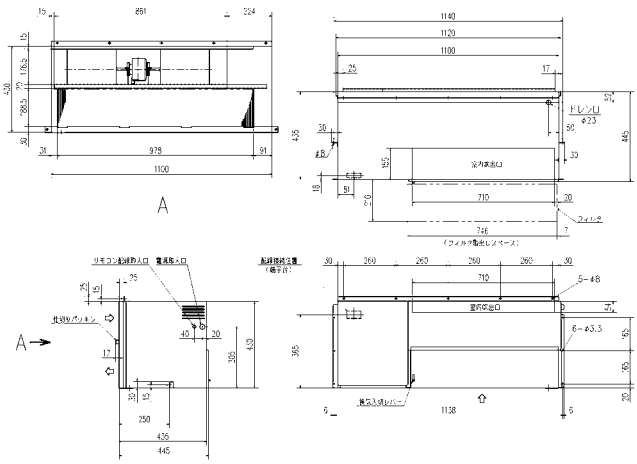

SUPERLINK®Ⅱ Control System

空調管理システム

特長① 信号線 最大総配線長 従来の1000mから **1500m*へ大幅アップ** *シールド線0.75mm²の場合

※通信速度を従来の9600bpsから38400bpsに大幅に速度を早めることにより拡張性が大幅にアップいたしました。

特長② ネットワークあたりの最大室内ユニット接続台数 従来の48台から **128台へ大幅アップ**

センターコンソール SC-SL3NA

室内ユニット最大128台をグループごとに管理。スーパーリンク®ネットワーク上のどこにでも接続が可能。

監視PC（WEBブラウザ）

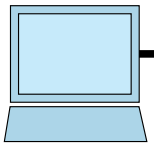

WEBゲートウェイ SC-WGWNA-A,-B

WEBブラウザにより室内ユニット最大128台/96空調セルをWEBゲートウェイで監視制御

ビル管理システム
ホストコンピュータ

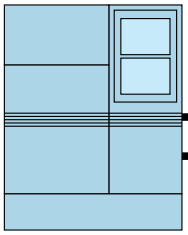

BACnetゲートウェイ SC-BGWNA-A,B

BACnet/IPにより室内ユニット最大128台/96空調セルを通信プロトコルで監視制御

LONゲートウェイ SC-LGWNA-A

LonWorks® により室内ユニット最大96台接続できます

センターコンソール SC-SL2NA

室内ユニット最大64台（店舗は最大64リモコン）運転・停止・点検が可能。ウイークリータイマ機能、リモコン機能別禁止・許可機能も新たに装備。

センターコンソール SC-SL2NA

センターコンソール SC-SL1N

室内ユニット最大16台（店舗は最大16リモコン）の運転・停止・点検が可能。1ネットワークにSC-SL1Nを最大12台まで接続可能。

センターコンソール SC-SL1N

各集中コントローラ単独での使用に加えて、コントローラの組み合わせ使用により多彩なシステム展開が可能です。

三菱重工が誇る先進の高速伝送方式「スーパーリンク®Ⅱコントロールシステム」は、最大128台の室内ユニットや全熱交換器ユニットなどの空調機器をネットワーク。大規模ビルから中小規模のビルまで広範囲に渡って、用途の異なるビル管理ニーズにフレキシブル対応する集中制御システムです。
きめ細かな操作や管理を実現するためのコントローラおよび管理システムの機器群を豊富に設定。通信機能を拡張するインターフェイス機器も充実化させています。また、スーパーリンク®Ⅱは、無極性2線式を採用して工事費用や配線シャフト面積を大幅に低減。ビル管理コンピュータへのアクセスも容易に行えるなど業界トップクラスの省力・省工事性を誇っています。

新集中コントローラは従来のスーパーリンク対応機器とも接続可能です。ただし使用制限は従来通りとなります。
（最大総延長1000m　ネットワークの最大接続台数48台）

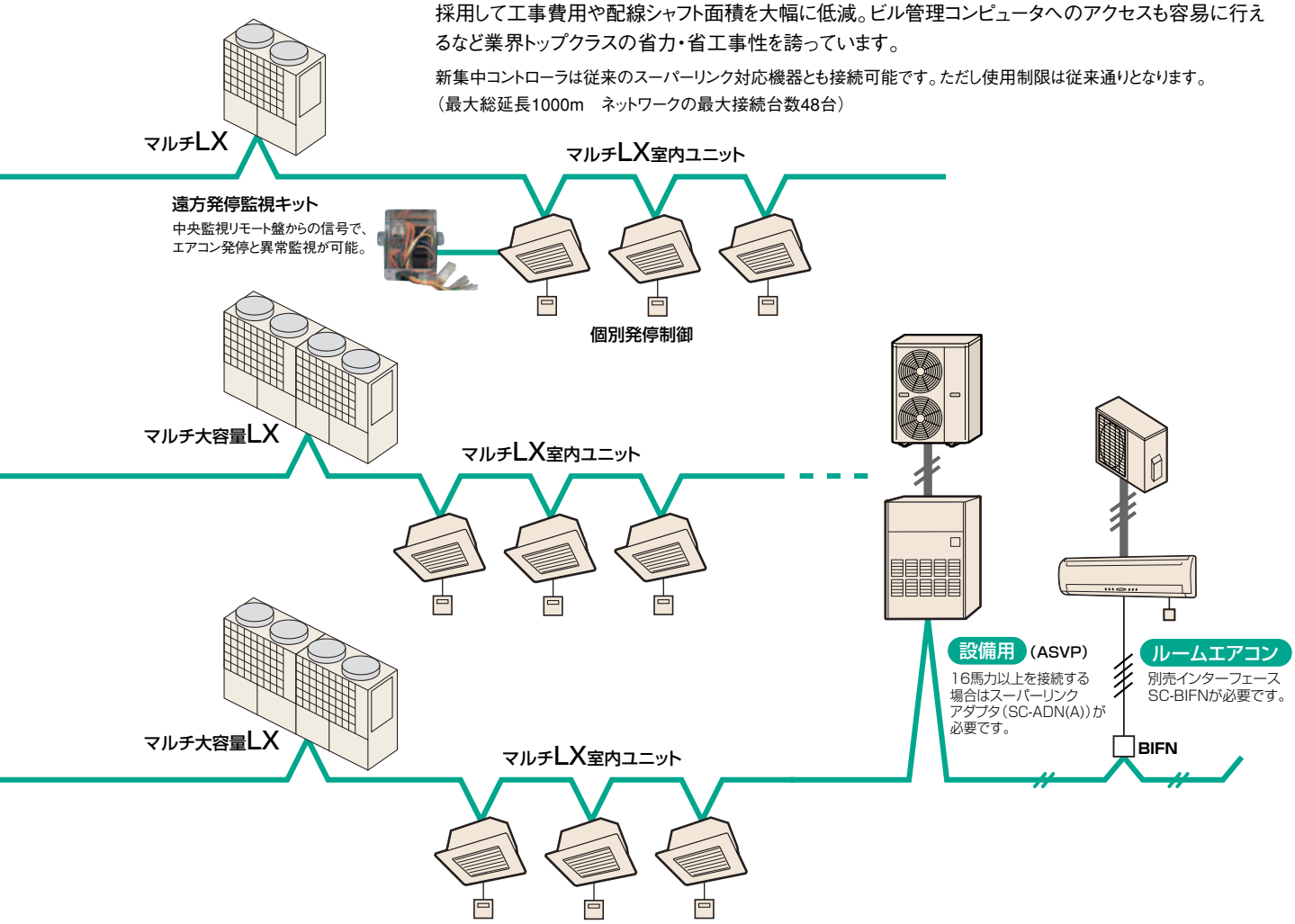

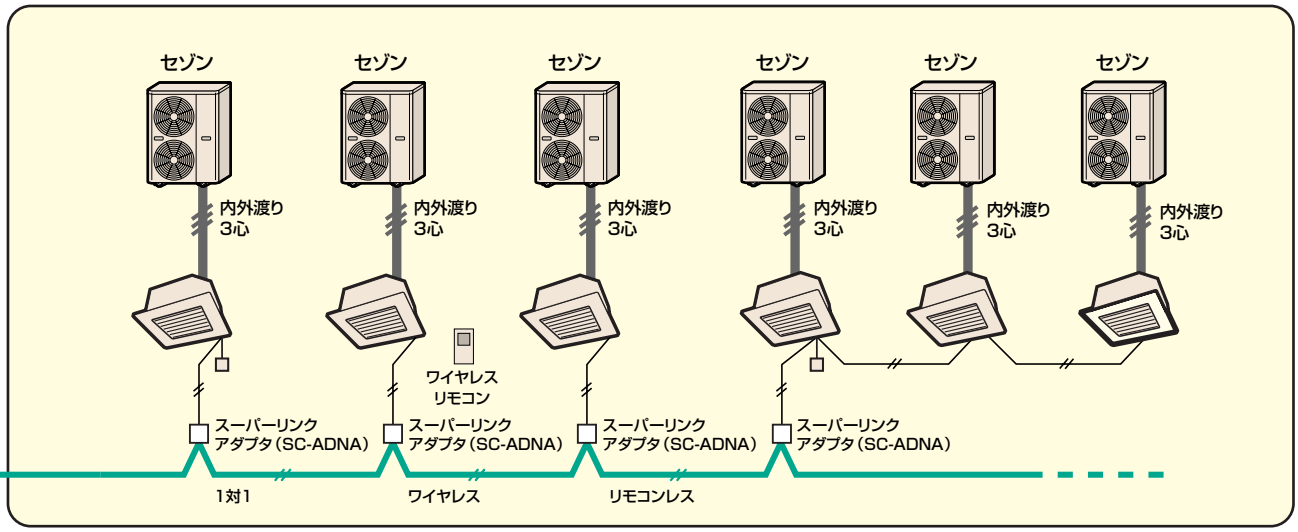

スーパーリンク®Ⅱの場合、ネットワークあたりの最大室外ユニット接続台数は32台です。

新デザインで高機能、操作利便性を向上させた新型リモコン

ドット液晶や日本語表示など見やすく操作性が向上。また試運転時やサービス時の運転チェックやデータ提出が便利になり、多機能・高機能化を図っています。

NEW Remote Control RC-D4 外形寸法:高さ120mm×幅120mm×奥行19mm

- ●換気の表示
  換気ユニットの運転時に表示
- ●集中管理中の表示
  オプションコントローラで制御しているときに表示
- ●タイマ表示
  タイマ運転の「入」「切」時刻を表示（10分単位で設定）
- ●設定温度表示
  設定温度を表示
- ●温度設定スイッチ
- ●タイマスイッチ
  タイマ運転の内容を設定するスイッチ
- ●グリル昇降スイッチ
  ラクリーナパネルの昇降操作
- ●エアコンNo.スイッチ
  接続室内ユニットの呼び出しやアドレス設定をするスイッチ
- ●ラクリーナパネル昇降スイッチ
  タイマ設定、データ呼出も可能
- ●点検スイッチ
  運転データ、異常履歴を表示
- ●試運転スイッチ
  冷房試運転チェックを行うスイッチ（5℃　30分）
- ●リセットスイッチ
  設定の途中で押すと一つ前の操作に戻ります
- ●セットスイッチ
  設定を確定するスイッチ
- ●ウイークリータイマ
  1週間の運転予約・設定が可能
- ●リモコンセンサ
  スリット内にセンサ感温部
- ●タイマ表示
  1日4回のタイマ設定が可能
- ●切時間タイマー
  1～10時間で設定
- ●運転モード表示
  選択した運転モードを各種表示
- ●運転・点検灯表示
  運転中は緑色点灯、異常時は赤色点滅
- ●風量表示
  設定した風量を表示
- ●運転／停止スイッチ
  カバーを開けなくても操作可能
- ●運転切換スイッチ
  運転モードの切換を行うスイッチ
- ●風量調整スイッチ
  風量（P急・急・強・弱）を選択するスイッチ
- ●換気スイッチ
  全熱交換器ユニット専用スイッチ
  空調機との連動運転も可能
- ●風向調整スイッチ
  スイングルーバを作動、停止させるスイッチ

わかりやすい表示と使いやすい操作性

見やすい大型液晶ドットの採用

デザインを一新した新型リモコンには、ドット液晶を採用し、画面に表示される設定内容や運転データ、点検データがいちだんと見やすくなりました。

配線納まり取出位置改善

識別しやすい日本語表示

設定温度や運転モードをドット液晶による日本語表示で見ることができ、運転状況が一目でわかります。

視認性の向上

ゴムスイッチでタッチ感向上

操作スイッチをゴムスイッチ化し、タッチ感覚を改善しています。

吸込温度の補整機能

室内ユニットの吸込温度を±2℃、±1.5℃、±1.0℃補正します。

機能性もさらに向上

累積機能でメンテナンスチェック

異常発生時の運転データを保存し、リモコン表示をするため、修理の対応が容易になりました。また、エアコン使用開始時からの累積運転時間や圧縮機運転時間をリモコンに表示するため、サービスやメンテナンス（熱交洗浄）などの目安となります。

設定温度範囲を変更可能

設定温度の上限及び下限について個別に設定が可能です。設定温度の範囲を調整することにより、冷やし過ぎ、暖め過ぎを防止し、省エネ運転に繋がります。

変更可能範囲	
上限値	20～30℃（暖房時有効）
下限値	18～26℃（暖房以外時有効）

ウイークリータイマ機能を標準装備

1週間の運転予約を可能にしたウイークリータイマ機能を標準装備。また、1日4回の運転／停止時刻の設定が可能です。表示は「午前」「午後」の12時間表示となります。（温度設定もタイマで可能）

タイマ運転

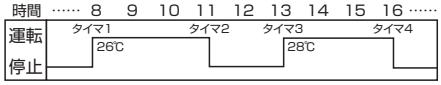

オプションモード設定が可能

従来、室内基板やリモコン基板のジャンパ線やディップスイッチにより設定していた機能設定をリモコンの操作スイッチで設定可能になりました。

- ●高天井モード
- ●リモコンセンサの設定
- ●ファンタップ数
- ●ラクリーナ昇降長設定など
- ●フィルタサインの有無

リモコンセンサによる室温コントロール

センサ感温部をリモコンケースの上方部に配置し、スリットを十分に確保。リモコンセンサ検知温度の感度を向上させ、空調フィーリングがさらに向上しました。

消し忘れ防止タイマ機能

1回の時間タイマ設定で、運転の都度毎回設定した時間後に停止。消し忘れ防止が可能です。

0.5℃刻みでの設定可能

0.5℃単位での設定が可能となり、より細かいコントロールが可能となりました。

室温表示の選択可能

室内吸込温度の表示選択が可能となりました。

最大16台の個別・集中発停に対応

センターコンソール SC-SL1N

〈センターコンソールSC-SL1N〉
MHI形式　SC-SL1N
■外形寸法/高さ120×幅120×奥行〔15+62※〕mm
※62は埋込み寸法

最大16台の運転・停止・点検を行えます

●16個の運転スイッチにより、最大16台のパッケージエアコンの個別制御ができ、操作性が大幅に向上しました。

標準ユニット別運転状態確認機能

●16個のLEDのユニット表示No.運転時は緑、点検（異常）は赤、停止・未接続は消灯して各ユニットの状態が一目で確認できます。

停電補償の親切設計

●停電補償機能を標準設備。運転中、万一停電した場合、停電復帰後、記憶内容に従って運転を再開します。

各階設置にも対応

●スーパーリンクの同一ネットワーク内に最大12台まで接続可能。
●連続したアドレスなら、「SC-SL1N」1台につき1～16台まで任意に設定できます。

場所を取らない薄形・コンパクト設計

●120mm×120mm、厚さ15mmのコンパクト設計。使用可能JISBOX:2ヶ口用。
●AC100V・200V（単相）いずれの電源にも接続できます。

シンプルシステムにより電線工事を簡略化

●無極性2線式の信号線接続だけで、ダイレクトにスーパーリンクネットワークへ参入。配線工事を簡略化。

組合せ

種　類	組合せ	備　考
リモコン	必要	——
市販タイマ	可	一括ON・OFFのみ
SC-SL2NA	可	——
SC-SL3NA-A,SL3NA-B	可	——

最大64台（1～16グループ）のパッケージエアコンを集中管理

センターコンソール SC-SL2NA

〈センターコンソールSC-SL2NA〉
MHI形式　SC-SL2NA
SC-SL2N（在庫限り）
■外形寸法/高さ120×幅215×奥行〔25+35※〕mm
※35は埋込み寸法

SC-SL2NAとの組合せ

	組合せ	備考
リモコン	個別または複数接続	接続無しでも可（ワイヤードラクリーナパネル使用の場合は必要）
SC-SL1N	可	——
SC-SL2NA	可	——
SC-SL3NA-A SC-SL3NA-B	可	——
市販タイマ	可	——
外部入力	可	無電圧a接点入力により緊急停止、デマンド制御、許可／センターロック

ウイークリータイマ機能を追加した新タイプコントローラ

ネットワーク管理の拡大

●1グループに1～64台まで、最大16グループ（全グループのユニット合計64台）まではアドレスが連続していなくても自由に接続が可能です。
●スーパーリンクの同一ネットワーク内に、最大8台まで接続可能。
●パッケージエアコンを個別・一括・グループ別に、発停・監視はもちろん、運転モード・温度設定などの制御も可能。より高度な空調管理システムを構築します。

ウィークリータイマ機能搭載

●一週間の運転予約や、1日4回のON・OFFセットなどのデイリー・ウイークリーのプログラムが簡単操作でグループ毎に設定可能です。

便利な薄型・コンパクト設計

●16個の運転スイッチにより、最大16グループ（制御対象64台）の一括発停ができ、操作性が大幅に向上しました。
●見やすい大形液晶ディスプレイを採用。運転状態・設定内容が確認できます。
●スーパーリンクネットワークのどの位置にも接続・設置できます。
使用可能JISBOX:3ヶ口用カバー無

標準リモコンとの併用も可能

●個別・集中管理に加え、センター&リモートに設定することにより、リモコンから個別制御ができます。
●リモコンの省略ができます。

シンプルシステムにより配線工事を簡略化

●無極性2線式のシンプルシステムで、配線工事を大幅に低減します。

安心の停電補償

●停電補償機能を標準装備。運転中、万一停電した場合、停電復帰後、記憶内容に従って運転を再開できます。

デマンド制御・緊急停止制御

●外部信号によるデマンド制御も可能。
●緊急停止制御も可能。

センターロック機能を装備

●SW6をON→OFFに切り替えることにより、デマンド機能をセンターロック機能に変換させます。
●デマンド入力接点に市販タイマなどから無電圧接点入力を行うと、SC-SL2NAでデマンド設定したユニットは、センターモードとなります。
●センターロック中は、センター／リモート切換えスイッチは無効となります。

リモコン操作個別許可禁止設定可能

●運転・停止、運転モード設定温度それぞれの許可・禁止設定可能

最大128台の個別・集中発停に対応

センターコンソール SC-SL3NA

<センターコンソール　SC-SL3NA>

MHI形式　SC-SL3NA-A
SC-SL3NA-B（課金機能付）
SC-SL3NA-B（C）（課金機能付特殊品）
■外形寸法／高さ162×幅240×奥行〔40+70※〕mm　※70は埋込み寸法

形式		SC-SL3NA-A,SC-SL3NA-B
制御台数		128台/128グループ（スーパーリンク1系統）
電源		単相　100～240V
寸法（高さ×幅×奥行）		162mm×240mm×〔40+70※〕mm　※70は埋込み寸法
表示機器		カラー液晶（7インチワイド）
操作スイッチ		タッチパネル式
表示	空調機名称	全角8文字
	スケジュール設定	カレンダー表示
	ヘルプ機能	あり
操作設定	発停単位	グループ・一括
	運転モード	冷房・除湿・送風・暖房・（自動）
	温度設定	18℃～30℃（0.5℃きざみ）
	優先指示	リモコン操作許可（センター&リモート）、禁止（センター）（運転・停止、運転モード、設定温度それぞれの許可・禁止設定可能）
	風速設定	（パワフル）・急・強・弱
	風向設定	オートスイング　ON/OFF（4位置設定）
	フィルタリセット	可能
	緊急停止	全台センター・停止
	デマンド制御	外部デマンド入力により切替（デマンド対象を空調機単位で設定）
監視	監視単位	ブロック、グループ、空調機単位
	監視内容	運転・停止、故障、異常（エラーコード）、運転モード、設定温度、室内温度、優先指示、風速設定、風向設定、定期点検
スケジュール	発停単位	グループ
	発停回数	16動作／日
	最小時間単位	1分
	操作項目	許可・禁止、運転モード、設定温度も操作可能
	スケジュール範囲	年間、当日
停電補償		あり
課金機能（SC-SL3NA-B）	パルス入力	8点
	計算単位	空調機単位
	計算方式	運転:ON/OFF、サーモ:ON/OFF、冷媒流量方式
	計算範囲	課金用按分データまで（課金計算はパソコン*にて実施）
	課金時間帯	設定可
	課金データ取り出し	USBメモリ
	課金データ保持量	1年

*パソコンはお客様にてご手配ください。
*計算用ソフトはSC-SL3NA-Bに付属
*壁埋込取付時は別売の取付治具（SLA3R-BX）をご手配ください。
*パワフル：4速（パワフル）

本ユニットの空調料金計算は、計量法によるものではありません。

大型液晶、タッチパネル式で簡単操作
最大128台の室内ユニット制御が可能

充実の課金機能（SC-SL3NA-B）
- ●余裕のパルス入力点数（8点）
- ●課金用按分データの外部取出し可能（メディア経由）
- ●按分データは3手法から選択可能（運転時間、冷媒流量、サーモON）

スケジュール機能の充実
- ●1日の設定可能動作数の大幅アップ:16動作

リモコン操作個別許可禁止設定可能
- ●運転・停止、運転モード、設定温度それぞれの許可・禁止設定可能

課金計算の機能を更に向上させた仕様を新たに用意（SC-SL3NA-B（C））

特　徴

①2種類の料金単価を任意の時刻で切替可能。
②曜日毎に切替時刻を変更可能。

設定例
8:00～17:00が時間内（A料金）
17:00～翌8:00を時間外（B料金）
にしたい場合、
8:00 閉→開、　17:00 開→閉
となるようにタイマ設定を行ってください。

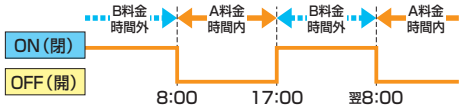

※全グループ同時刻に切り替ります。
※デマンド信号入力端子を使用のため、デマンド制御はできなくなります。
※外部タイマ（必須）は現地手配となります。

システム図

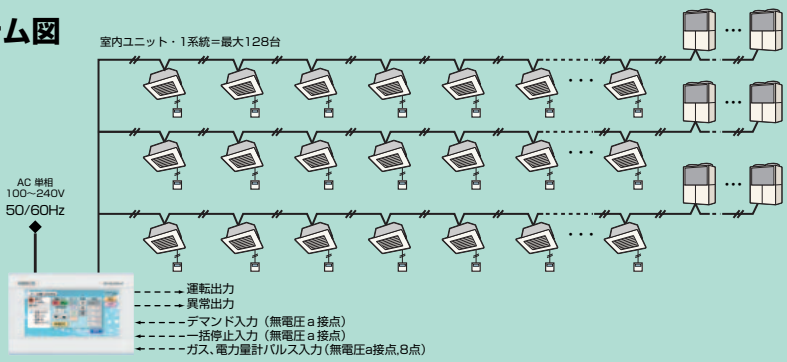

スーパーリンクアダプタ SC-ADNA（リモコン2心用）

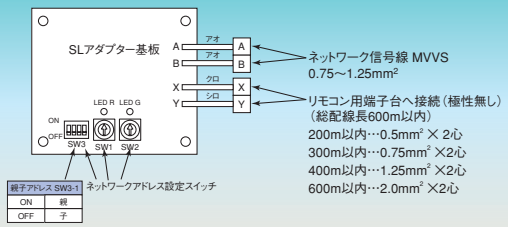

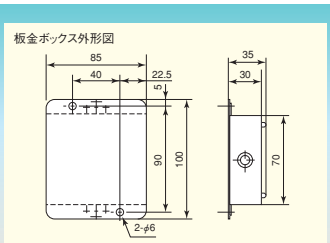

リモコン機能一覧

項目 / 機器	個別制御(パッケージエアコン数)	グループ制御(グループ数)	制御													計算	スケジュール				監視									記録		参照ページ
			発停(一括・グループ・個別)	スケジュール制御	グループ設定	運転モード(冷房・除湿・暖房・送風・自動)	優先指示(センター・リモート)	室温設定	風量切り替え	オートスイング・風向	強制停止	停復電制御	デマンド制御	フィルタサインリセット	点検サインリセット	電力計算	週間設定(グループ・個別週日対応)	年間スケジュール	当日スケジュール変更	一日複数スケジュール	特定日設定	運転状態(運転・停止)	優先指示(センター・リモート)	運転モード(冷房・除湿・暖房・送風・自動)	風量	設定温度	オートスイング(ON・OFF)・風向	室温表示	フィルタサイン	点検サイン(異常・警報)	異常記録	電力量・空調料金記録	
センターコンソール SC-SL1N	16	–	○	–	–	–	–	–	–	–	–	–	–	–	○	–	–	–	–	–	–	○	–	–	–	–	–	–	–	○	–	–	P.91
センターコンソール SC-SL2NA	64	16	○	○	○	○	○	○	○	○	○	○	○	○	○	–	○	–	–	○	–	○	○	○	○	○	○	○	○	○	○	–	P.91
センターコンソール SC-SL3NA-A, -B	128	128	○	○	○	○	○	○	○	○	○	○※1	○	○	○	○※2	–	○	○	○	○	○	○	○	○	○	○	○	○	○	○	○※2	P.92

※1. 1グループ設定、スケジュール設定を保持、運転状態は保持しない。　※2. SC-SL3NA-Bにて対応可能。　※3. ネットワーク信号線はシールド線(MVVS)を使用してください。

総延長1000m以内　0.75～1.25㎟　2心
1000～1500m　0.75㎟　2心

集中制御機器の組合せ一覧

○接続可、×接続不可

	SC-SL1N	SC-SL2NA	SC-SL3NA-A (SL3NA-B)	SC-LGWNA-A	SC-WGWNA-A,-B	SC-BGWNA-A
SC-SL1N	○(*1)	○(*1)	○(*1)	○(*2)	○(*2)	○(*2)
SC-SL2NA	○(*1)	○(*1)	○(*1)	○(*2)	○(*2)	○(*2)
SC-SL3NA-A,-B	○(*1)	○(*1)	○(*1)	○(*2)	○(*2)	○(*2)
SC-LGWNA-A	○(*2)	○(*2)	○(*2)	×	×	×
SC-WGWNA-A,-B	○(*2)	○(*2)	○(*2)	×	×	×
SC-BGWNA-A	○(*2)	○(*2)	○(*2)	×	×	×

(*1) SC-SL3NA-A,BとSC-SL2NAとSC-SL1Nの組合せ
(スーパーリンク1系統当たり)

SC-SL3NA-A,B(C) 接続個数	0				1			2		
SC-SL2NA 接続個数	0	1-2	3-4	5-8	0-2	3-4	5-8	0-2	3-4	5-8
SC-SL1N 最大接続個数	12	8	4	0	8	4	0	8	4	0

(新SLの場合。旧SLの場合の制限は従来通り)

(*2) SC-LGWNA-A、SC-WGWNA-A,-BまたはSC-BGWNA-A,-BとSC-SL3NA-A/B,SC-SL2NAまたはSC-SL1Nとの組合せ

SC-LGWNA-A または SC-WGWNA-A,-B または SC-BGWNA-A,-B	SC-SL1N 最大接続個数 (スーパーリンク1系統当たり)	SC-SL2NA 最大接続個数 (スーパーリンク1系統当たり)	SC-SL3NA-A,-B 最大接続個数 (スーパーリンク1系統当たり)
1	4	1	1

(新SLの場合。旧SLの場合の制限は従来通り)

集中制御機器:ファン風量4速／3速の新旧互換性

A:旧集中制御機器　B:新集中制御機器

集中制御機器	室内ユニット	リモコン	各ユニットの表示
新	新	新	◎全て風量4速対応機の正規組合せ。
旧	新	新	△Aリモコン等からパワフルに切り換えられても表示(反映)しない。
新	旧	新	○Bは、一時的にパワフルに切り換わる表示となるが、室内ユニットの現在風量表示に戻る。 新リモコンは、旧室内ユニット接続と判定するのでパワフルに切り換える事はできない。
新	新	旧	○旧リモコンは、Bからパワフルに切り換えられると急表示となる。
旧	旧	新	○新リモコンは、旧室内ユニット接続と判定するのでパワフルに切り換える事はできない。
旧	新	旧	○パワフルに切り換える事ができるコントローラが無いので、パワフルに切り換わらない。
新	旧	旧	○Aは一時的にパワフルに切り換わる表示となるが、室内ユニットの現在風量表示に戻る。
旧	旧	旧	◎全て風量3速対応機の正規組合せ。

集中制御機器　新　4速機　SC-SL3NA-A、SC-SL3NA-B、SC-SL3NA-B (C) 等NA型
　　旧　3速機　SC-SL3N-A、SC-SL3N-B、SC-SL3N-B (C) 等 N型　以前
室内ユニット　新　4速機　LX3D型
　　旧　3速機　LX3型　以前
リモコン　新　4速機　RC-D4
　　旧　3速機　RC-D3　以前

ワイヤレスキット RCN-KIT3(リモコン2心用)

手元リモコンラインアップ

ワイヤレスキットの装着(オプション)で、全シリーズでワイヤレス化が可能になりました。

●室内ユニット1台に対して、標準リモコンとワイヤレスリモコンの2種類の同時取付可能。
●ワイヤレスリモコンが付属しています。

コンパクトリモコン RCH-D3

●ホテル・客室などに機能を集約したコンパクトリモコンで快適操作。
●複数リモコン2個まで可能。
●16台までの室内ユニットの制御が可能。
●リモコンセンサで、より快適な室温制御が可能。
※床置FDFには対応しません。

■外形図
高さ120×幅70×奥行15mm

EHP、GHP、店舗用など多彩な機種128台*/96空調セル**をWEBブラウザにより監視制御

*最大64台×2系統（128台×1系統も選択可能）
**空調セルとは室内機グループです。

スーパーリンク®WEBゲートウェイ SC-WGWNA-A,SC-WGWNA-B

〈WEBゲートウェイ〉受注生産

MHI形式　SC-WGWNA-A
　　SC-WGWNA-B（課金機能付）

■外形寸法
高さ200×幅260×奥行79mm

別途エンジニアリング費用がかかりますので価格は弊社営業窓口等にご相談ください。

Multi Thread Technology
当社パッケージエアコン制御ネットワーク用のSUPERLINK®通信ボード2枚接続して、それぞれのデータ授受を独立したプログラム単位"Thread"として並行処理する"Multi Thread Technology"。

ハードディスクレスで高信頼性を実現
Lowpower Embedded CPU採用でCPUファンレスとし、Compact Flash ROM採用でハードディスクレスとし、高速CPUと大容量記憶デバイスを確保しながら回転部品フリーと高い信頼性を確保。

セキュリティ
IPアドレスフィルタリングによりアクセスしてくるパソコンを制限、かつ、3レベルユーザ認証によるセキュリティの確保。

■仕　様

形　式	SC-WGWNA-A, SC-WGWNA-B
外形寸法	200（H）×260（W）×79（D）mm
電　源	単相AC100V～240V（50/60Hz）
制御台数	室内ユニット最大128台（最大64台×2系統 or 128台×1系統）
対応WEBブラウザ	InternetExplorer 6.0 以降
通　信	WEBブラウザ側：イーサネット10/100Mbps 空調設備側：スーパーリンク
機　能	NEW 監視パソコン1台に複数台接続時、非監視WEBゲートウェイ機からの異常発報確認可能。 NEW インターネット接続切断時のリカバリー処理機能搭載。 NEW 設備PAC用インターフェイス（SC-GIFN）と接続可能。 設定：発停、運転モード、温度設定、風量（4速化対応）、リモコン操作ほか 表示：発停、運転モード、温度設定、風量、室温、警報、エラーコードほか スケジュール／カレンダー 課金機能付（SC-WGWNA-B）

発停、運転モード、設定温度、リモコン操作禁止など機能毎に独立して設定可能。

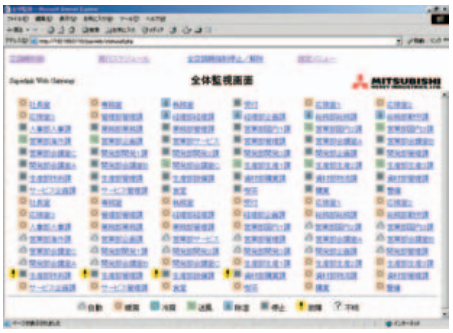

■システム図

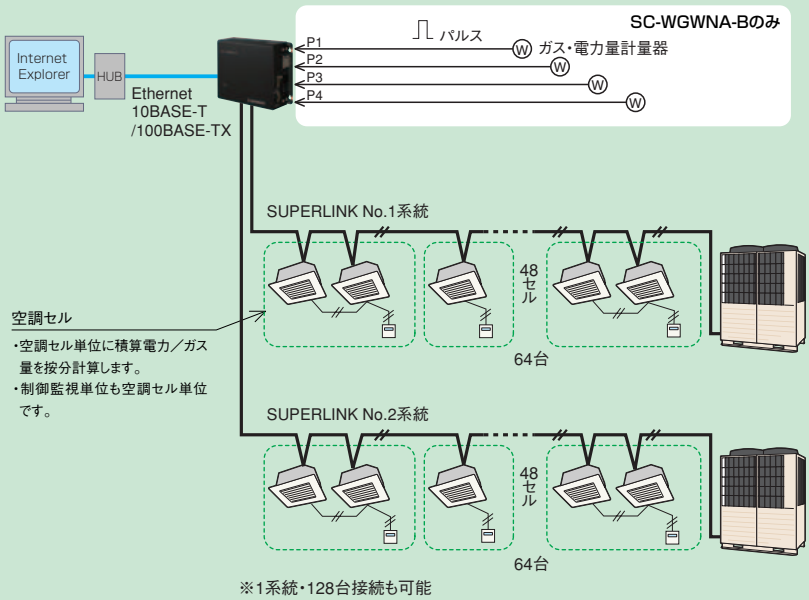

対象空調機
パッケージエアコン接続可能機種
①当社ビル用マルチEHP
（標準型、大容量型、室外組合せ型、冷暖フリー型）
②当社ビル用マルチGHP
③SC-ADNA＋当社店舗用パッケージエアコン
（内外通信3心の店舗用パッケージエアコン）
④SC-GIFN対応機器
ただし、機種によっては、またSC-ADNAやSC-GIFNを使用した場合は、サポートする機能に制限がある場合があります。

空調セル番号の設定
スーパーリンクNo.1系統からNo.2系統を通じて連番定義可能（欠番も可）。
空調セル番号は0から最大95まで。

パッケージエアコン（SC-ADNA）接続台数
最大64台／系統×2系統＝128台
最大128台／系統×1系統＝128台

SC-WGWNA-B
接続する計量器は以下の仕様を満足するものとしてください。
●計量器側のパルス発生電気仕様：無電圧a接点（半導体接点も含む）
●入力パルス幅：100ms～500ms
●本ゲートウェイ側から供給する回路電圧：DC24V
●本ゲートウェイ側から供給する回路電流：20mA

室内ユニット128台*/96空調セル**をBACnet通信プロトコルで監視制御

スーパーリンク®BACnetゲートウェイ SC-BGWNA-A,SC-BGWNA-B

*最大64台×2系統
**空調セルとは室内機グループです。

課金機能付 新発売

IPネットワーク技術を利用してBACnet/IPをサポートします。

〈BACnetゲートウェイ〉
受注生産

MHI形式　SC-BGWNA-A
SC-BGWNA-B
（課金機能付）

■外形寸法
高さ200×幅260×奥行79mm

別途エンジニアリング費用、ソフトウェア開発費用がかかりますので価格は弊社営業窓口等にご相談ください。

BACnetは米国ASHRAE、LONは米国Echelon社の登録商標です。

■システム図

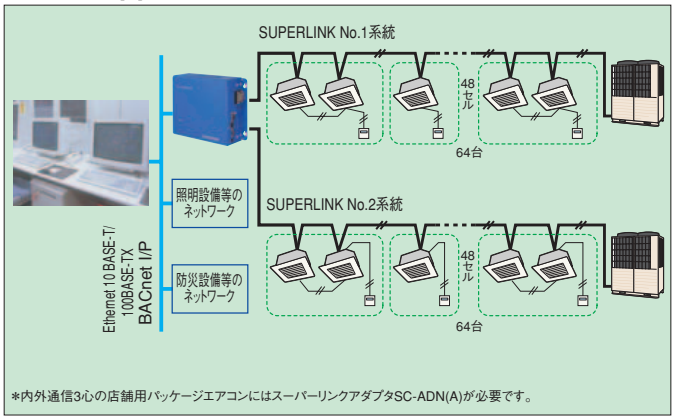

LONWORKS®により最大96台*の室内ユニットを接続できます

スーパーリンク®LONゲートウェイ SC-LGWNA-A

〈LONゲートウェイ〉
受注生産

MHI形式　SC-LGWNA-A

■外形寸法
高さ200×幅260×奥行79mm

別途エンジニアリング費用がかかりますので価格は弊社営業窓口等にご相談ください。

LONパッケージとして業界最大数を誇る制御可能ユニット

SC-LGWNA-Aを接続することにより、LON互換のビル管理システムのホストコンピュータデータとスーパーリンク®を変換が可能となり空調システムの監視制御ができます。

*最大48台×2系統

■システム図

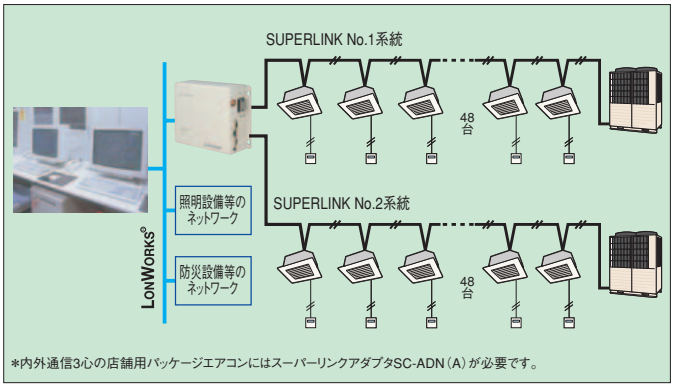

■仕　様

形式	SC-LGWNA-A
外形寸法	200（H）×260（W）×79（D）mm
電源	単相AC100V～240V（50/60Hz）
制御台数	室内ユニット:96台
機能	設定：発停、運転モード、温度設定、風量、リモコン、フィルタサインリセット操作 表示：発停、運転モード、温度設定、風量、室温、警報、エラーコード

■機能一覧

［制御機能］

1　運転／停止指令
2　運転モード指令
3　設定温度設定
4　風量設定指令
5　フィルタサインリセット指令
6　リモコン許可／禁止指令（全機能一括）
7　システム強制停止指令

［監視機能］

1　運転／停止状態通知
2　運転モード通知
3　温度設定通知
4　風量設定通知
5　室温通知
6　故障通知
7　フィルタサイン通知
8　システム強制停止通知

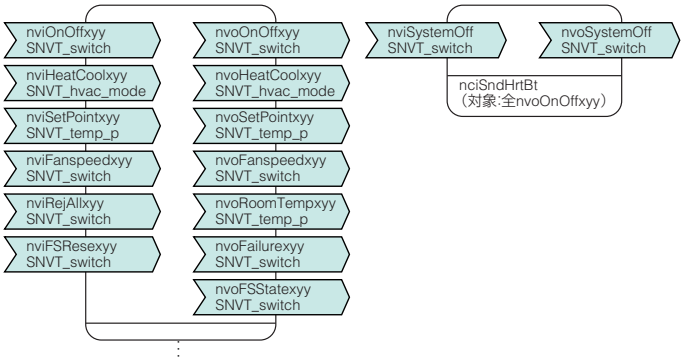

上記Functional Blockが室内ユニット台数分96個

オプションコントローラ

遠方発停・監視キット

●中央監視リモート盤からの信号により、エアコンの発停と状態異常監視が可能。

■SC-RCK12B・24B・100B・200B

品名	適用機種	MHI形式
遠方発停・監視キット	ハイパーインバータ セゾンインバータ マルチLX・LXR	SC-RCK12B（DC12V用） SC-RCK24B（DC24V用） SC-RCK100B（AC100V用） SC-RCK200B（AC200V用）

注）入力電源によって品番が異なりますのでご注意ください。

遠方発停	外部入力による発停	リモコン機能の外部入力切換レベル入力設定（出荷時）	遠方発停スイッチ・タイマ等により、100Vの電圧を入・切する事で発停します。緊急停止にも利用できます。接点入力ON時、エアコンON,接点入力OFF時エアコンOFF。
遠方発停	外部入力による発停	リモコン機能の外部入力切換パルス入力設定	遠方発停スイッチ・タイマ等により、100Vのパルス信号を入・切する事で発停します。接点入力ONにより、エアコンON/OFFを反転します。
遠方監視	運転信号	運転信号を無電圧接点にて取出せます。	エアコン運転時、リレーON出力
遠方監視	暖房信号	暖房信号を無電圧接点にて取出せます。	暖房運転時、リレーON出力
遠方監視	コンプレッサON信号	コンプレッサON信号を無電圧接点にて取出せます。	コンプON時、リレーON出力
遠方監視	点検信号	点検信号を無電圧接点にて取出せます。	エアコン点検時、リレーON出力

注）（1）外部入力による発・停を行う時は、必ずリモコンを使用してください。
（2）本キットによる入力とリモコン入力は、後押し優先で発停可。
（3）別売センターコンソール使用時。
・センターモードに設定時、本キットによる発停は不可。（監視は可能です。）
・センター&リモートおよびリモートモードに設定時、本キットによる発停は可。（監視も可です）
（4）運転信号（XR1）はユニット異常停止時、OFFになります。

各室内ユニットの据付説明書または技術資料を参照してください。

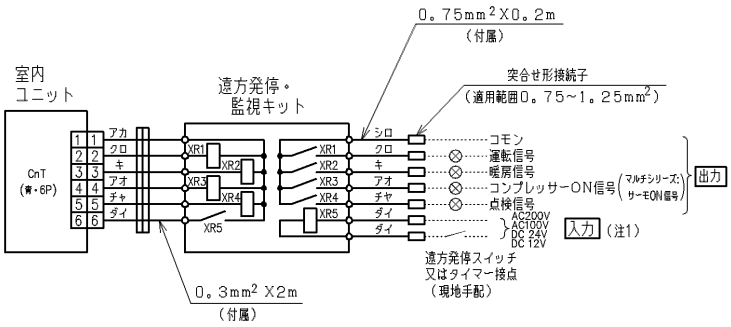

（注1）入力電圧は、AC200V（SC−RCK200B）,AC100V（SC−RCK100B）,DC24V（SC−RCK24B）,DC12V（SC−RCK12B）です。

※付属の2mより長くしないでください。

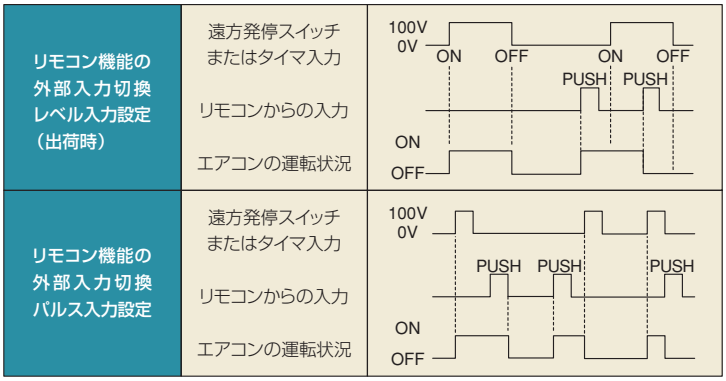

各室内ユニットの据付説明書または技術資料を参照してください。

■SC-RCK24YB（24P）

品名	適用機種	MHI形式
遠方発停・監視コントローラ（注）	ハイパーインバータ セゾンインバータ マルチLX・LXR	SC-RCK24YB （SC-RCK24P）

注）リモート盤の出力容量が小さい場合にご使用ください。

遠方発停	外部入力による発停	リモコン機能の外部入力切換パルス入力設定	遠方発停スイッチ・タイマ等により、DC24Vのパルス信号を入・切する事で発停します。接点入力ONによりエアコンON/OFFを反転します。
遠方監視	運転信号	運動信号を無電圧接点にて取出せます。	エアコン運転時、リレーON出力
遠方監視	点検信号	点検信号を無電圧接点にて取出せます。	エアコン点検時、リレーON出力
遠方監視	CnT	本キット基板にはCnTが装備されています。標準タイプの遠方発停監視キットやDC12Vリレーを接続することにより、運転、暖房、コンプレッサON、点検信号が取出せます。	

注）（1）外部入力による発・停を行う時は、必ずリモコンを使用してください。
（2）室内ユニットは、工場出荷時レベル入力対応になっていますので、必ずパルス入力に切換えてください。
（3）本キットによる入力とリモコン入力は、後押し優先で発停可。
（4）別売センターコンソール使用時。
・センターモードに設定時、本キットによる発停は不可。（監視は可能です。）
・センター&リモート及びリモートモードに設定時、本キットによる発停は可。（監視も可です）

各室内ユニットの据付説明書または技術資料を参照してください。

下図はSC-RCK24YBです。

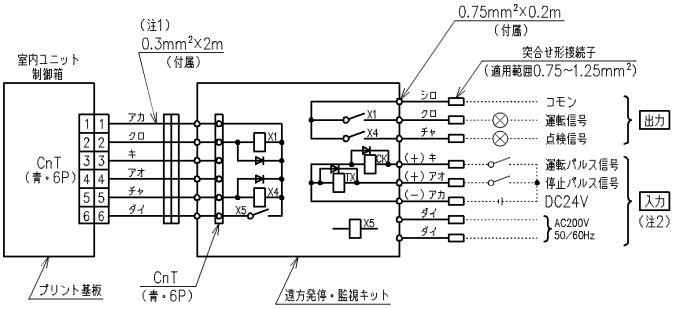

（注1）付属の2mより長くしないでください。
（注2）入力電圧は、パルス信号DC24V、リレー電源AC200V 50/60Hzです。

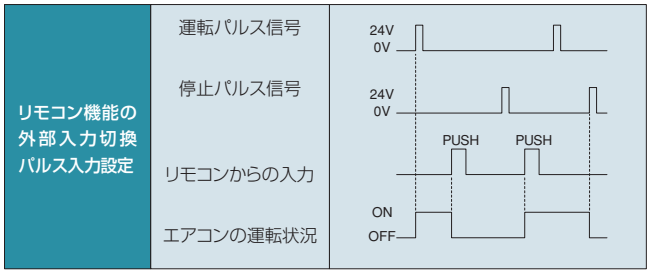

各室内ユニットの据付説明書または技術資料を参照してください。

ビーバーエアコン・設備用エアコンとの接続

各種インターフェイスユニット

●コンピュータと出入力装置間のデータ転送を正確・円滑に行います。

品名	適用機種	MHI形式
RAC I/F	ビーバーエアコン全機種（注1）	SC-BIFN
RAC I/F	ビーバーエアコン SL・SK・RL・RK・TL・TKシリーズ（注2）	SC-BIKN
RAC I/F	ビーバーエアコン ZJV・ZIVシリーズ およびSRK28ZJ2,36ZJ2（注3）	SC-BIK1
設備用 PAC I/F	設備用エアコン （ASVシリーズは不要）	SC-GIFN

※設備用PACインターフェイスを使ってスーパーリンクへ参入するためには、設備用PAC本体の改修が必要です。
注）1.JEM-A端子付機種（制御内容は発停のみ）
2.スーパーリンクへ接続するには、別途SC-ADNAが必要です。
3.スーパーリンクへ接続するには、別途SC-ADが必要です。

SC-GIFN

●適用機種
設備用PAC（AS）、ポンプ・ファン等の凡用機械
●機能適用機種をセンターコンソールSL1N、SL2NA、SL3NA-A、SL3NA-Bより、発停・監視（運転・点検表示）ができます。
●付属品
インターフェイス、取付けネジ×4個、取扱説明書

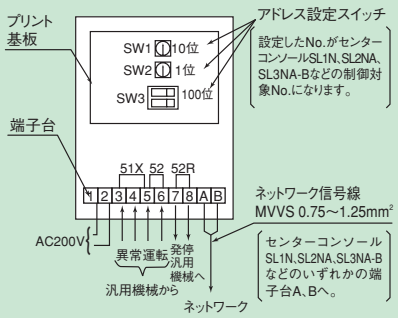

SC-BIFN

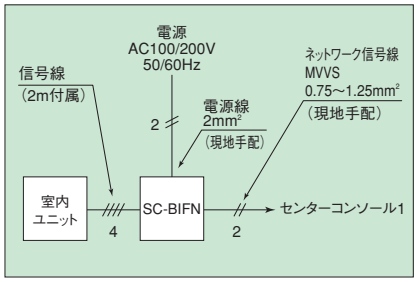

SC-BIKN

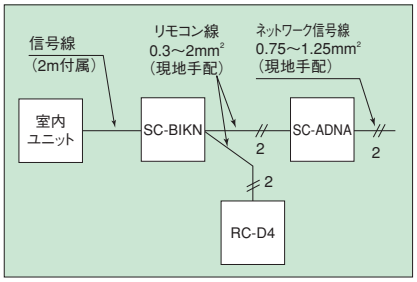

SC-BIK1

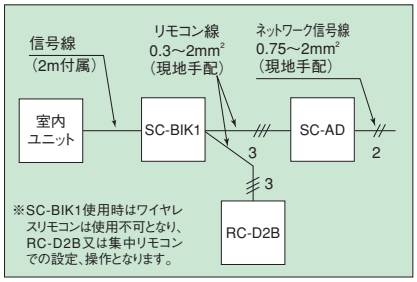

ビル空調ニーズの多様化に応じて、多彩なコントロールシステムを構築するスーパーリンク®。

	制御方式	制御内容	遠方側機器		手元側機器	
			品名・品番	個数	品名・品番	個数
標準制御	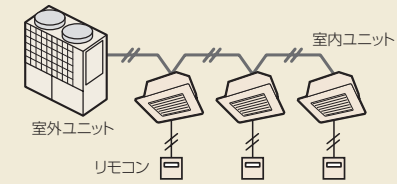	●室内リモコンまたはワイヤレスリモコンにより室内ユニットの各種制御を行います。 ●室外ユニットの冷暖モードは先押し優先で決定されます。先に運転中のモード以外で運転を始めた場合は自動的に「送風」運転となります。	—	—	●リモコン RC-D4	各1台
リモコン制御	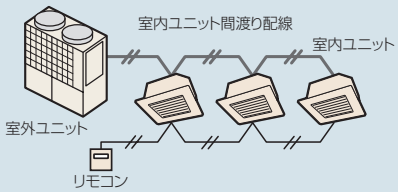	●1台のリモコンで最大16台まで一括制御できます。 （グループ運転）	—	—	●リモコン RC-D4	各グループ毎に1台
	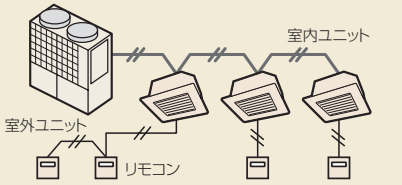	●1台（1グループ）の室内ユニットに最大2個のリモコンを接続できます。（後押し優先） 注:ワイヤレスリモコンも含めて最大2個とします。 （ラクリーナ自動昇降フィルタリセット・異常リセットはできません。）	—	—	●リモコン RC-D4	各グループ毎に最大2台

	制御方式	制御内容	遠方側機器		手元側機器	
			品名・品番	個数	品名・品番	個数
集中制御	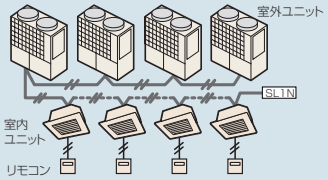	●センターコンソールSC-SL1N、1台で個別または、同時に室内ユニットを最大16台まで発停制御が可能です。 （ただしリモコンとの併用）	●センターコンソール SC-SL1N	1ネットワーク毎に最大12台	●リモコン RC-D4	各1台
	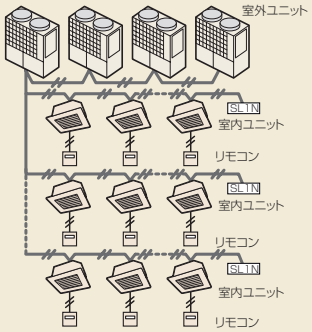	●1ネットワークにSC-SL1Nを最大12台まで使用可能で室内ユニットは最大128台まで発停制御が可能です。 （ただしリモコンとの併用）	●センターコンソール SC-SL1N	1ネットワーク毎に最大12台	●リモコン RC-D4	各1台
	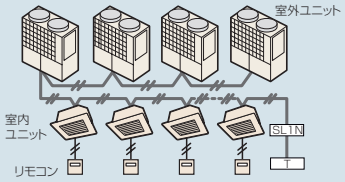	●センターコンソールSC-SL1Nに外部タイマ機能が接続可能です。 制御対象のユニットすべてがタイマ運転を行います。	●センターコンソール SC-SL1N	1ネットワーク毎に最大12台	●リモコン RC-D4	各1台
	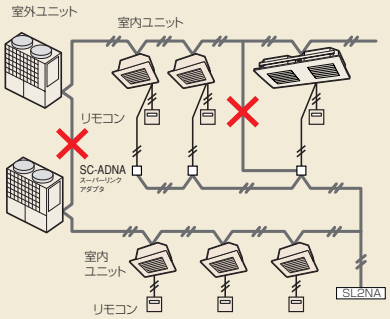	●FDT8、10馬力をスーパーリンクに接続する場合はスーパーリンクアダプタを使用してください。 ●FDT8、10馬力と同一室外機系統の室内機もスーパーリンクアダプタを使用してください。 ●他のマルチ室外機系統と同一ネットワークで接続する場合は室内外通信線同士を接続しないでください。	●センターコンソール SC-SL2NA	1ネットワーク毎に最大8台	●リモコン RC-D4	各1台
	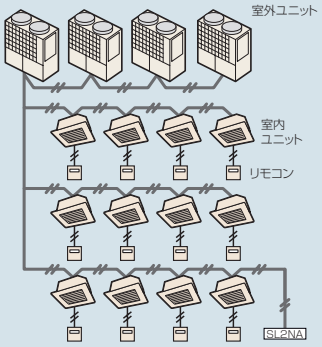	●センターコンソールSC-SL2NA、1台で室内ユニット最大64台まで個別・グループ毎・同時に発停・温度設定・風量設定等が可能です。 グループは最大16グループまで設定可能です。 注1:リモコンの1部または全部を省略できます。	●センターコンソール SC-SL2NA	1ネットワーク毎に最大8台	●リモコン RC-D4	各1台または無し
	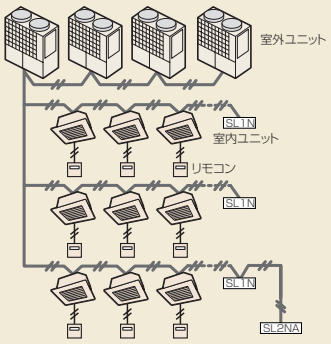	●1ネットワーク（室内ユニット最大128台）にSC-SL2NAを最大8台まで接続可能です。また、SC-SL1Nとの混在も可能ですので、SC-SL2NAで集中管理を、各階の発停についてはSC-SL1Nで行うことも可能です。	●センターコンソール SC-SL2NA	1ネットワーク毎に最大8台	●リモコン RC-D4	各1台または無し

制御方式		制御内容	遠方側機器 品名・品番	遠方側機器 個数	手元側機器 品名・品番	手元側機器 個数
集中制御	リモート盤（ ） リモコン リモコン ●運転出力が連続接点出力の場合にご使用ください。 リモート盤（ ） SC-RCK24Y SC-RCK24P リモコン リモコン ●発停信号が運転・停止パルス信号の場合にご使用ください。	●中間盤からの信号により、エアコンの発停と異常監視が可能です。	●レベル入力用 SC-RCK12B（DC12V用） SC-RCK24B（DC24V用） SC-RCK100B（AC100V用） SC-RCK12RB SC-RCK24RB SC-RCK100RB ● パルス入力 SC-RCK24YB,P	1台	●リモコン RC-D4	1台
	Fグループ Eグループ Dグループ Cグループ Bグループ Aグループ Gグループ Hグループ Iグループ SL3NA	●センターコンソールSC-SL3NAによる任意に設定した、最大128グループを各グループ毎に制御します。 注1：スーパーリンク®上にセンターコンソールSC-SL3NAを2台接続できます。 注2：リモコンの一部または全部を省略することができます。	●センターコンソール SC-SL3NA-A,B	2台	●リモコン RC-D4	各1台または無し

ビーバーエアコンシステムコントロール

システム名称と用途	システム構成	制御内容	使用部品
ワイヤードリモコン化 老人ホームや学校の教室などでリモコンをワイヤード化したい。	ルームエアコン 接続配線* SC-BIKN インターフェイス RC-D4 ワイヤードリモコン	運転/停止、運転切換、設定温度、風量調整、風向調整（上下）、タイマー運転（入®、切、簡易、ウイークリー）を制御できます。※ 快適予約はできません。	・ワイヤードリモコン（RC-D4） ・インターフェイスキット（SC-BIKN）
リモコン集中管理① ホテルなど複数台設置したエアコンを1ヶ所からON/OFF。	→最大48台まで （例）SC-SL1N センターコンソール SC-ADNA スーパーリンクアダプタ SC-BIKN インターフェイス 接続配線* ワイヤレスリモコン RC-D4 ワイヤードリモコン ルームエアコン	複数台のエアコン（1リンク最大48台まで）を個別又はグループ制御（センターコンソールの機種およびシステム構成に依存）。	・インターフェイスキット（SC-BIKN） ・スーパーリンクアダプタ（SC-ADNA） ・センターコンソール（SC-SL1N、SL2NA、SL3NA） ・ワイヤードリモコン（RC-D4） ●本体付属のワイヤレスリモコンまたはワイヤードリモコンのどちらでも選択できます。ただし、センターコンソールをSC-SL1Nにする場合はワイヤードリモコンを追加しないとルームエアコンの制御はできません。ワイヤードリモコンが必要でない場合はSL2NAまたはSL3NAを選択ください。
リモコン集中管理② オフィス等でパッケージエアコンと合わせて集中管理をしたい。	→最大48台まで （例）SC-SL2NA センターコンソール SC-ADNA スーパーリンクアダプタ SC-BIKN インターフェイス パッケージエアコン RC-D4 ワイヤードリモコン ワイヤレスリモコン ルームエアコン		
リモコン集中管理③ ルームエアコンまたはハウジングエアコンのみの環境で集中管理したい。	→最大48台まで （例）SC-SL1N センターコンソール SC-BIFN インターフェイス 接続配線* ワイヤレスリモコン ルームエアコン	複数台のエアコン（1リンク最大48台まで）を個別又はグループ制御（センターコンソールの機種およびシステム構成に依存）。但し、集中リモコンによる制御は発停のみ。	・インターフェイスキット（SC-BIFN） ・センターコンソール（SC-SL1N、SL2NA、SL3NA） ●個々のお部屋の制御が必要な場合は、本体付属のワイヤレスリモコンをご使用ください。
	→最大48台まで （例）SC-SL1N センターコンソール SC-BIFN インターフェイス 接続配線* MAC-397IF または MAC-384IF インターフェイス ハウジングエアコン ワイヤレスリモコン		・インターフェイスキット（SC-BIFN） ・遠隔制御用インターフェイス（MAC-384IFまたはMAC-397IF） ・センターコンソール（SC-SL1N、SL2NA、SL3NA）

●全てのインターフェイスに停電補償はありません。ただし、ワイヤードリモコン使用時は停電補償が可能になります。＊総配線長2m
●ハウジングエアコンについては、ルームエアコンカタログにてご確認ください。

以下、標準LX及び更新専用リフレッシュマルチを中心に記載しております。
（冷暖フリーマルチLXRシリーズについては専用据付説明書をご覧ください。）

1. 据付の前に（機種・電源仕様・配管・必要別売品等を確認し正しく行ってください。）

ご注意

- ●据付工事を行う前に必ず読んで、本書に従って工事をしてください。
- ●室内機の据付については、室内機の据付説明書をご覧ください。
- ●配管工事は、別売の分配用部品（分岐管セット、ヘッダーセット）が必要です。
- ●漏電遮断器は必ず設置してください。（高調波対応品を選定してください。）
- ●吐出管サーミスタ、吸入管サーミスタ、圧力センサ等を取り外して運転すると圧縮機を焼損することがあります。絶対に避けてください。

組合せパターン

- ●室外機の組合せパターンと室内機の接続台数と接続容量は右表に示す通りです。
- ●下記室内機と組み合わせて使用することができます。

室内機	リモコン	112･140･160	224以上
		接続可否	接続可否
FD○P○○3LXシリーズ室内機	RC-D4(2心)	可能	可能
FD○P○○2LXシリーズ室内機	RC-D2(3心)	不可	可能
FD○P○○1LXシリーズ室内機	RC-D1(3心)	不可	不可

ご注意
室外機は単独で使用する場合でも組合せで使用する場合でも同一ユニットです。
但し、容量335のみ単独で使用する場合と組合せで使用する場合で型式が異なりますので機種選定時にご注意ください。
（容量335を単独で使用する場合の型式はFDCP3353HLXYB、組合せで使用する場合の型式はFDCP3353HLXB-Kです。）
下記組合せ以外では運転できませんのでご注意ください。
（たとえば560と680を組合せ運転することはできません。）

室外機		室内機	
容量	組合せパターン	接続台数(台)	室内機合計接続容量範囲
112	単独	1～6	90～145
140	単独	1～8	112～182
160	単独	1～8	128～208
224	単独	1～13	112～292
280	単独	1～16	140～364
335	単独	1～19	167～436
400	単独	1～23	200～520
450	単独	1～26	225～585
504	単独	1～29	252～656
560	単独	1～33	280～728
615	単独	2～36	307～800
680	単独	2～40	340～884
735	組合せ（335+400）	2～43	367～956
800	組合せ（400+400）	2～47	400～1040
850	組合せ（400+450）	2～50	425～1105
900	組合せ（450+450）	2～53	450～1170
960	組合せ（450+504）	2～56	480～1248
1010	組合せ（504+504）	2～59	505～1313
1065	組合せ（504+560）	2～62	532～1385
1130	組合せ（560+560）	3～66	565～1469
1180	組合せ（560+615）	3～69	590～1534
1235	組合せ（615+615）	3～73	617～1606
1300	組合せ（615+680）	3～76	650～1690
1360	組合せ（680+680）	3～80	680～1768
寒冷地向け 160	単独	1～9	140～208
寒冷地向け 224	単独	1～13	168～292
寒冷地向け 280	単独	1～16	168～364

2. 据付場所（お客様の承認を得て据付場所を選んでください。）

2－1. 据付場所の選定

○空気がこもらない所
○据付部が強固である所
○吸込・吹出口に風の障壁物のない所
○他の熱源から熱輻射を受けない所
○吹出口に強風が当たらない所
○電気的雑音について厳しい規制を受けない場所
○ドレン水が流れてもよい所
○騒音や熱風が隣家に迷惑をかけない所
○積雪で埋まらない所
○テレビやラジオの周囲から5m以上離れた場所（電気的障害を受ける場合は更に規制を受けない場所）

お願い
(ア)ショートサーキットの恐れのある場合はフレックスフローアダプタを取付けてください。
(イ)複数台設置する場合は特にショートサーキットが生じないように吸込みスペースを十分確保してください。
(ウ)降雪地では積雪で埋まらないよう架台および防雪フードを設けてください。
（降雪地では集中排水はしないでください。）
(エ)可燃性ガスの漏れる恐れのある場所へは設置しないでください。
(オ)ユニットの重量に十分耐えられる場所に確実に設置してください。
(カ)次の様な特殊な場所に据え付ける場合は、腐食や故障の原因になりますので、お買い上げの販売店にご相談ください。
・腐食性ガスの発生する所（温泉地等）。
・潮風が当たる所（海浜地区）。
・油煙が立ちこめる所。
・電磁波を発生する機械のある所。
(キ)強風の影響を受けやすい場所は下記内容に従って防風対策をおこない、ユニットに当たる最大瞬間風速が30m/sec以下になるようにしてください。
能力の低下、高圧上昇による異常停止、ファンモータの故障、ファンの破損等の原因となります。

ご注意
必ず据付スペースを確保ください。
ショートサーキットで圧縮機・電装品故障の原因となります。

①吹出口を壁面に向けて設置してください。
ユニット左右に連続設置する場合は、フレックスフローアダプタを取付けてください。
（ただし、160、224、280、335は吹出口から壁面までの距離が1500以上確保できれば取付不要です）

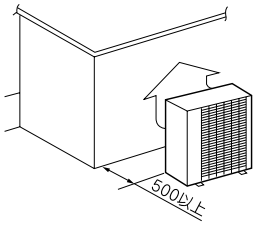

②ユニットの吹出口を風の方向とは直角に設置してください。

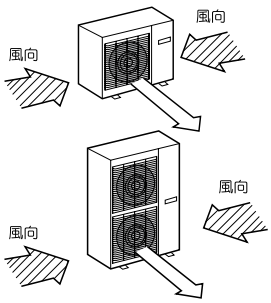

③基礎の不安定な場所では、ユニットを針金等で固定してください。

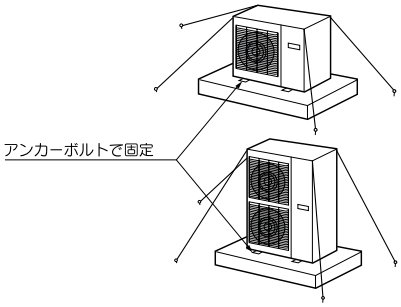

2－2．据付スペース（サービススペース）例

112～335の場合（含 寒冷地向け6～10馬力）

(ア)サービススペース（メンテナンス、人の通路、風路、現地配管スペース）を十分確保してください。
（本図の施工条件にあてはまらない場合は、代理店または弊社にご相談ください。）
(イ)横連続設置するときは、ユニット間に10mm以上のサービススペースを確保してください。
(ウ)四面障壁のある場所には設置しないでください。
四面障壁ではなく、本図の施工条件にあてはまる場合であっても、ショートサーキットの恐れがある場合はフレックスフローアダプタを取付けてショートサーキットを防止してください。
(エ)ユニット上方のスペースは1m以上確保してください。
※フレックスフローアダプタ、防雪フード、集中排水キット等の別売部品については販売店へお問合せください。
(オ)吹出口前面の障壁はユニット高さ以下としてください。

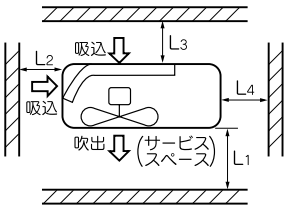

（単位：mm）

寸法＼据付例	Ⅰ	Ⅱ	Ⅲ
L1	開放	開放	1500(500)
L2	300	5	開放
L3	150	300	150
L4	5	5	5

（　）内の数値はP112、140、160形据付時、224～335はフレックスフローアダプタを使用した場合の値です。

335*～680の場合＊335は組合せ用

通常の工事では工事スペースを考慮しユニットの両サイド（L5とL6）を10mm以上あけてください。リニューアル時等も考慮し0mm（連続設置）も可能です。
参考：室外機の床面寸法は全シリーズ（400～680）共に1350×720です。

①単独設置の場合

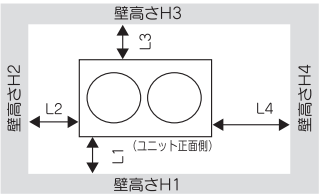

寸法＼据付例	Ⅰ	Ⅱ	Ⅲ
L1	500	500	開放
L2	10	50	10
L3	100	50	100
L4	10	50	開放
H1	1500	1500	開放
H2	制限なし	制限なし	制限なし
H3	1000	1000	制限なし
H4	制限なし	制限なし	開放

②複数台設置の場合

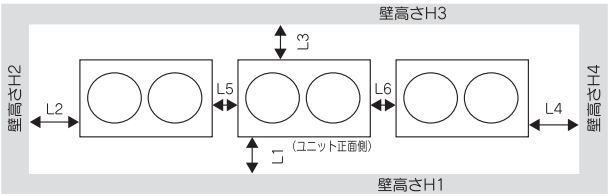

寸法＼据付例	Ⅰ	Ⅱ
L1	500	開放
L2	10	200
L3	100	300
L4	10	開放
L5	10(0)	400
L6	10(0)	400
H1	1500	開放
H2	制限なし	制限なし
H3	1000	制限なし
H4	制限なし	開放

3．ユニットの搬入・据付

⚠警告　ユニットにロープ掛けを行い、搬入する場合は必ずユニットの重心のずれを考慮ください。
ユニットが安定を失って落下する恐れがあります。

3－1．搬入

●搬入経路を決めて、梱包のまま据付位置まで搬入ください。
●吊上げる場合、ユニットを傷つけないように当て板などで保護し2本の布製ロープにて吊上げてください。

お願い
ユニットとロープの接触面は当板、当布を沿えて傷つかないようにしてください。

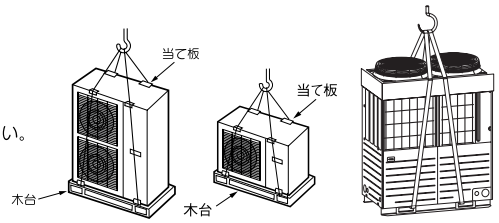

3－2．据付時の注意

(1)アンカーボルト位置
●アンカーボルト（M10）を4個使用して室外機の固定脚を必ず固定してください。ボルトの出代は20mmが最適です。
●ユニットを据え付ける場合、下記ボルトでユニットの足を必ず固定してください。

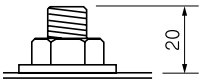

112・140・160の場合

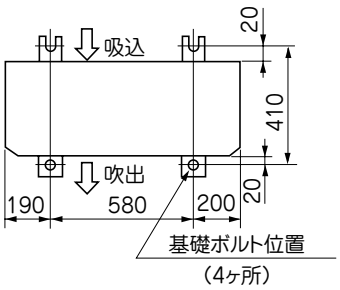

224～335の場合（含 寒冷地向け6～10馬力）

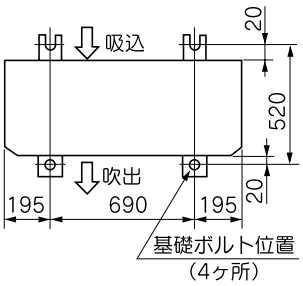

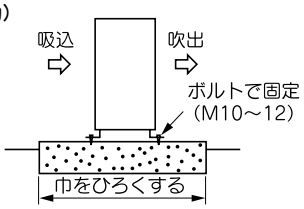

●前面側アンカーボルト飛び出し長さは15mm以下としてください。
●地震や突風などで倒れないように強固に据え付けてください。
●コンクリート基礎は上図を参照してください。
●ユニットは水平に設置してください。（ベース面で左右の差は5mm以下）
コンプの故障、ユニット内配管の破損、異常音の原因になります。

335～680の場合*

＊335は組合せ用

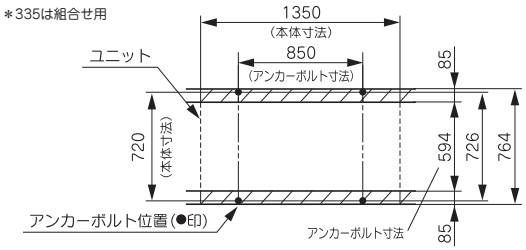

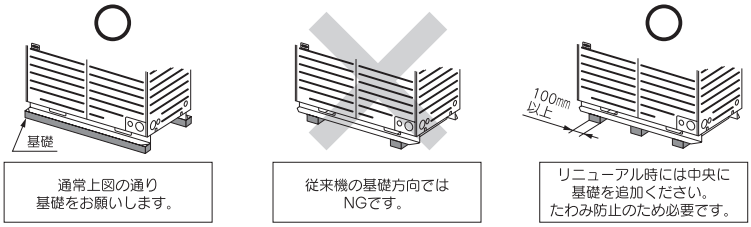

基礎

●振動・騒音が発生しない、基礎強度・水平度を確認して設置ください。
●基礎は上図にあります斜線部以上の範囲（室外機の固定脚前面以上）の大きさとしてください。
●基礎は上図にあります通り室外機の横方向（幅1350mmの方向）にしてください。
●地震や突風などで倒れないように強固に据付けてください。

防振ゴム

●防振ゴムの取付けは室外機の固定脚全面で受ける大きさとしてください。（右図を参照ください。）

お願い

（ア）ユニット固定部脚の**下部全面が接地するように防振ゴムを設置ください。**
（イ）ユニット固定部脚の下部が防振ゴムより出ていたり一部のみの設置はしないでください。

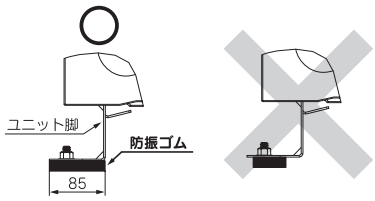

⚠重要 外気温-5℃以下で冷房運転を行う場合、フレックスフローアダプタ及び防雪フード（別売品）を取付けてください。

4. 冷媒配管工事

4－1．配管仕様の決定（室内機の仕様と据付場所に合わせ、以下の内容で選定してください。）

(1) 配管の使用制限

●配管工事は、必ず(1)項の最長、配管総長、第一分岐からの許容配管長、許容高低差(ヘッド差)の使用制限を守り施工してください。

●寒冷地向け6～10馬力の配管長制限は「標準機224」をご覧ください。
●配管途中にトラップ（）鳥居（）配管は油溜まりの原因となりますので回避してください。
●最長（室外機から最も遠い室内機まで）
112・140・160……実長70m以内
224～1360……実長160m以内（相当長185m以内）
但し、実長が90mを超える場合は配管径を変更する必要があります。
(3)項の(ア)(オ)にあります主管選定表を参照し主管サイズを選定してください。

●配管総長
112・140・160…100m以内
224～335……510m以内
400～560……1000m以内
615～1360……510m以内

●φ9.52配管長
112・140・160…50m以内*
＊主管長1.5m以上

●主管の配管長
224～1360……130m以内

●第一分岐からの許容配管長
224～1360……90m以内
但し、最長配管と最短配管との配管長差は40m以内

●許容高低差（ヘッド差）
（ア）室外機が上位置の場合
112・140・160…30m以内
224～1360……50m以内
（イ）室外機が下位置の場合
112・140・160…15m以内
224～1360……40m以内
（ウ）系統内の室内機間の高低差
112・140・160…15m以内
224～1360……18m以内
※寒冷地向け6～8馬力…15m以内
（エ）第一分岐と室内機との高低差
112・140・160…15m以内
224～1360……18m以内

●室外機から室外側分岐管までの配管制限（組合せユニット）
（ア）高低差……0.4m以内
（イ）室外機から室外側分岐管までの長さ……5m以内
（ウ）均油管の配管長……10m以内

ご注意
制限範囲外の設置は、圧縮機故障の原因となり保証対象外となります。必ず使用制限を守り施工してください。

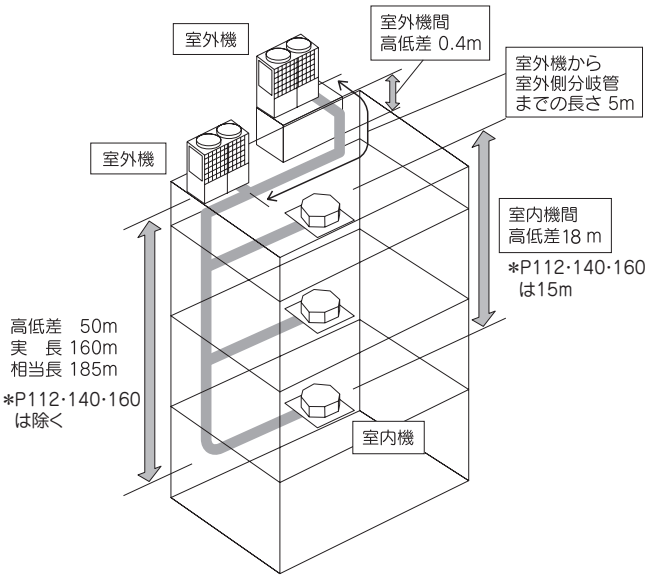

(2) 配管材料の選定

●配管の内外面はきれいであり、使用上有害なイオウ、酸化物、ゴミ、切粉油脂、水分（コンタミ）の付着が無いものをご利用ください。
●冷媒配管は次の材料をご使用ください。 材質 ： リン脱酸継目無銅管（C1220T-O、1／2H、JIS H3300）
外径φ19.05以上はC1220T-1／2H、φ15.88以下はC1220T-O
●肉厚及びサイズ ： 配管サイズ選定要領に基づき選定ください。
（本機はR410Aを使用します、φ19.05以上の配管はO材では耐圧が不足するため、必ず1／2H材、最小肉厚以上をご使用ください。）
●配管の分岐は、必ず当社の分岐管セットまたはヘッダーセットをご使用ください。
●分岐管セットは取付け方向を注意し、付属の据付説明書をよくお読みの上施工してください。
●操作弁の取扱は4－3（3）操作弁の操作方法をご参照ください。

(3) 配管サイズ選定

112～335

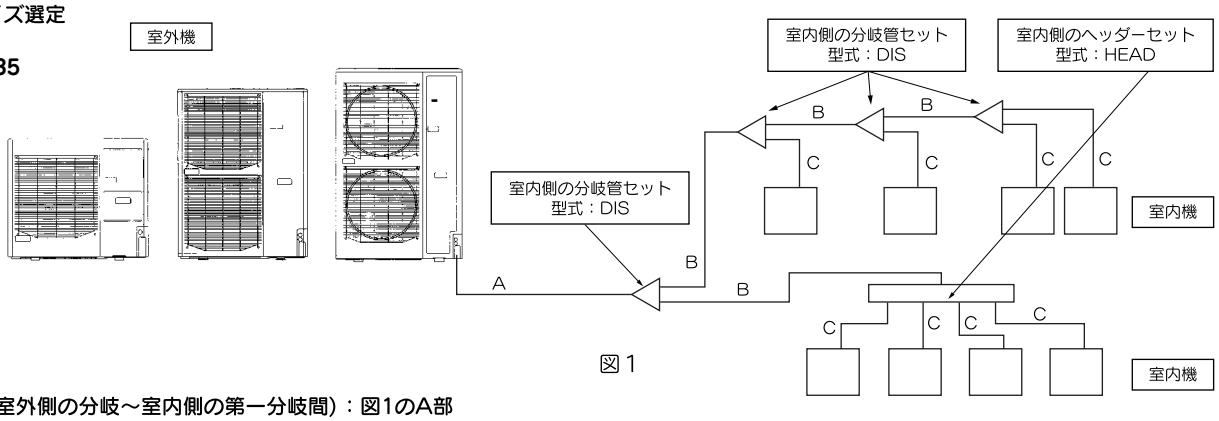

図1

(ア) 主管（室外側の分岐～室内側の第一分岐間）：図1のA部

最長（室外機から最も遠い室内機まで）が90m（実長）以上の場合は、下表の通り主管サイズを変更してください。

室外機	主管サイズ（通常）		実長が90m以上の場合の配管サイズ	
	ガス管	液管	ガス管	液管
112	φ15.88×t1.0	φ9.52×t0.8	——	——
140				
160				
寒冷地向け160	φ15.88×t1.0	φ9.52×t0.8	φ19.05×t1.0	φ12.7×t0.8
224、寒冷地向け224	φ19.05×t1.0	φ9.52×t0.8	φ22.22×t1.0	φ12.7×t0.8
280、寒冷地向け280	φ22.22×t1.0		φ25.4×t1.0	
335	φ25.4×t1.0	φ12.7×t0.8		

φ19.05以上はC1220T－1／2H材を使用ください。

（必ず付属の配管を使用して
左記のサイズにしてください。）

(イ) 室内側の第一分岐～室内側の分岐間：図1のB部

下流に接続される室内機の容量の合計により下表により選定ください。

（但し、主管（図1のA部）サイズを超えないでください。）

室内機合計容量	ガス管	液管
～70未満	φ12.7 ×t1.0	φ 9.52×t0.8
70以上～ 180未満	φ15.88×t1.0	
180以上～ 371未満	φ19.05×t1.0※1	φ 12.7×t0.8
371以上～ 540未満	φ25.4 ×t1.0	φ15.88×t1.0

φ19.05以上はC1220T－1／2H材を使用ください。

※1 下流に室内機280を接続する場合かつ主管のガス管サイズがφ22.22以上の場合には、φ22.22×t1.0を使用ください。

(ウ) 室内側分岐～室内機間：図1のC部

室内機接続配管サイズ表

（但し、主管（図1のA部）サイズを超えないでください。）

容量		ガス管	液管
室内機	22、28	φ 9.52×t0.8	φ6.35×t0.8
	36、45、56	φ 12.7×t0.8	
	71、80、90、112、140、160	φ15.88×t1.0	φ9.52×t0.8
	224	φ19.05×t1.0	
	280	φ22.22×t1.0	

φ19.05以上はC1220T－1／2H材を使用ください。

335～1360*

＊335は組合せ用

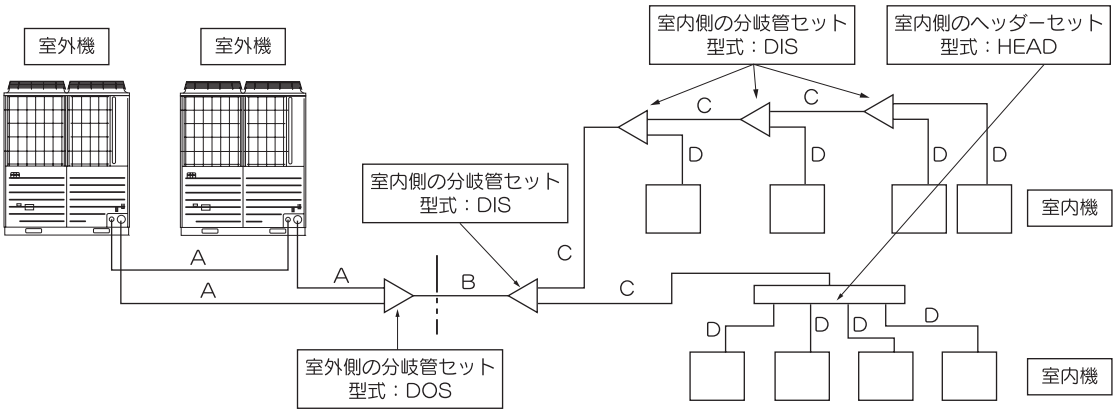

図1

(エ) 室外機～室外機側の分岐間：図1のA部

室外機の接続配管サイズに合わせてください。

室外機接続配管サイズ仕様表

室外機	室外機出口配管仕様					
	ガス管	接続方法	液管	接続方法	均油管	接続方法
335	φ25.4×t1.0	ろう付け	φ12.7×t0.8	フレア	φ9.52×t0.8 ※1	フレア
400						
450	φ28.58×t1.0					
504						
560						
615						
680						

φ19.05以上はC1220T－1／2H材を使用ください。

※1：均油管は組合せユニットに使用する場合、親機と子機間で接続してください。（単独ユニットとして使用する場合は接続しないでください。）

（オ）主管（室外側の分岐～室内側の第一分岐間）：図1のB部

最長（室外機から最も遠い室内機まで）が90m（実長）以上の場合は、下表の通り主管サイズを変更してください。

室外機	主管サイズ（通常）		実長が90m以上の場合の配管サイズ	
	ガス管	液管	ガス管	液管
400	φ25.4×t1.0	φ12.7×t0.8	φ28.58×t1.0	φ12.7×t0.8
450	φ28.58×t1.0		φ31.8×t1.1	φ15.88×t1.0
504				
560				
615				
680				
735	φ31.8×t1.1	φ15.88×t1.0	φ38.1×t1.35	φ19.05×t1.0
800				
850				
900				
960				
1010	φ38.1×t1.35			
1065				
1130				
1180		φ19.05×t1.0		φ22.22×t1.0
1235				
1300				
1360				

φ19.05以上はC1220T－1／2H材を使用ください。

（カ）室内側の第一分岐～室内側の分岐間：図1のC部

下流に接続される室内機の容量の合計により下表により選定ください。

（但し、主管（図1のB部）サイズを超えないでください。）

室内機合計容量	ガス管	液管
～70未満	φ12.7 ×t1.0	φ 9.52×t0.8
70以上～ 180未満	φ15.88×t1.0	
180以上～ 371未満	φ19.05×t1.0 ※1	φ 12.7×t0.8
371以上～ 540未満	φ25.4 ×t1.0	φ15.88×t1.0
540以上～ 700未満	φ28.58×t1.0	
700以上～1100未満	φ31.8 ×t1.1	φ19.05×t1.0
1100以上	φ38.1 ×t1.35	

φ19.05以上はC1220T－1／2H材を使用ください。

※1：下流に室内機280を接続する場合かつ主管のガス管サイズがΦ22.22以上の場合には、Φ22.22×t1.0を使用ください。

（キ）室内側分岐～室内機間：図1のD部

室内機接続配管サイズ表

（但し、主管（図1のB部）サイズを超えないでください。）

容量		ガス管	液管
室内機	22、28	φ 9.52×t0.8	φ 6.35×t0.8
	36、45、56	φ 12.7×t0.8	
	71、80、90、112、140、160	φ15.88×t1.0	φ 9.52×t0.8
	224	φ19.05×t1.0	
	280	φ22.22×t1.0	

φ19.05以上はC1220T－1／2H材を使用ください。

(4) 室外側分岐管セット選定

本分岐管セットは室外組合せユニット時に必ず必要となります。
（単独ユニットとして使用する場合は必要ありません。）

室外機	分岐管セット
2台用（735～1360用）	DOS-2A-1

お願い

●室外機との接続管は室外機の接続配管サイズに合わせてください。
●室内機側への配管（＝主管）は次項目に示す主管サイズに合わせてください。
●分岐継手（ガス・液共）は必ず"水平分岐"又は"垂直分岐"するように設置してください。

(5) 室内側分岐セット選定

（ア）分岐管セット選定方法

●分岐管サイズは室内機の接続容量（下流の合計容量）により異なりますので右表より設定ください。

下流の合計容量	分岐管セット
～180未満	DIS- 22 -1
180以上～371未満	DIS-180-1
371以上～540未満	DIS-371-1
540以上	DIS-540-1

お願い

●室内機と室内側分岐管の配管サイズは室内機の接続配管サイズに合わせてください。
●分岐継手（ガス・液共）は必ず **"水平分岐"又は"垂直分岐"** するように設置してください。

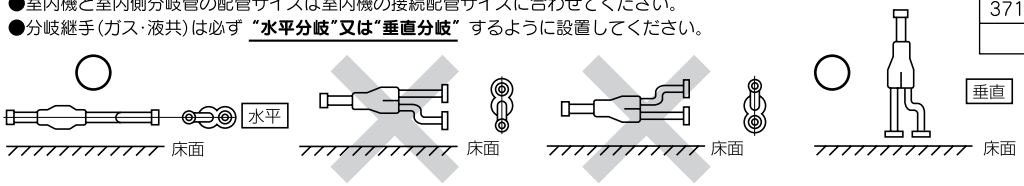

（イ）ヘッダーセット選定方法

●接続台数により分岐点（室内機接続側）につぶし管（現地手配）を接続してください。
●つぶし管のサイズはヘッダーセット（別売品）を参照してください。

下流の合計容量	ヘッダーセット型式	分岐数
～180未満	HEAD4- 22 -1	最大4分岐
180以上～371未満	HEAD6-180-1	最大6分岐
371以上～540未満	HEAD8-371-1	最大8分岐
540以上	HEAD8-540-1	最大8分岐

お願い

●ヘッダーと室内機管は室内機の接続配管サイズに合わせてください。
●**ガス側ヘッダーは必ず"水平分岐"、液側は分岐がヘッダー下面側に**なるように設置してください。
●ヘッダーには、224、280の室内機は接続できません。

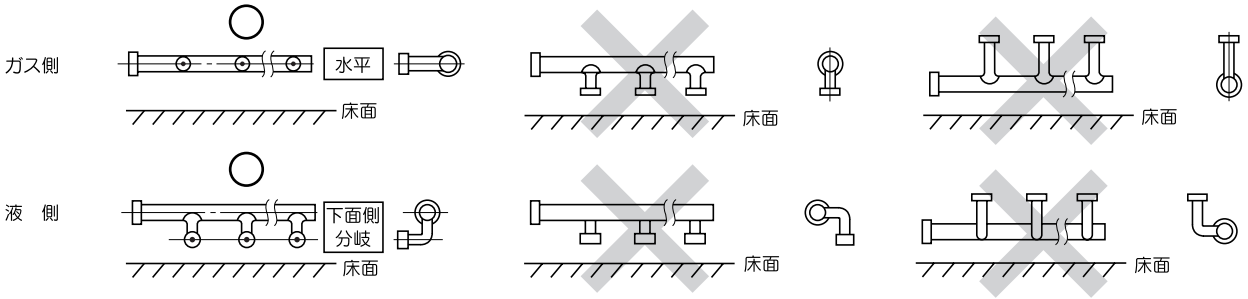

4－2．配管工事

(1) 配管接続位置と配管取出方向

112～335

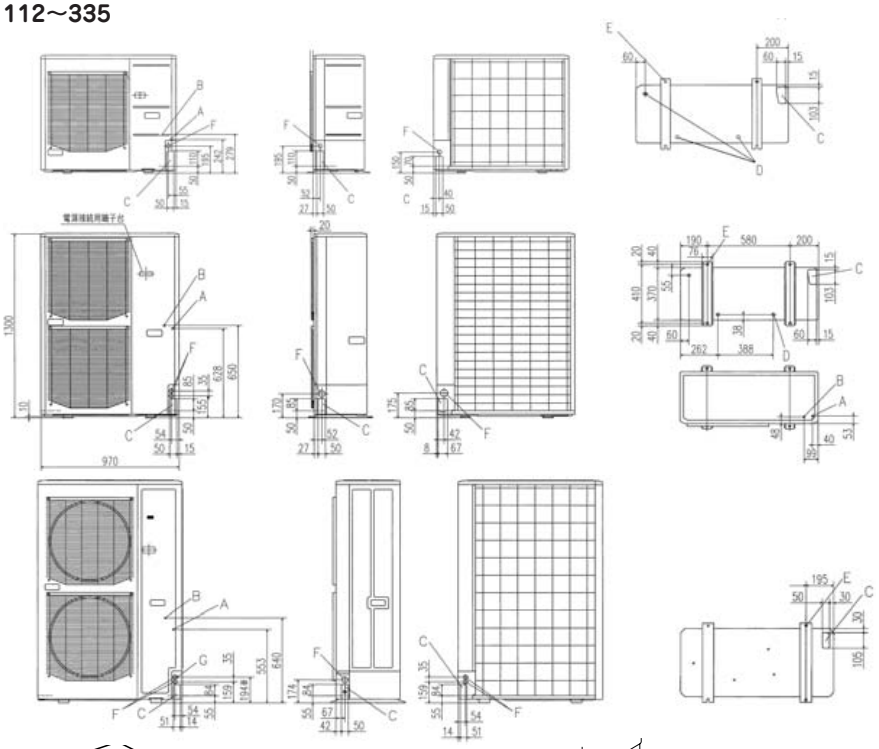

説明記号
A：冷媒ガス側配管接続口
B：冷媒液側配管接続口
C：配管配線取出口
D：ドレン排水用穴
E：アンカーボルト用穴
F：配線取出口

説明記号
A：冷媒ガス側配管接続口
B：冷媒液側配管接続口
C：配管配線取出口
D：ドレン排水用穴
E：アンカーボルト用穴
F：配線取出口

説明記号
A：冷媒ガス側付属配管接続口
B：冷媒液側配管接続口
C：冷媒配管取出口（長穴50×94）
D：電源線取出口（φ30）
E：電源線取出口（φ45）
F：冷媒配管接続口（長穴50×105）
G：冷媒ガス側配管接続口

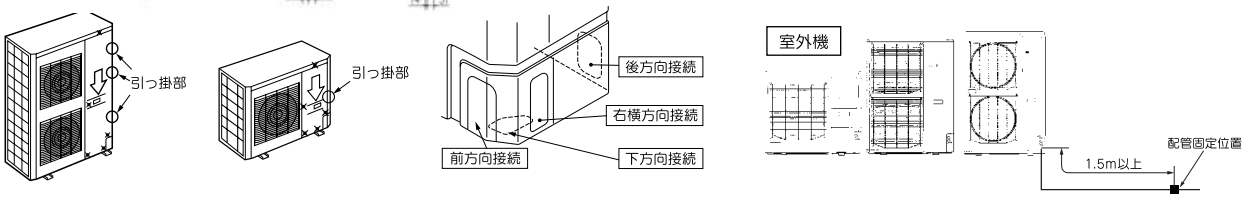

335～680

*P335は組合せ用

本図は容量450以下の図を示していますが、504以上もユニット高さが違うのみで配管接続位置と取出方向は同じです。
[　　]内の寸法が504以上のユニット寸法を示します。

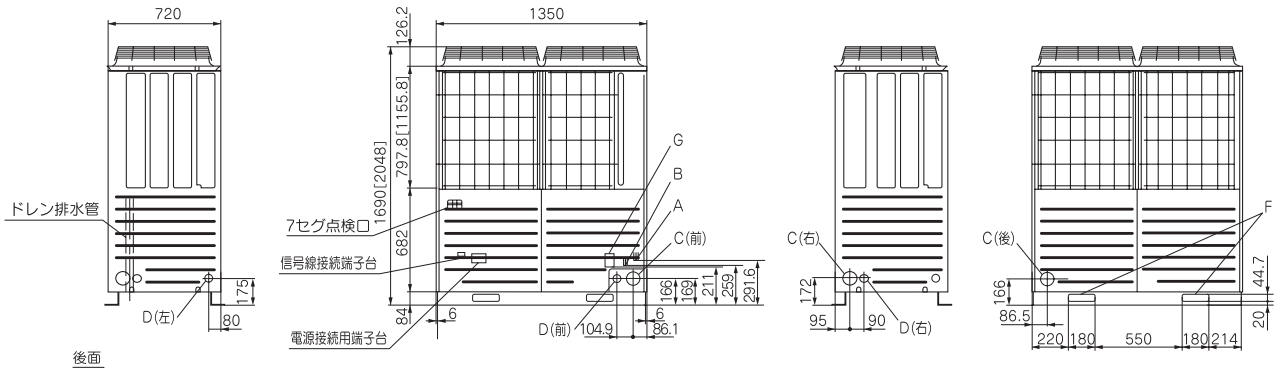

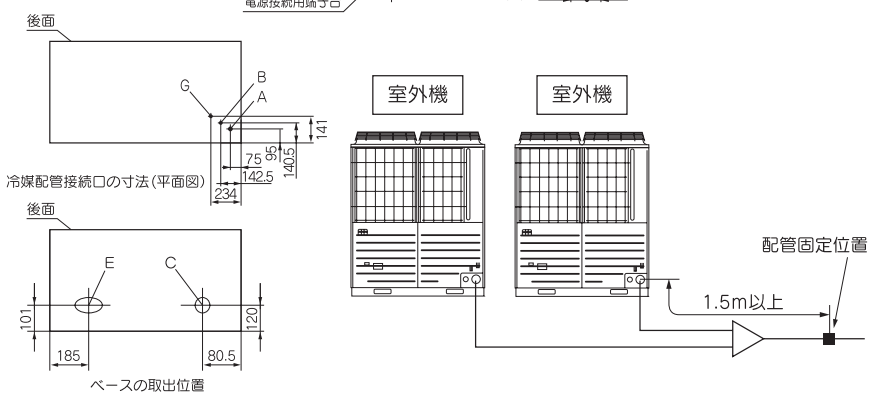

説明記号
A：冷媒ガス側配管接続口
B：冷媒液側配管接続
C：冷媒配管取出口（φ88又はφ100）
D：電源線取出口（φ50）
E：電源線取出口（長穴40×80）
F：搬入・吊り下げ用穴
G：均油配管接続口

Gの均油管は室外組合せのみ接続してください。
（単独ユニットとして使用する場合は接続しないでください。）

●サービスパネルは固定しているネジ5本（✕印）を外し、パネルを矢印方向へ引き下げてから手前に外してください。(112～335)
●配管の取出しは前･右･下･後が可能です。
●配管貫通部のノックアウトの板を必要最小限の寸法で取り外し、付属のエッジングを適当な長さに切断して配管接続前に取り付けてください。
●現地配管接続時、外板の貫通穴のハーフブランクをニッパにて切断し切り落としご使用ください。
●配管取出し部により小動物等の侵入が考えられる場合は、配管取出し口を閉鎖材(現地手配)で塞いでください。
●ドレン集中排水の際には、配線･配管の取出し口は下抜き以外をご利用ください。下抜きをご利用の場合は、ドレン水の流出がないよう十分シールしてください。
●現地配管は、エルボ(現地手配品)を利用して操作弁と接続してください。
●現地配管の固定は99頁の下図のように配管固定部と室外機までの距離が1.5m以上になるようにしてください。(防振方法によっては現地配管が折れる可能性があります。)

(2)現地配管施工

重要

●施工する配管はユニット内部部品に接触しないように注意ください。
●**現地配管施工は、操作弁を全閉のまま行ってください。**
●**配管内部に水分、異物が入らないように、管端の養生**(潰してろう付け又は粘着テープによる)を十分に行ってください。
●配管の曲げはできるだけ**大きな半径(配管径の4倍以上)**で行ってください。曲げ直しを何度も行わないでください。
●室外機と冷媒配管との接続はフレア方式です。配管にフレアナットを取付け後、フレア加工を行ってください。R410Aのフレア加工寸法は、従来のR22、R407Cとは異なります。R410A用フレアツールを推奨しますが、出し代調整ゲージにて出し代B寸法を調整すれば、従来のツールを使用できます。
●**ガス操作弁との接続は必ず付属配管を使用してください。**取付方法の詳細は付属配管の取付説明書をご覧ください。
●**フレア接続はダブルスパナで**しっかり締め付けてください。フレアナットの締め付けトルクは下表の値で行ってください。

ご注意
ダブルスパナを使用せず締め付けると、操作弁を変形させ室外機内に窒素が混入する恐れがあります。

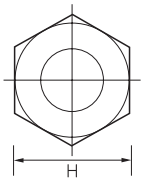

フレアナット二面幅：H(mm)

銅管外径	H
φ6.35	17
φ9.52	22
φ12.7	26
φ15.88	29

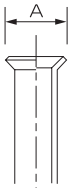

フレア管端部：A(mm)

銅管外径	A $^{0}_{-0.4}$
φ6.35	9.1
φ9.52	13.2
φ12.7	16.6
φ15.88	19.7

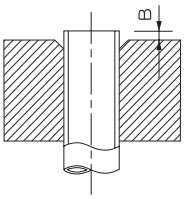

フレア加工の銅管出し代：B(mm)

銅管外径	リジッド(クラッチ式)の場合	
	R410A用ツール使用時	従来ツール使用時
φ6.35	0～0.5	0.7～1.3
φ9.52		
φ12.7		
φ15.88		

液側、ガス側操作弁ともに右の絵のように操作弁本体を固定し、適正な締付トルクにて締め付けをお願いします。

操作弁サイズ (mm)	締付トルク (N･m)
φ6.35 (1/4")	14～18
φ9.52 (3/8")	34～42
φ12.7 (1/2")	49～61
φ15.88(5/8")	68～82
φ19.05(3/4")	100～120

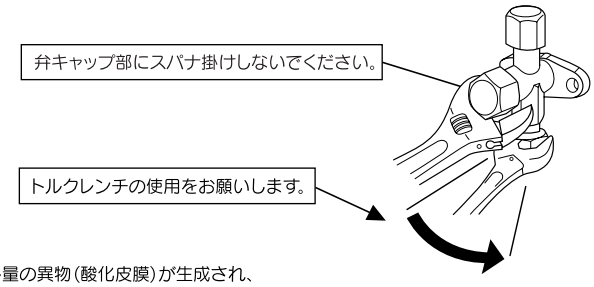

●フレア部に付け油は使用しないでください。
●**ろう付けは必ず窒素ガスを流しながら行ってください。**窒素ガスを流さないと多量の異物(酸化皮膜)が生成され、キャピラリーチューブ又は膨張弁詰まりによる致命的な故障の原因となります。
●操作弁と配管とのろう付けは、弁本体を濡れたタオル等で冷やしながら実施ください。
●フラッシングを行う場合には窒素ガスを約0.02MPaで流し、管端を手で塞いで、管内の圧力が上昇したら手を放してください。
(この時、他の管端はプラグで塞いでください。)

作業順序

①**現地配管施工は、操作弁を全閉のまま行ってください。**
②**ろう付けは必ず窒素ガスを流しながら行ってください。**窒素ガスを流さないと多量の異物(酸化皮膜)が生成され、キャピラリーチューブ又は膨張弁詰りによる致命的故障の原因となります。

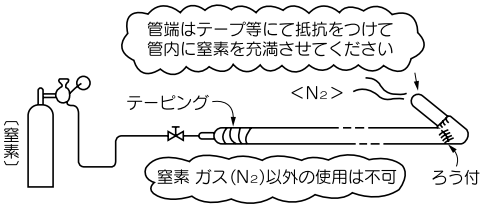

③**配管内部に水分、異物が入らないように、管端の養生**
(潰してろう付又は粘着テープによる)を十分に行ってください。

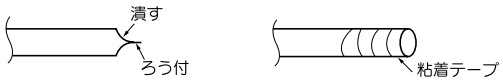

④フラッシングを行う場合には窒素ガスを約0.02MPaで流し、管端を手で塞いで、管内の圧力が上昇したら手を放してください。
(この時、他の管端はプラグで塞いでください。)

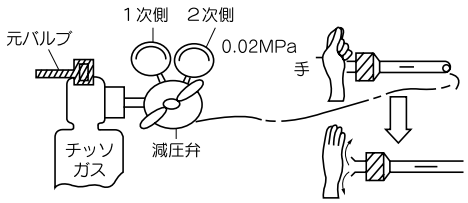

4－3．気密試験・真空引き

（1）気密試験

①室外機本体の気密試験は弊社にて実施済ですが、配管接続後、接続配管および室内機の気密試験を室外機側の操作弁のチェックジョイントより行ってください。
尚、**操作弁は必ず閉のまま**にして実施してください。

②気密試験は、窒素ガスで機器の設計圧力まで、冷媒配管内を下記の要領で加圧して行うため、
下図を参考にして器具類を接続してください。
加圧ガスには塩素系冷媒及び酸素や可燃ガスなどは絶対に使用しないでください。
操作弁は閉じたままです。絶対に開かないでください。**必ず液管、ガス管すべて加圧**してください。

> **ご注意**
> 加圧しすぎると室外機に窒素が混入する恐れがあります。

③加圧要領は以下の通り一度に設計圧力までしないで、徐々に行ってください。
（ア）**0.5MPaまで加圧したところで、加圧を止めて５分間以上放置**し、圧力の低下のないことを確認ください。
（イ）**次に1.5MPaまで加圧し、再び５分間以上そのまま放置**し、圧力の低下のないことを確認ください。
（ウ）その後、設計圧力（4.15MPa）まで昇圧し、周囲温度と圧力をメモしてください。
（エ）規定値で**約１日放置し、圧力が低下していなければ合格**です。この際周囲温度が１℃変化すると圧力が約0.01MPa変化しますので補正を行ってください。
（オ）（ア）～（エ）の確認で圧力低下が認められたものには漏れがあります。
溶接箇所、フレア部等に発泡試験液等を用いて漏れ箇所を発見し補修してください。補修後は再度気密試験を実施してください。

④気密試験後の真空引きを必ず実施ください。

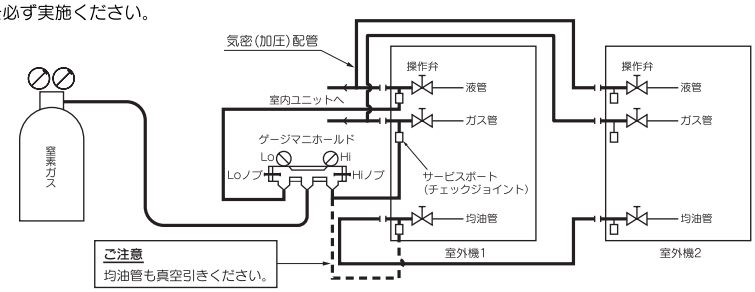

（2）真空引き

液側操作弁チェックジョイントと**ガス側操作弁チェックジョイントの両側から**真空引きをしてください。

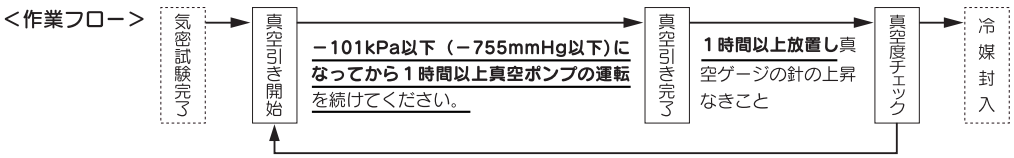

> **ご注意**
> 真空度不足は、能力不足、水分の残留によるつまり圧縮機故障の原因となります。

真空ゲージの針が上昇した場合は系統内に水分が残っているか、漏れ箇所があります。漏れ箇所をチェックし、修正後再度真空引きをしてください。

本機はR410Aのため下記の点にご注意ください。
○異種油の混入を避けるために、冷媒の種類により工具等を使い分けてください。特にゲージマニホールド、チャージホースは絶対に他冷媒（R22、R407C等）と共用しないでください。
○真空ポンプ油が冷凍システム内に混入しないように、逆流防止アダプタを使用ください。

（3）操作弁の操作方法

開閉の方法
○キャップをはずし、ガス管側は右図の"開"状態になるよう回してください。
○液管側と均油管側は、6角レンチ（JISB4648）でシャフトがとまるまで回してください。
過大な力を加えて開くと弁本体が破壊するおそれがあります。必ず専用工具をご使用ください。
○キャップを確実に締付けてください。

締め付けトルクはユニット添付の据付工事説明書を参照ください。

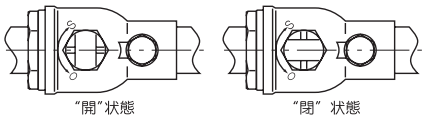

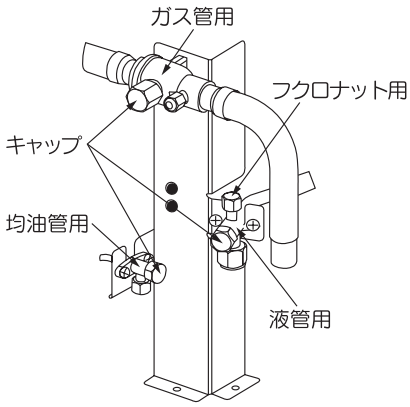

▶六角レンチタイプ

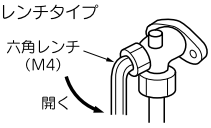

液・ガス操作弁

- 弁棒はストッパーに当たるまで開けてください。それ以上に力を加える必要はありません。
- 作業が終わりましたら袋ナットを元通りに締め付けてください。

▶ピンタイプ
キャップをはずして下図の状態にしてください。

- 作業が終わりましたらキャップを元通りに締め付けてください。

4－4．冷媒の追加封入

●**液の状態で冷媒を追加**封入してください。

●**冷媒の封入は必ずはかりを使用**して計算封入してください。

室外機停止状態で、全て封入できない場合は試運転モードで運転し封入してください。（試運転方法は8項を参照ください。）
冷媒不足の状態で長時間運転されますと圧縮機の故障の原因となります。（特に運転しながら冷媒封入する場合は必ず30分以内に完了してください。）
追加冷媒量は下記計算式に従い決定し、その追加した冷媒量をサービスパネル裏面の冷媒量記入銘板に記入してください。

●**冷媒の追加封入**

液管サイズと長さにより追加封入してください。

0.1kg単位で四捨五入して追加冷媒量を決定してください。

〈112,140の場合〉

容量＼項目	基準チャージ量（kg）	基準チャージ配管長（m）	冷媒配管（液管）1mあたりの追加チャージ量(kg)	工場出荷時チャージ量(kg)	追加チャージ不要の現地配管長さ(m)
112, 140	3.38	0	0.054	5.0	30

冷媒配管サイズ	φ9.52	φ6.35
追加封入量（kg）	0.054	0.022

- 基準冷媒封入量は、冷媒配管長さ0m時の封入量を示します。
- **室外ユニットは配管長30m相当分の冷媒量が工場出荷時に封入されており、30mまでは現地での追加チャージが不要です。** それを超えた分については、配管長と上表より追加封入量を計算し追加封入してください。

追加冷媒量計算式

112, 140	全冷媒（必要）封入量（kg）＝基準チャージ量3.38kg＋主管長さ(m)×0.054(kg/m)＋φ9.52分岐管総長(m)×0.054(kg/m)＋φ6.35分岐管総長(m)×0.022(kg/m) 追加封入量（kg）＝全冷媒（必要）封入量（kg）－工場出荷時封入量5(kg)

※追加冷媒量の計算結果が負の値になる場合は、追加チャージ不要です

●配管長が5mより短い場合は冷媒封入量を減らす必要があります。再チャージを行う場合は冷媒回収後、上表の基準チャージ(0m)＋配管分を再チャージしてください。

〈160の場合〉

基準冷媒量（配管長さ0mの封入量）のみ封入されています。

追加封入量（kg）＝（L5×0.054）＋（L6×0.022） L5:φ 9.52の合計の長さ(m)、L6:φ 6.35の合計の長さ(m)

〈224～335の場合〉（寒冷地向け6～10馬力）

●**液管サイズと長さにより追加封入および224～335LXYAシリーズには基準追加冷媒量を追加封入してください。**

小数点2ケタ目を四捨五入して0.1kg単位で追加冷媒量を決定してください。

追加封入量（kg）＝2.5＋（L3×0.17）＋（L4×0.11）＋（L5×0.054）＋（L6×0.022）

基準追加冷媒量　**冷媒配管分チャージ量**

※冷媒配管分チャージ量に加え必ずこの分の冷媒を追加チャージしてください。

L3:φ15.88の合計の長さ(m)、L4:φ12.7 の合計の長さ(m)、
L5:φ 9.52の合計の長さ(m)、L6:φ 6.35の合計の長さ(m)、

冷媒配管サイズ	φ15.88	φ12.7	φ9.52	φ6.35
追加封入量（kg／m）	0.17	0.11	0.054	0.022

〈400～1360の場合〉

追加封入量(kg)＝(L1×0.37)＋(L2×0.26)＋(L3×0.18)＋(L4×0.12)＋(L5×0.059)＋(L6×0.022)
L1:φ22.22の合計の長さ(m)、L2:φ19.05の合計の長さ(m)、L3:φ15.88の合計の長さ(m)、
L4:φ12.7 の合計の長さ(m)、L5:φ 9.52の合計の長さ(m)、L6:φ 6.35の合計の長さ(m)、

冷媒配管サイズ	φ22.22	φ19.05	φ15.88	φ12.7	φ9.52	φ6.35
追加封入量（kg／m）	0.37	0.26	0.18	0.12	0.059	0.022

重要
現地の追加封入量が下表の値を超える場合には、冷媒系統を分けてください。

室外機	追加封入量（kg）
400～680	50
735～1360	100

●**本機はR410Aのため下記の点にご注意ください。**

・異種油の混入を避けるために、冷媒の種類により工具を使い分けてください。特にゲージマニホールド、チャージホースは絶対に他冷媒（R22、R407C等）と共用しないでください。
・冷媒種類はボンベ上部に色表示（R410Aは桃色）してありますので、誤り無きよう十分確認してください。
・チャージシリンダは絶対使用しないでください。R410Aをシリンダに移し換える際に冷媒組成が変化する恐れがあります。
・冷媒封入は必ずボンベから液相で取出して行ってください。

●**お願い**

配管長から算出した冷媒量をサービスパネル裏面の冷媒量記入銘板に記入してください。

ご注意
機器の保守･サービス時に必要です。必ずご記入ください。

4－5．断熱・防露

①冷媒配管（ガス管、液管共）の防露断熱工事を行ってください。
防露断熱工事に不備があると、水漏れまたは露たれが発生し、家財等を濡らす原因となることがあります。
②断熱材は120℃以上の耐熱性があるものをご使用ください。断熱性が低いと断熱不良や電線劣化の原因となります。
（ア）ガス管は冷房運転時、配管に結露したものがドレン水となり水漏れ事故となることを防ぎ、また、暖房時には吐出ガスが流れ、管表面温度が高温になるため、人に接触すると火傷などの危険性があるため、必ず断熱してください。
（イ）室内機のフレア接続部分は断熱材（パイプカバー）で断熱してください。（ガス管、液管共に断熱してください。）
（ウ）断熱はガス側、液側配管共両方に行ってください。その断熱材と配管を密着させて隙間ができないように接続線と共に外装テープで巻いてください。
（エ）本エアコンはJIS露付条件で試験を行い不具合のないことを確認しておりますが、相対湿度70％を超える天井内等では、ガス側液側配管共に20mm以上の断熱が必要となります。

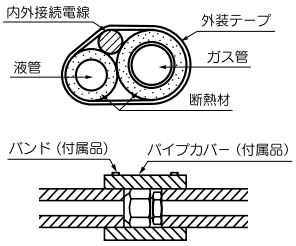

5. ドレン配管工事

●室外機からのドレン水が問題になる場所では、別売品のドレンエルボ、ドレングロメットを利用してドレン配管を施工してください。
●室外機の底板にはドレン水を排出する穴が有ります。
●ドレン水を排水口などに導くときは平置き台（別売品）やブロックなどに載せて据え付けてください。
●図の様にドレンエルボを接続し、他の穴はグロメットでふさいでください。
●ドレン集中排水の際には配線・配管の取出し口は下抜き以外をご利用ください。下抜きをご利用の場合は、ドレン水の流出がないよう十分シールしてください。

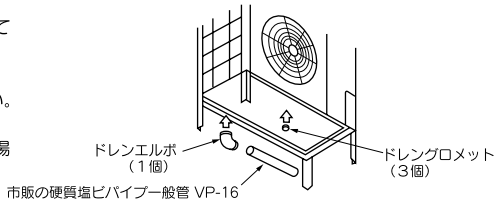

6. 電気配線

電気工事は電力会社の認定工事店で行ってください。
電気工事は「電気設備に関する技術基準」及び「内線規程 JEAC8001(最新版)」に従い施工してください。

⚠ **漏電遮断器を設置ください。** 感電、火災事故防止のため漏電遮断器の設置が義務付けられています。
（本機はインバータ装電を有するので漏電遮断器の誤動作防止のため**衝撃波不動作形を使用**してください。）

お願い

(ア)電線は銅以外のものを使用しないでください。
(イ)**電源は、室外機・室内機それぞれ別電源**です。
(ウ)電気ヒータ（別売品）なしにて記載してあります。別売の電気ヒータを組込む場合は、電源仕様、配線仕様及び配線個数が異なりますので、ご注意ください。
(エ)**同一系統内の室内機の電源は、必ず全て同時ON･OFF**になるようにしてください。
(オ)電源線のアース工事を必ず行ってください。アース線はガス管、水道管、電話や他のアース線に接続しないでください。アースが不完全な場合は感電や誤動作の原因になることがあります。
(カ)**衝撃波不動作形漏電遮断器の取付けが必要です。** 漏電遮断器が取付けられていないと、感電や火災の原因になることがあります。電源は工事が完了するまで入れないでください。サービスは電源を切ってから行ってください。
(キ)力率改善用進相コンデンサは絶対に取付けないでください。（力率改善されないだけでなく、異常過熱事故を起こします。）
(ク)電源配線は電線管を使用してください。
(ケ)**機外では弱電（リモコン、信号線）と他の強電配線は同一場所を通さないように配線**してください。電気ノイズの影響を受け誤動作や故障の原因になります。
(コ)電源配線及び信号線は必ず電源端子台に接続しユニット内の配線固定用クランプで固定ください。
(サ)配線は配管などと接触しないように固定してください。
(シ)**配線接続後、電装品箱内の各電気部品のコネクタ抜けや端子外れがないことを確認し**ふたを確実に取付けてください。
（取付け不良等により水が浸入すると誤動作や故障の原因になります。）
(ス)変則V結線（三相200Vと単相100Vの両方を作る結線）となっている変圧器には接続しないでください。もし変則V結線となっている変圧器に多くのエアコンを設置すると本機から発生する高周波の影響により100Vの電子機器が誤動作または故障するおそれがあります。

6－1．配線系統図

（組合せの例）

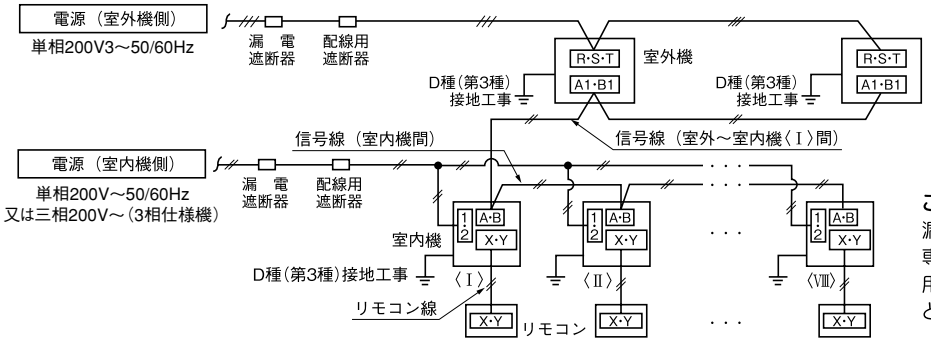

外組合せユニットで使用する場合、従来機で必要であった集中電源BOXは必要ありません。

ご注意
漏電遮断器が地絡保護専用の場合、別途配線用遮断器の設置が必要となります。

6－2．電源接続要領

(1)配線取出し方法

●4－2の（1）に示す図の通り配線の取出しは前・右・下・後が可能です。
●現地配線接続時、外板の貫通穴のハーフブランクをニッパにて切断し切り落としご使用ください。
●ドレン集中排水の際には、配線･配管の取出し口は下抜き以外をご利用ください。下抜きをご利用の場合は、ドレン水の流出がないよう十分シールしてください。

(2)電源配線接続時の注意

●アース線は電源線接続前に接続してください。また、端子台にアース線を接続する時は、アース線を電源線より長くし、アース線にテンションがかからないようにしてください。
●電源は工事が完了するまで入れないでください。サービスは電源を切ってから行ってください。
●アース工事はD種（第３種）接地工事に基づき実施してください。
●電源配線は必ず電源端子台に接続し、操作弁ブラケットにあるタイラップでクランプしてください。
●電源端子台への接続は、丸型圧着端子を使用ください。1個の端子に2本接続する場合は、圧着端子が背中合わせになるよう配線ください。また、その場合線径の細い配線が上になるように配線してください。
●配線は指定の電線を使い確実に接続し、端子部に外力が加わらないように固定ください。
●端子のねじ締め付けには、適正なドライバーを使用してください。端子ねじを締めすぎるとねじを破損する可能性があります。
●電源工事終了後、電装品箱内の各電気部部品のコネクタ抜けや端子外れがないことを確認ください。

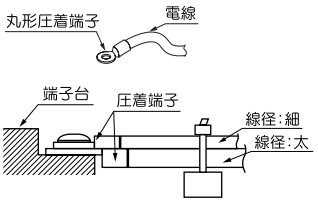

（3）室外機電源仕様：三相200V 3～ 50／60Hz電源 *組合せ用

機種		電源用配線太さ(mm²)	配線こう長(m)	漏電遮断器（地絡、過負荷、短絡保護兼用）	アース線 太さ(mm²)	アース線 ねじの呼び
112		5.5	27	30A 30mA 0.1sec 以下	2	M 5
140		5.5	27	30A 30mA 0.1sec 以下	2	M 5
160		8.0	30	40A 30mA 0.1sec 以下	2	M 5
224		14	44	50A 30mA 0.1sec 以下	3.5	M 6
280		14	41	50A 30mA 0.1sec 以下	3.5	M 6
335		22	57	60A 100mA 0.1sec 以下	5.5	M 6
335*		22	49	60A 100mA 0.1sec以下	5.5	M 6
400		22	49	60A 100mA 0.1sec以下	5.5	M10
450		38	64	100A 100mA 0.1sec以下	5.5	M10
504		38	64	100A 100mA 0.1sec以下	5.5	M10
560		38	64	100A 100mA 0.1sec以下	5.5	M10
615		38	64	100A 100mA 0.1sec以下	5.5	M10
680		38	58	100A 100mA 0.1sec以下	5.5	M10
735		60	77	125A 100mA 0.1sec以下	8	M10
800		60	77	125A 100mA 0.1sec以下	8	M10
850		100	101	150A 100mA 0.1sec以下	8	M10
900		100	84	175A 200mA 0.1sec以下	14	M10
960		100	84	175A 200mA 0.1sec以下	14	M10
1010		100	84	175A 200mA 0.1sec以下	14	M10
1065		100	84	175A 200mA 0.1sec以下	14	M10
1130		100	84	175A 200mA 0.1sec以下	14	M10
1180		100	84	175A 200mA 0.1sec以下	14	M10
1235		100	84	175A 200mA 0.1sec以下	14	M10
1300		150	121	200A 200mA 0.1sec以下	14	M10
1360		150	116	200A 200mA 0.1sec以下	14	M10
向け 寒冷地	160	14	41	50A 30mA 0.1sec 以下	3.5	M 6
向け 寒冷地	224、280	22	54	60A 100mA 0.1sec 以下	5.5	M 6

お願い

（ア）配線要領は内線規程（JEAC8001）に基づいて決められています。
（イ）表中のこう長・配線太さは、電圧降下を2%以内とした場合のこう長・配線太さを示します。
配線こう長が左表の値を超える場合は、内線規程に従い配線太さを見直してください。
（ウ）漏電遮断器が地絡保護専用の場合、別途配線用遮断器の設置が必要となります。配線用遮断器の選定については技術資料を参照いただくか、代理店又は弊社へお問い合わせください。

（4）室内機電源仕様：単相200V～ 又は 三相200V 3～ 50／60Hz電源

室内機合計電流	配線太さ(mm²)	配線こう長(m)	配線用遮断器（地絡、過負荷、短絡保護兼用）	信号線太さ(mm²)
7A 以下	2	21	20A 30mA 0.1sec以下	2心×0.75～2.0
11A 以下	3.5	21	20A 30mA 0.1sec以下	
12A 以下	5.5	33	20A 30mA 0.1sec以下	
16A 以下	5.5	24	30A 30mA 0.1sec以下	
19A 以下	5.5	20	40A 30mA 0.1sec以下	
22A 以下	8	27	40A 30mA 0.1sec以下	
28A 以下	8	21	50A 100mA 0.1sec以下	

お願い

（ア）左表は標準仕様を示します。電源は単相200Vまたは三相200Vを準備ください。
（イ）表中のこう長は、室内機を直列に接続した場合の値を示します。
また、室内機合計電流別に、電圧降下を2%以内とした場合の配線太さとこう長を示しています。電流が左表の値を超える場合、内線規程に従い配線太さを見直してください。
（ウ）室内機への接続線は5.5mm²まで可能です。8mm²以上は専用プルボックスを使用し、室内機へ5.5mm²以下で分岐してください。
（エ）左表は電気ヒータ（別売）を含まずに記載しています。電気ヒータを組込む場合は、電源仕様、配線仕様が異なりますので、ご注意ください。
（オ）室内機端子台の③端子は別売の補助ヒータ使用時のみ接続（ヒータ用電源）してください。

6－3．信号線接続要領（新SLと旧SLは自動判定の為、ハンドでの変更は不要です。）（注1）

本機では従来の通信方式であるスーパーリンク（以下「旧SL」と表記します）と新通信方式であるスーパーリンクⅡ（以下「新SL」と表記します）の2通りの通信方式が選択できます。それぞれ以下の特徴、制限がありますので接続する室内機や集中制御に合わせて選択してください。
新SL未対応の室外機、室内機、集中制御機器が接続されているネットワークに信号線を接続する場合は冷媒系統が別であっても旧SLでの通信を選択してください。

通信方式	従来通信方式（旧SL）	新通信方式（新SL）
室外機の設定（SW5-5）	ON	OFF（出荷時設定）
同一ネットワーク内の室内機台数	最大48台（注2）	最大128台（注2）
同一ネットワーク内の室外機台数	最大48台	最大32台
信号線（合計長さ）	1000mまで	シールド線以外を使用する場合は2000mまで シールド線0.75mm²を使用する場合は1500mまで シールド線1.25mm²を使用する場合は1000mまで
（最長長さ）	1000mまで	1000mまで
接続可能室内機	新SL未対応機（FD○P○○○2LXシリーズ） 新SL対応機（FD○P○○○3LXシリーズ） 混在も可能（注3）	新SL対応機（FD○P○○○3LXシリーズ）

注1:停電復帰時において新旧SL自動判定機能が正常に作動しないことがあります。
注2:FDTP224,280形は室内機１台につき通信上は2台分として台数計算してください。
注3:室外機112･140の場合、同一冷媒系統内での混在は不可です。

●**信号線は DC5V ですので絶対に200Vの配線を接続しないでください。**基板上の保護ヒューズが動作します。保護ヒューズが動作した場合、以下のとおりに対応してください。
①信号線に200Vが印加されないようになっていることを確認してください。
②電源投入前に信号線端子台抵抗をご確認ください。信号線端子台抵抗が100Ω以下の場合は、電源線を信号線端子台に接続している可能性があります。
抵抗値の目安＝46000／{(FD○P○○○２シリーズ接続台数×5)＋(FD○P○○○３シリーズ接続台数×9)} です。
抵抗値が100Ω以下になる場合は同一ネットワーク上の室内機台数を減らすため、一時的に信号線を外して複数のネットワークに分離し、個別に確認してください。

室内・室外信号線

●A1・B1に室内・室外機間信号線をつないでください。
●A2・B2に室外機間信号線をつないでください。

（1）室外機１台の場合

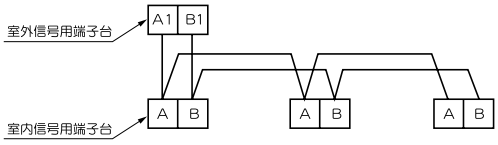

●室内外機信号線は極性なしです。下図、何れも可能です。

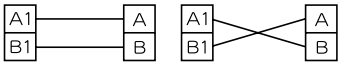

（2）室外機複数台の場合

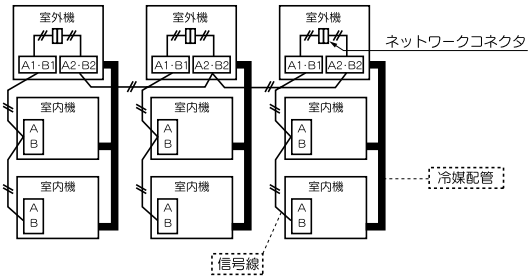

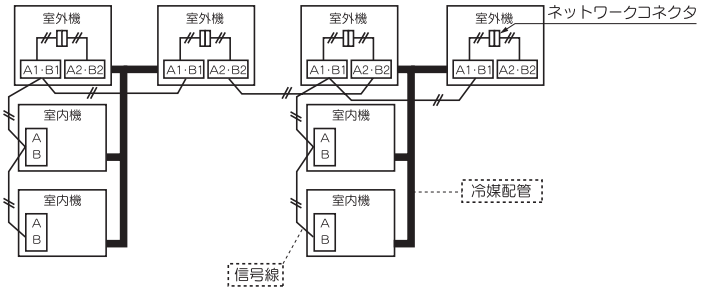

（3）下図のように信号線を接続する方法も可能です。

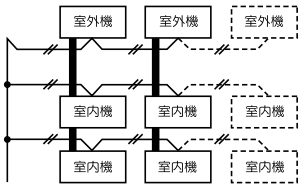

⚠重要　○ループ配線の禁止

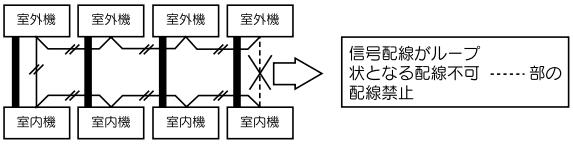

電源線・信号線結線

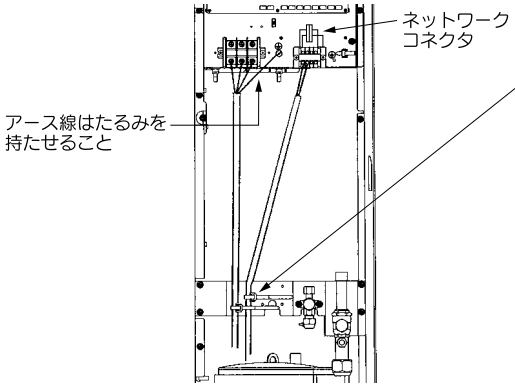

配線クランプ
- 配線を固定し、端子接続部に外力が加わらないようにしてください。
- 配線は適度に余裕を持たせて固定してください。

配線取出し方向
- 冷媒配管と同様に右横、前、後、下の４方向に可能です。

配線銘板
- 配線銘板はサービスパネルの裏側に貼付されています。

お願い

●信号端子台への結線は、M3.5用の右図圧着端子を使用してください。

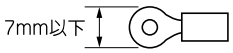

リモートコントローラ配線仕様

●リモコン線は0.3mm²×2心（3LXシリーズ室内機），3心（2LXシリーズ室内機）が標準です。延長は600mまで可能です。100m以上の場合は、右表に示す配線を使用してください。

長さ（m）	配線太さ	
	3LXシリーズ室内機	2LXシリーズ室内機
100～200以内	0.5mm²×2心	0.5mm²×3心
～300以内	0.75mm²×2心	0.75mm²×3心
～400以内	1.25mm²×2心	1.25mm²×3心
～600以内	2.0mm²×2心	2.0mm²×3心

ご注意

室内･外ユニット間の誤配線以外に、以下の誤配線があります。ご注意ください。

①信号線とリモコン線の誤配線

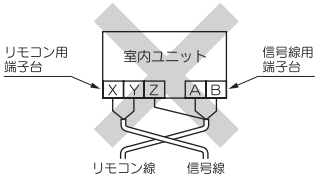

②信号線端子台への電源線接続

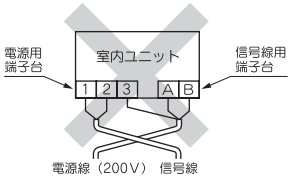

信号ラインヒューズ（CNK）切れとなる。

③リモコン線の誤配線

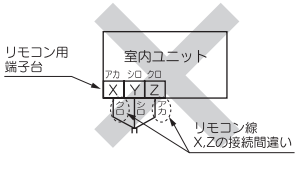

エラー表示:E1

7．コントローラの設定

7－1．ユニットアドレスの設定

本制御システムでは、複数の空調機の室外機と室内機及びリモコンからなるコントローラを、各コントローラ内のマイコンにより通信制御するものです。アドレスの設定は室外機と室内機の両方とも行ってください。室外→室内の順で電源を入れてください。間隔は1分を目安にしてください。
本機では従来の通信方式（旧SL）と新通信方式（新SL）の2通りの通信方式が選択できます。それぞれ6-3の表の特徴、制限がありますので接続する室内機や集中制御に合わせて選択してください。
新SL未対応の室外機、室内機、集中制御機器が接続されているネットワークに信号線を接続する場合は冷媒系統が別であっても旧SLでの通信を選択してください。
アドレス設定後通信ができるようになったら室外機7セグで通信方式を確認してください。

●アドレス設定の種類

アドレス設定方法は下記の方法があります。自動アドレスは従来と手法が異なります。本説明書をよく読んでご使用願います。

通信方法		新SL		旧SL	
アドレス方法		自動	手動	自動	手動
複数の冷媒系統を信号線で接続する場合（例えば集中制御を行う場合）	ケース１　複数の冷媒系統を接続する信号線が室外機間で接続されている場合（ネットワークコネクタを外した際に各冷媒系統が1系統ずつに分離される状態）	OK※1	OK	×	OK
	ケース２　複数の冷媒系統を接続する信号線が室内機間で接続されている場合	×※2	OK	×	OK
冷媒系統が１系統の場合（信号線が冷媒系統をまたがない場合）		OK	OK	OK	OK

※1　A1・B1に異なる冷媒系統の室外機間信号線を接続しないでください。またA2･B2に同一冷媒系統の室外機間信号線を接続しないでください。
　　アドレス設定ができない場合があります。（ケース3）
　　A2・B2に室内外機間信号線を接続しないでください。アドレス設定ができない場合があります。（ケース4）
※2（ケース2）の場合自動アドレス設定ができません。手動にてアドレス設定を行ってください。

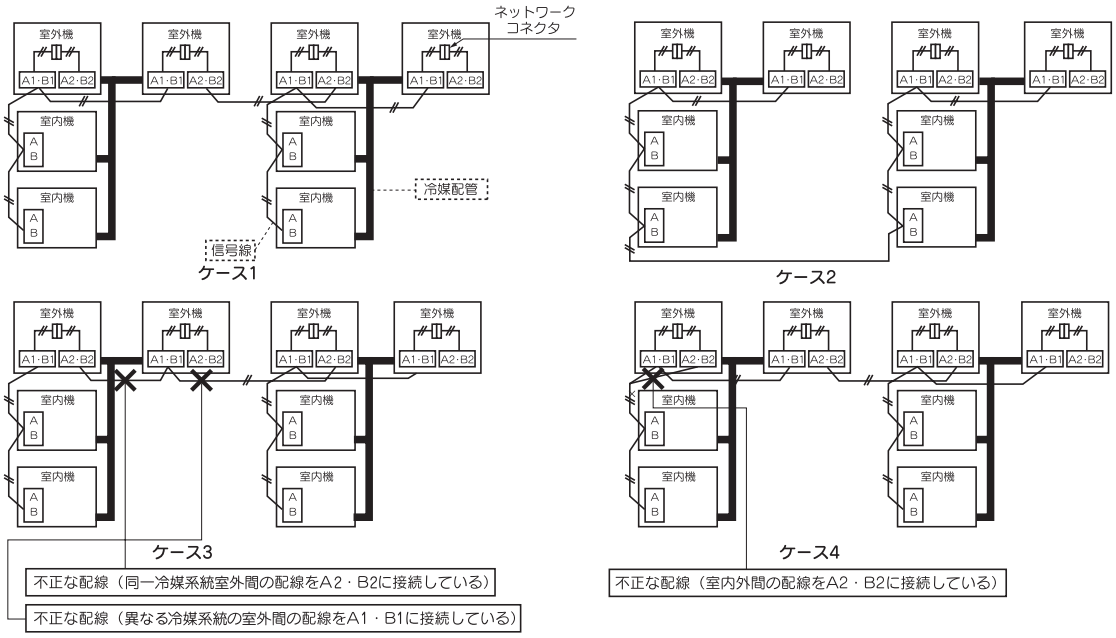

●アドレスNo.設定

基板上の設定SW1～4及びSW5-2、室外基板上の設定SW1、2を下図アドレス設定方法一覧の表のように設定してください。

室内基板	SW1，2	室内No.設定用（10の位と１の位）
	SW3，4	室外No.設定用（10の位と１の位）
	SW5-2	室内No.スイッチ（100位）〔OFF：0、ON：1〕
室外基板	SW1，2	室外No.設定用（10の位と１の位）

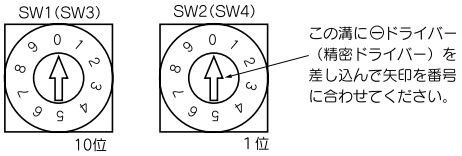

●アドレス設定方法一覧［　］内は旧SL用の数値

	新SL対応機			新SL未対応機		
	室内機アドレス設定		室外機アドレス設定	室内機アドレス設定		室外機アドレス設定
	室内No.SW	室外No.SW	室外No.SW	室内No.SW	室外No.SW	室外No.SW
手動アドレス(旧SL／新SL)	000～127[47]	00～31[47]	00～31[47]	00～47	00～47	00～47
１冷媒系統自動アドレス(旧SL／新SL)	000	49	49	49	49	49
複数冷媒系統自動アドレス(新SLのみ)	000	49	00～31	不可	不可	不可

本表以外の数値に設定しないでください。エラーが出る場合があります。
注：FDOP○○○2LXシリーズのネットワークなど旧SLのネットワークに新規に追加する場合は、通信方式は旧SLを選択し、手動アドレス設定してください。
　　FDTP224,280形は室内機1台につき基板が2個ありますので2個の基板それぞれ異なる室内No.SWを設定してください。

●室外No.は室外基板と室内基板上にあり、どの室外機とどの室内機が冷媒配管で結ばれているか示すNo.です。冷媒配管で結ばれた室内・室外機は同一室外No.となるようにしてください。
●室内No.は室内機を認識するためのNo.です。ネットワークの他の室内機と重複しないようにしてください。

以下の手順は特に断りのない場合は通信方式として新SLを選んだ場合の手順です。旧SLを選んだ場合には［　］内の数値に読み替えて作業を行ってください。

手動アドレス設定　新SL/旧SL共通［　］内は旧SL用の数値

①室外機のアドレス設定　電源投入前に次のとおり設定してください。電源投入することで室外アドレスが登録されます。
室外No.スイッチを**00～31［旧SLの場合00～47］**の範囲で設定してください。
ネットワーク上の他の室外No.と重複しないように設定してください。

②室内機のアドレス設定　電源投入前に次のとおり設定してください。電源投入することで室内アドレスが登録されます。
室内No.スイッチを**000～127［旧SLの場合00～47］**の範囲で設定してください。
室外No.スイッチは対応する室外No.を**00～31［旧SLの場合00～47］**の範囲で設定してください。
ネットワーク上の他の室内No.と重複しないように設定してください。

冷媒系統	室外機	SW1	SW2	SW4－7	ネットワーク上のアドレス
A	親機	2	2	OFF	22
	子機	2	2	ON	23
B	親機	2	4	OFF	24
	子機	2	4	ON	25
C	親機	3	1	OFF	31
	子機	3	1	ON	00

ご注意
子機アドレスは親機＋1となります。親機アドレス設定時には、他系統との重複にご注意ください。運転はできません。（エラー表示　E-31）

本表は例を示しています。**ネットワーク上のアドレスは子機が親機＋1**となります。
ただし、**子機アドレスが31［旧SLの場合47］を超える場合は00から順次アドレスが設定**されます。
連続するアドレスを設定する場合、冷媒系統Bの親機アドレスは、冷媒系統Aの子機のアドレスと重複しないように設定してください。

③室外機→室内機の順で電源を入れてください。間隔は1分間以上を目安にしてください。
※同一ネットワーク内に新SL未対応機がある場合、SW5-5をON　にして通信方式を旧SLとしてください。旧SLの場合、ネットワーク最大接続室内機台数は48台です。

アドレス設定例（手動）

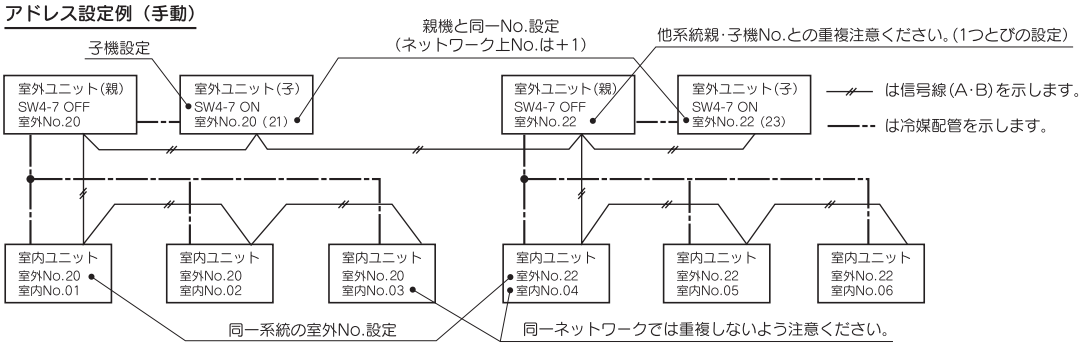

自動アドレス設定　新SL/旧SL共通［　］内は旧SL用の数値

新SLでは従来の冷媒系統が1系統の場合の自動アドレス設定に加え、複数の冷媒系統を信号線で接続する場合でも室内機の自動アドレス設定が可能です。
ただし、配線方法等、条件がありますので本説明書をよく読んで実施願います。
(1)冷媒系統が1系統の場合（新SL/旧SL共通［　］内は旧SL用の数値）

①室外機のアドレス設定　電源投入前に次のとおり設定してください。
室外No.スイッチが**出荷時の49**に設定されていることを確認してください。
・**組合せの親機の場合も同様**に、室外No.用のロータリスイッチを**出荷時の49**の設定を確認してください。
・**組合せの子機の場合も同様**に、室外No.用のロータリスイッチを**出荷時の49**の設定を確認してください。
さらに**子機用のディップスイッチSW4－7をONに設定**してください。

室外機	SW1	SW2	SW4－7	ネットワーク上のアドレス
親機	4	9	OFF	49
子機	4	9	ON	00

ご注意
子機未設定の場合は圧縮機故障の原因となります。

②室内機のアドレス設定　電源投入前に次のとおり設定してください。
室内No.スイッチが**出荷時の000［旧SLの場合49］**に設定されていることを確認してください。
室外No.スイッチが**出荷時の49**に設定されていることを確認してください。

③室外機→室内機の順で電源を入れてください。間隔は1分間以上を目安にしてください。(2)の手順のように7セグで設定を行う必要はありません。
④室外機（組合せの場合：親機）の7セグにて表示される室内機台数と実際に冷媒配管が接続されている室内機の台数が一致するか確認してください。

(2)冷媒系統が複数の場合　（新SLのみ可能。旧SLの場合、手動設定でアドレス設定してください）
（冷媒系統を接続する信号線が室外機間で接続されており、通信方式として新SLを選択した場合のみ実施できます。）

操作手順（各室外機で実施願います）

［STEP1］（電源投入前実施内容）

①室外機のアドレス設定　電源投入前に次のとおり設定してください。
室外No.スイッチを**00～31**の範囲で設定してください。ネットワーク上の他の室外No.と重複しないように設定してください。
組合せの親機の場合も同様に、室外No.用のロータリスイッチを**00～31の範囲**で設定してください。
組合せの子機の場合は、室外No. 用のロータリスイッチを**組合せの親機と同じ室外NO.**に設定し、
さらに**子機用のディップスイッチSW4-7をONに設定**してください。（親機と子機の室外NO.を同じ設定にしてください。）

②室内機のアドレス設定　電源投入前に次のとおり設定してください。
室内No.スイッチが**出荷時の000**に設定されていることを確認してください。
室外No.スイッチが**出荷時の49**に設定されていることを確認してください。

③自系統を分離　各室外機の**ネットワークコネクタ（白色2P）**を外してください。（接続したまま電源投入されると誤設定となります。）

［STEP2］　（電源投入と自動アドレス設定）

④室外機室内機電源投入　　室外機→室内機の順で電源を入れてください。間隔は1分間以上を目安にしてください。

⑤各室外機（組合せの場合:親機）の7セグのP31で”１”を選択して確定をし、自動アドレス開始を入力してください。

⑥開始アドレスと室内機接続台数の入力

各室外機の7セグのP32で室内機の開始アドレスを入力してください。

⑦開始アドレスを設定すると接続台数入力表示に戻ります。

各室外機（組合せの場合:親機）の7セグで室内機接続台数を入力してください。各室外機ごとの接続台数（組合せの場合:同一冷媒系統の接続台数）を入力願います。（７セグのＰ33で入力できます）接続室内機が入力されたら７セグ表示は「AUX」となり点滅します。

［STEP3］（自動アドレス完了確認）

⑧室内機アドレス決定

室内機アドレスが確定したら７セグが「AUE」となり点滅します。このときエラーがあれば「A○○」表示となります。

各室外機の表示を確認願います。室内機接続台数により確定するまで**10分程度**かかる場合があります。

［STEP4］（ネットワーク確定設定）

⑨ネットワーク接続

各室外機ごとに「AUE」表示を確認したら③で外した**ネットワークコネクタを接続**してください。

⑩ネットワーク極性設定

ネットワークコネクタの接続を確認後、ネットワークの極性設定のため、**任意の室外機1台のみ（組合せの場合:親機1台のみ）**より7セグのＰ34で”１”を 選択して確定をしてください。

⑪設定完了確認

ネットワークが確定したら各室外機の7セグに「End」を表示します。「End」表示は７セグ操作もしくは３分経過後消灯します。

	STEP1	STEP2	STEP3	STEP4
内電源	②OFF	④ON	－	－
外電源	①OFF	④ON	－	－
室内機 （室内/室外 No.SW）	②内000 /外 49（出荷時）	－	－	－
室外機（室外 No.SW）	①01,02（例）	－	－	－
ネットワークコネクタ	③外す	－	－	⑨接続（各室外機）
自動アドレス開始設定	－	⑤各室外で開始設定セット		
開始アドレス設定	－	⑥外01：「01」（例）外02：「04」（例）	－	－
接続台数設定	－	⑦外01：「03」（例）外02：「03」（例）	－	－
極性設定	－	－	－	⑩任意室外機から7セグP34セット
7セグ表示	－	⑦［AUX］（点滅）	⑧「AUE」（点滅）エラー時は「A○○」表示	⑪「End」

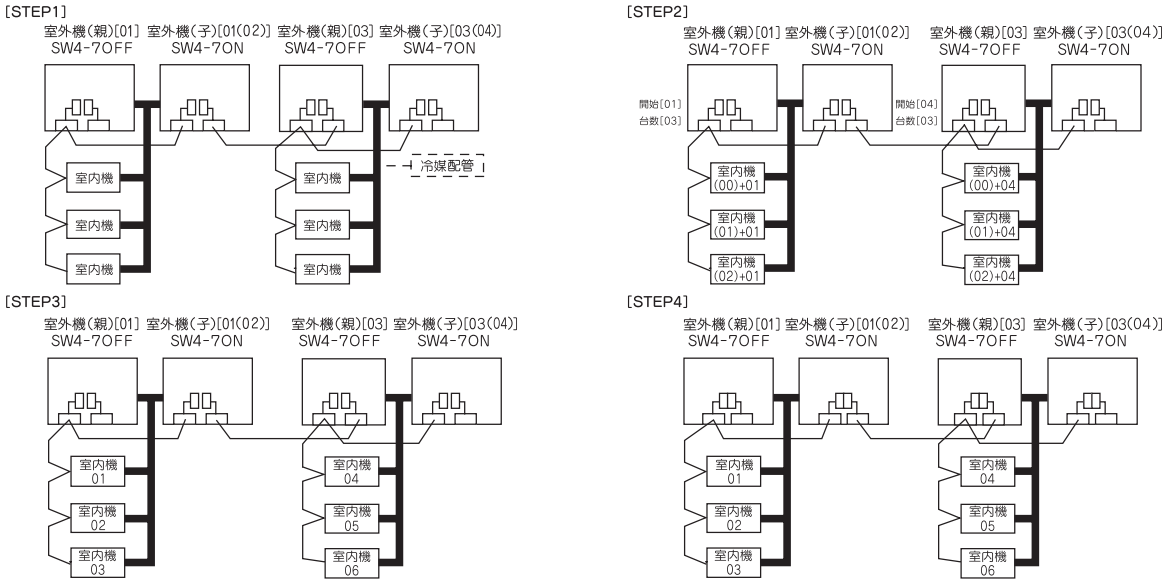

・同一冷媒系統内のアドレス設定は室外機の認識した順番に設定されますので、必ずしも図のように室外機から近い順番に付番されるわけではありません。
・必ず全ての室内機の電源が入っていることを確認して下さい。
・設定完了後リモコンの点検スイッチを押すと確定した室内機アドレスNo.と室外機アドレスNo.が表示されます。
・１つのリモコンで複数台制御する場合でも自動アドレス設定は可能です。
・1度登録したアドレスは電源を切ってもマイコンに記憶されています。
・自動アドレス後アドレスを変更したい場合は、リモコンで行う「アドレス変更」もしくは室内機アドレススイッチで行う「手動設定」により変更が可能です。変更する場合はネットワーク上の他のアドレスNo.と重複しないように設定してください。
・自動アドレスが終了するまでは集中制御機器の電源は投入しないで下さい。
・アドレス設定後は必ず試運転を実施し、全ての室内機、室外機が正常に運転できることを確認し各室内機のアドレスを確認して下さい。

アドレス変更（新SLのみ可能）

「アドレス変更」とは**「自動アドレス設定」で既に設定した室内ユニットアドレスをリモコンで変更したい場合**に使用します。従ってリモコンによるアドレス変更ができる条件は次の通りとなります。

	室内機アドレス設定		室外機アドレス設定
	室内No.SW	室外No.SW	室外No.SW
１冷媒系統自動アドレス	000	49	49
複数冷媒系統自動アドレス	000	49	00～31

この条件以外のアドレス設定の場合に「アドレス変更▼」を選択した時点でリモコンに下記表示を3秒間します。
ドット液晶表示：「操作無効です」（3秒間点灯）

操作手順

(1)リモコンに接続している室内機が1台の場合

	項　　目	操　　作	表　　示
1	アドレス変更モード	①エアコンNo.スイッチを3秒以上押し続けてください。	「アドレス変更▼」
		②⬍を押す毎に表示が切換わります。	「アドレス変更▼」 ⇔「親室内アドレス▲」
		③「アドレス変更▼」表示のときにセットスイッチを押してください。 これでアドレス変更モードとなり現在の設定アドレスを表示し、室内No.設定表示となります。	「内001　外01」(1秒) →「室内No設定⬍」(1秒) →「内　001⬍」(点滅)
2	新室内No.の設定	④⬍スイッチにより新室内No.をセットしてください。 ▲スイッチで＋1、▼スイッチで－1づつ表示が変化します。	「内　000▲」 ⇔「内　001⬍」　⇔　・・・ ⇔「内　002⬍」　⇔「内　127▼」
		⑤アドレス選択後、セットスイッチを押してください。室内アドレスNo.を確定します。	「内　002」(2秒)
3	新室外No.の設定	⑥確定した室内アドレスNo.を2秒表示した後、室外アドレスNo.設定表示となります。 初期表示は現在の設定アドレスを表示します。	「内　002」(2秒点灯) →「室外No設定⬍」(1秒) →「外　01⬍」(点滅)
		⑦⬍スイッチにより新室外No.をセットしてください。 ▲スイッチで＋1、▼スイッチで－1づつ表示が変化します。	「外　00▲」 ⇔「外　01⬍」　⇔　・・・ ⇔「外　02⬍」　⇔「内　31▼」
		⑧アドレス選択後、セットスイッチを押してください。室外 No. 及び室内 No. を確定します	「内002　外02」(2秒点灯) →「設定完了」(2秒点灯) →停止状態に戻る

(2)リモコンに接続している室内機が複数台の場合

接続している室内機が複数の場合は配線はそのままで個々のアドレスを変更することができます。

	項　　目	操　　作	表　　示
1	アドレス変更モード	①エアコンNo.スイッチを3秒以上押し続けてください。	「アドレス変更▼」
		②⬍を押す毎に表示が切換わります。	「アドレス変更▼」 ⇔「親室内アドレス▲」
		③「アドレス変更▼」表示のときにセットスイッチを押してください。 リモコンに接続している室内機のうち最も若い番号を表示します。	「室内ユニット選択　」(1秒) →「内　001　外01▲」(点滅)
2	変更する室内機の選択	④⬍スイッチによりリモコンに接続している室内機と、それに接続している室外機の番号が順に表示されます。	「内001外　01▲」 ⇔「内002　外　01⬍」 ⇔「内003　外　01⬍」 ⇔　・・・ ⇔「内016　外　01▼」
		⑤アドレス選択後、セットスイッチを押してください。変更する室内機アドレスNo.を確定し、室内No.設定表示となります。	「室内No設定⬍」(1秒) →「内　001⬍」(点滅)
3	新室内No.の設定	⑥⬍スイッチにより新室内No.をセットしてください。 ▲スイッチで＋1、▼スイッチで－1づつ表示が変化します。	「内　000▲」 ⇔「内　001⬍」　⇔　・・・ ⇔「内　002⬍」　⇔「内　127▼」
		⑦アドレス選択後、セットスイッチを押してください。室内No.を確定します。	「内　002」(2秒)
4	新室外No.の設定	⑧確定した室内アドレスNo.を2秒表示した後、室外アドレスNo.設定表示となります。 初期表示は現在の設定アドレスを表示します。	「内　002」(2秒点灯) →「室外No設定⬍」(1秒) →「外　01⬍」(点滅)
		⑨⬍スイッチにより新室外No.をセットしてください。 ▲スイッチで＋1、▼スイッチで－1づつ表示が変化します。	「外　00▲」 ⇔「外　01⬍」　⇔　・・・ ⇔「外　02⬍」　⇔「外　31▼」
		⑩アドレス選択後、セットスイッチを押してください。室外No.及び室内No.を確定します	「内002　外02」(2秒点灯) →「次設定選択⬍」(1秒点灯) →「室内機選択▼」(点灯)
		⑪引き続きアドレス変更を実施したい場合 ④に戻ります	「⬍で選択」(1秒) →「設定完了」(2～10秒点灯)
5	終了	⑫終了したい場合１（変更したアドレスを反映する場合） ⑩の状態で▼スイッチを押し「終了▲」を選択してください。 アドレス変更が終了した場合は「終了▲」でセットスイッチを押して下さい。設定を送信している間､「設定完了」の表示がでます。その後リモコン表示が停止状態に変わります。	「終了▲」 →「設定完了」(2～10秒点灯) →停止状態
		⑬終了したい場合２（変更したアドレスを反映しない場合） 設定の途中で「運転/停止」スイッチを押してください。 本モードを強制終了し停止状態となります。 それまでに変更したアドレス設定は反映されません。	「運転/停止」 →強制終了

⬍スイッチはを0.75秒以上押しつづけることで0.25秒毎に表示を連続して１づつ切換えます。

・操作途中でリセットスイッチを押すと直前のセットスイッチ操作前の表示に戻ります。

・本モードの途中で、室内No.を変更しても、「室内機選択▼」で表示される室内No.は本制御に入る前に記憶している室内No.を順に表示します。
「設定完了」となった時点で、室内No.が確定します。

ご注意　・集中制御機器はアドレス決定後、電源を入れてください。
・電源を入れる順番を間違えますとアドレスを認識しない場合があります。

●自動アドレス設定時の７セグ表示

お客様で設定して頂く項目

Code	表示内容
P30	通信方式表示　０：旧SL方式 １：新SL方式　（通信状態を表示します。設定はできません。）
P31	自動アドレス開始入力
P32	開始アドレス入力　自動アドレス時の開始室内アドレスを指定する
P33	接続室内機台数入力　自動アドレス時の冷媒配管を接続している室内機台数を指定する
P34	極性送信　０：ネットワークを確定しない １：ネットワークを確定する

アドレス設定時の表示

Code	表示内容
AUX	自動アドレス設定中 X：室外機が認識した室内機の台数
AUE	室内機アドレス　付番　正常終了
End	極性確定（自動アドレス）　正常終了

エラー時の表示

Code	表示内容	ここを点検して下さい
A00	実際に通信できる室内機がいない。	信号線がゆるみなく接続されていますか。 室内機の電源はONになっていますか。
A01	実際に通信できる室内機台数が7セグP33で設定した台数より少ない	信号線はゆるみなく接続されていますか。 接続室内機台数を入力し直してください。
A02	実際に通信できる室内機台数が7セグP33で設定した台数より多い	信号線はゆるみなく接続されていますか。 ネットワークコネクタは外してありますか。 接続室内機台数を入力し直してください。
A03	開始アドレス(P32)＋接続室内機台数(P33)＞128台	開始アドレスを入力し直してください。 接続室内機台数を入力し直してください。
A04	旧ＳＬ設定ユニットがネットワーク上に存在する時に、 複数系統自動アドレス設定を行った。	手動アドレス設定を行って下さい。 旧SL設定機をネットワークから分離してください。 全てのユニットを新SL設定にして下さい。

異常表示

Code	表示内容	要　　因
E2	室内機アドレス重複	・手動アドレス設定不良
E3	室内・外アドレスペアリング不良	・ネットワーク上存在しない室外No.をセット ・室外グループで親機存在しない
E11	1リモコン複数台接続	・1リモコン複数台制御
E12	室内機設定不良	・室内機のアドレス設定で自動アドレスと手動アドレスが混在
E31	室外機アドレス重複	・同一ネットワーク上に複数のモジュールが存在
E46	設定不良	・同一ネットワーク上で自動アドレスとリモコンアドレス混在

8. 試運転・引渡し

８－１．運転を始める前に

（１）**電源端子台**と設置面を**500Vメガーで測って1MΩ以上である**ことを確認ください。

据付け直後、もしくは元電源を切った状態で長時間放置した場合には、圧縮機内に冷媒が溜まることにより、電源端子と接地端子の絶縁抵抗が1MΩ近くまで低下することがあります。絶縁抵抗が1MΩ以上ある場合は、元電源を入れてクランクケースヒーターを6時間以上通電することにより、圧縮機内の冷媒が蒸発しますので絶縁抵抗は上昇します。

（２）電源投入前に信号線端子台抵抗が100Ω以下の場合は、電源線を信号線端子台に接続している可能性があります。6-3の抵抗値の目安を参考に配線を確認してください。

（３）**運転6時間前に必ず電源をONとし、クランクケースヒータに通電してください。**

クランクケースヒータ通電後、上記時間が経過するか圧縮機内部の温度が上昇しないと圧縮機が運転しない場合があります。（圧縮機保護のため）
7セグLEDに「dL○○○○」と表示されています。クランクケースヒータ通電により圧縮機内部の温度が上昇してから試運転を行ってください。

（４）**圧縮機底部が暖かくなっていることを確認してください。**

（５）室外機の操作弁(ガス・液)は必ず全開にしてください。閉のまま運転しますと圧縮機が故障する場合があります。

（６）**全室内機の電源が入っていることを確認してください。一部の室内機電源が入っていない場合、水漏れになります。**

> **ご注意**
> 試運転前に操作弁(ガス・液・均油管(組合せのみ))の全開をチェックしてください。閉状態では圧縮機故障の原因になります。

８－２．チェック運転

試運転の前にチェック運転を行うことを推奨します。
（チェック運転を行わなくても試運転及び通常の運転は可能です。）
チェック運転の詳しい方法については、技術資料をご覧ください。

重要
・チェック運転は室内外ユニットアドレス設定終了後かつ冷媒封入後に実施してください。
・冷媒量が適正でない場合は正確なチェックができません。
・システムが異常停止中の場合はチェック運転を行うことができません。
・室内機合計接続容量が室外機容量の80％未満の場合はチェック運転を行うことができません。
・システム通信方式が旧SLの場合は、チェック運転を行うことができません。
・複数の冷媒系統で同時にチェック運転を行わないでください。正確なチェックができません。
・チェック運転は適用温度範囲内（外温：0～43℃、室温：10～32℃）で行ってください。適用温度範囲外では、チェック運転を開始しません。
・外気処理ユニットはチェックができません。（同一冷媒系統の外気処理ユニット以外の室内機についてはチェックできます）

（1）チェック項目
チェック運転では下記について確認できます。
・操作弁が閉じたままになっていないか（操作弁開閉チェック）（但し、組合せの場合正確に判定できるのは親・子機全ての操作弁閉のときのみです。）
・室内外ユニット間の冷媒配管・信号線が適正に接続されているか（アンマッチ チェック）
・室内膨張弁が適正に動作するか（膨張弁故障チェック）

（2）チェック運転方法
（ア）チェック運転の開始
・SW3-2（自動バックアップ運転）、SW3-6（配管洗浄モード）、SW3-7（冷暖強制モード）、SW5-1（試運転）、SW5-2（試運転冷房設定）、SW5-3（ポンプダウン運転）、SW5-6、7、8（能力測定モード）の全てがOFFであることを確認してください。（組合せの場合は親・子機とも）
・次にSW3-5（チェック運転）をOFF→ONにする（組合せの場合は親機のみ）ことでチェック運転を開始します。
・チェック運転を開始してから終了するまでの所要時間は通常15～30分（最長80分）です。

（イ）チェック運転の終了及び結果表示
・チェック運転が終了するとシステムは自動的に停止し、7セグに結果を表示します（組合せの場合は親機のみ）。
＜正常終了＞
・7セグに"CHO　End"表示が出ます。
・SW3-5をOFFに戻してください。 7セグは通常表示に戻ります。
＜異常終了＞
・7セグにエラー表示が出ます。
・「ここを点検してください」を参照して不適合部分を修正し、SW3-5をOFFに戻してください。
・その後再度（2）（ア）からチェック運転を行ってください。

チェック運転時の７セグ表示

コード表示部	データ表示部	表示内容
H1	最大残り時間	チェック運転準備運転中。最大残り時間（分）を表示する（組合せの場合は親機のみ表示）
H2	最大残り時間	チェック運転中。 最大残り時間 （分）を表示する。（組合せの場合は親機のみ表示）
HO	―――	チェック運転中。（組合せの子機のみ表示）
CHO	End	チェック運転正常終了。（組合せの場合は親機のみ表示）

チェック運転終了後の７セグエラー表示（組合せの場合は親機のみ表示）

コード表示部	データ表示部	表示内容	ここを点検してください
CHL	―――	操作弁が閉じています。（冷媒回路の一部が閉塞状態。）	・室外機の操作弁が閉じたままになっていませんか。 ・低圧センサは正常ですか。（7セグにて検知圧力を確認できます） ・室内膨張弁コイルのコネクタは接続されていますか。 ・室内膨張弁コイルが膨張弁本体から外れていませんか。 ・室内熱交センサは正常ですか。（センサの抜けはありませんか）
CHU	異常室内No.	冷媒配管・信号線アンマッチ。室内No. 表示の室内機に冷媒が循環していません。	・室内外ユニット間の冷媒配管・信号線は適正に接続されていますか。 ・室内膨張弁コイルのコネクタは接続されていますか。 ・室内膨張弁コイルが膨張弁本体から外れていませんか。 ・室内熱交センサは正常ですか。（センサの抜けはありませんか）
CHJ	異常室内No.	室内No. 表示の室内機の膨張弁が適正に動作していません。	・室内膨張弁コイルのコネクタは接続されていますか。 ・室内膨張弁コイルが膨張弁本体から外れていませんか。 ・室内熱交センサは正常ですか。（センサの抜けはありませんか）
CHE	―――	チェック運転異常終了。	・室内機又は室外機にエラー表示（E??）が出ていませんか。 ・信号線はゆるみなく接続されていますか。 ・チェック運転中にSWの設定を変更していませんか。
CHE	異常室内No.	チェック運転異常終了。室内No. 表示の室内機が異常です。	・室内機又は室外機にエラー表示（E??）が出ていませんか。 ・信号線はゆるみなく接続されていますか。 ・室内機の電源はONになっていますか。

※上記以外にも異常検知によるエラー表示が出ることがあります。その場合は 別途技術資料を参照してください。

８－３．試運転

（１）室外機からの試運転
室外基板のSW5-1とSW5-2のスイッチにより、外部入力端子のON／OFFにかかわらず室外から試運転ができます。はじめに試運転するモード(冷房／暖房)をお選びください。冷房試運転の場合はSW5-2をONに、暖房試運転の場合はSW5-2をOFFにしてください。(工場出荷時はOFFです。)
次にSW5-1をOFF→ONにすることで、接続されているすべての室内機を運転します。試運転終了後はSW５－１をOFFとしてください。
ご注意：試運転中は、室内機のリモコンからの操作(変更)はできません。(集中管理中の表示がでます。)

（２）室内側からの冷房試運転方法。リモコンを次の手順で操作してください。
(ア)冷房試運転の開始
① 運転／停止 ボタンを押して運転します。
② 運転切替 ボタンにより「冷房」を選択します。
③ 試運転 ボタンを3秒以上押します。「項目⬍で選択」→「 セット で決定」→「冷房試運転▼」と表示が切り換ります。
④「冷房試運転▼」の表示で、セットボタンを押すと、冷房試運転を開始します。表示は「冷房試運転」となります。
(イ)冷房試運転解除
⑤ 運転／停止 ボタンまたは、温度設定 ∧ ∨ ボタンを押すと、冷房試運転を終了します。「冷房試運転」表示が消灯します。
ご注意：配管工事者の方へ、または電気工事者の方へ
試運転終了後、お客様へお引渡しの際に、電装品箱のふた、本体パネルが取り付けてあることをもう一度ご確認ください。

８－４．引き渡し

●据付、試運転完了後、取扱説明書にそってお客様に使用方法、お手入れの方法を説明してください。また、この据付説明書は取扱説明書とともにお客様にて保管頂くようにご依頼ください。
●長時間運転しない場合でも、電源スイッチは切らないようにご指導ください。暖房や冷房運転をしたいときいつでも運転が可能となります。(クランクケースヒータにより圧縮機底部が暖められているためシーズンインの圧縮機トラブルを防ぐことができます。)

9．サービス時の注意（R410A対応機）

（１）異種油の混入を避けるために、冷媒の種類により工具類を使い分けてください。
（２）冷凍機油への吸湿を避けるために、冷媒回路の開放時間は極力短くしてください。(10分以内としてください)
（３）その他配管施工、気密試験、真空引き、冷媒封入に関しては「冷媒配管」をご覧下さい。
（４）故障診断
故障診断内容はユニットに貼り付けている配線銘版と技術資料を参照してください。
（５）７セグLED表示
表示切替スイッチにより、データを表示できます。表示内容はユニットに貼り付けている配線銘版を参照ください。

ビル用マルチ HyperMultiLXシリーズ

更新専用リフレッシュマルチ（既設配管流用に関する注意事項）

①機種選定上の確認・留意事項

（1）既設配管流用時には更新専用リフレッシュマルチを使用してください。形式例：FDCR P2803HLXYB（能力表示の前にR付加）
（2）機種容量により流用可能な配管径に制約があります。下表でご確認ください。（○が流用可能な配管径です）
（3）配管リフレッシュキットは室外ユニット正面側に設置します。室外ユニット正面側のメンテスペースは規定の500mm以上を確実に確保してください。

■各部配管径の選択　※φ25.4以上の配管は1/2H材であることを確認してください。

	相当馬力	接続容量（kW）	液配管サイズ						ガス配管サイズ											
			φ6.4	φ9.5	φ12.7	φ15.9	φ19.1	φ22.2	φ9.5	φ12.7	φ15.9	φ19.1	φ22.2	φ25.4	φ28.6	φ31.8	φ34.92	φ38.1	φ44.5	φ50.8
主管	8	22.4		○※1	○	○※2						○※1	○	○						
	10	28.0		○※1	○	○※2							○※1	○	○					
	12	33.5			○	○							○※1	○	○	○				
	14	40.0			○	○								○	○	○				
	16	45.0			○	○								○	○	○	○	○		
	18	50.4			○※1	○	○※2								○※1	○	○	○		
	20	56.0			○※1	○	○※2								○※1	○	○	○		
	22	61.5			○※1	○	○※2								○※1	○	○	○		
	24	68.0			○※1	○	○※2								○※1	○	○	○		
	26	73.0				○※1	○	○※2								○※1	○	○	○	
	28	78.5				○※1	○	○※2								○※1	○	○	○	
	30	85.0				○※1	○	○※2								○※1	○	○	○	
	32	90.0				○※1	○	○※2								○※1	○	○	○	
	34	96.0				○※1	○	○※2								○※1	○	○	○	
	36	101.0				○※1	○	○※2								○※1	○	○	○	
室内分岐～主管の管径（室内ユニットの組合せ容量）	—	～10.1未満		○						○	○※3									
	—	10.1以上～18.0未満		○							○	○								
	—	18.0以上～37.1未満			○							○	○	○	○※4	○※5				
	—	37.1以上～54.0未満			○	○								○	○	○	○	○※6		
	—	54.0以上～70.0未満				○	○								○	○	○	○		
	—	70.0以上～					○	○								○	○	○	○	
室内分岐管	0.8	2.2	○						○	○※3										
	1	2.8	○						○	○※3										
	1.25	3.6	○							○										
	1.6	4.5	○							○	○									
	2	5.6	○	○						○	○									
	2.5	7.1		○						○	○	○								
	2.8	8.0		○							○	○								
	3.2	9.0		○							○	○								
	4	11.2		○							○	○	○							
	5	14.0		○							○	○	○							
	6	16.0		○							○	○	○							
	8	22.4		○	○							○	○	○						
	10	28.0		○	○								○	○	○					

※1.配管長が90mを超える場合は使用できません。　※2.主管長さが80mを超える場合は使用できません。　※3.室内ユニット－室内ユニット高低差が10mを超える場合は使用できません。
※4.下流の室内接続容量が280以上の場合に使用できます。　※5.下流の室内接続容量が335以上の場合に使用できます。　※6.下流の室内接続容量が450以上の場合に使用できます。
＊8,10馬力は操作弁キット（型式 FDCRP-V-KIT）の取付が必要です。操作弁キットはオプションとなります。
＊4,5,6馬力の更新対応に関しては弊社営業窓口にお問い合わせください。

②既設配管流用時の施工手順

確認・留意事項

現地施工前

- リプレース対象範囲の確認
- 既設の冷媒配管使用可否確認
- 既設の制御配線使用可否確認
- 既設の電源設備使用可否確認

●流用する冷媒配管、制御配線、電源設備等の信頼性（老朽化に伴う特性不良等）に関しては、当社としては保証しかねますのでご注意ください。
●既設の冷媒配管使用可否確認は、「③既設配管流用可否判断フローチャート」に基づき実施してください。
●冷媒配管長制約および適用可能配管径等については、製品カタログおよびマニュアルを参照してください。
●室外ユニット～室内ユニット～リモコン間の制御配線に関し、既設の制御配線を流用する場合には、「④既設配線流用・電源設備に関する確認留意事項」に基づき確認を実施してください。
●電源設備に関しては、室外ユニット、室内ユニットに適合した電圧、相数とし、 電源配線接続図に基づくブレーカ容量および配線径としてください。
●既設の電源設備（電源配線含む）を使用する場合は、設備の老朽化、破損の有無を必ず確認してください。
●古い配線や電源設備の場合は、漏電や火災の原因ともなりますのでご注意ください。

確認・留意事項

現地施工時

- 旧システムで30分以上冷房試運転後、ポンプダウン実施（既設ユニット冷房洗浄方式）※既設機が運転可能な場合
- 既設の室外ユニット、室内ユニット、リモコン等取外し
- 室外ユニット、室内ユニット、リモコン等据付、電気工事の実施
- アドレス設定後システム確認
- 配管の気密確認
- 配管の真空引き
- 配管リフレッシュキット接続 ※1
- 冷媒追加充填、配管洗浄運転実施 ※1
- 配管リフレッシュキット取外し ※1
- 試運転調整

●ポンプダウンで冷媒を全量回収できない場合、残った冷媒を冷媒回収器で回収してください。
●室外ユニット正面側に必ず配管リフレッシュキットの設置スペースを確保 してください。（室外ユニット正面側500mm以上）
●アドレス設定後電源ONし、システムの正常確認リモコンまたは室外ユニットにエラー表示がないか確認してください。
●3.24MPaで気密確認を行ってください。
●配管リフレッシュキットによる洗浄運転を実施する場合には当社サービスまでご連絡ください。（現地配管の真空引きまで実施後、当社サービスが引き継ぎます。）

※1 既設ユニット冷房洗浄方式を行なった場合は、省略できます。

③既設配管流用可否判断フローチャート

既設配管が再利用できるかどうかを下記フローチャートを使用して判断してください。

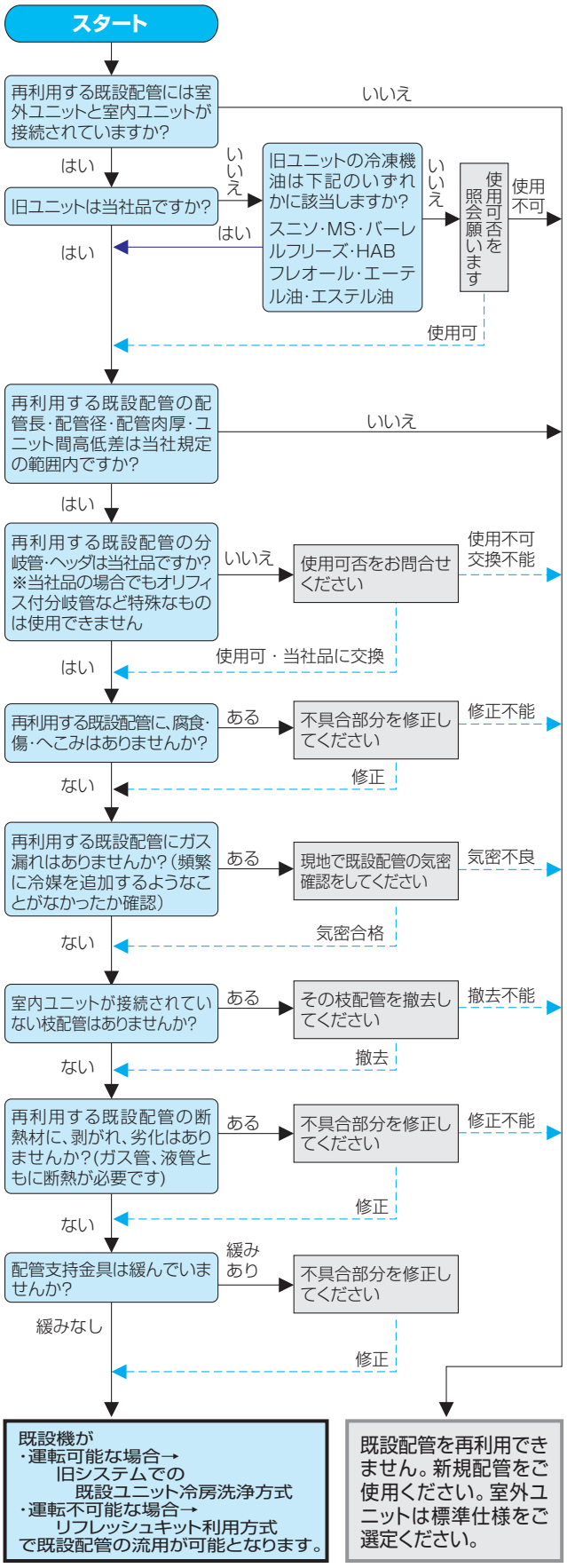

④既設配線・電源設備の流用に関する確認留意事項

既設配線・電源設備の流用におきましては、下記内容にご留意してください。

(1)既設配線の確認

既設配線は線の種類や心数の他、設備図面などによって配線長や分岐数も確認してください。連絡電線は以下の事柄に留意してください。

- ●シールド線使用時は、必ず片側のみを接地（アース）してください。
- ●シールド線と他の線材を同一系統内で使用しないでください。
- ●必要心数以上の多心線は使用しないでください。
- ●電源配線と離れていることを確認してください。
- ●線径が0.75mm^{2}以上であることを確認してください。

(2)既設電源の確認

既設電源は電圧や相数、ブレーカー容量などを確認してください。尚、電源は室外ユニット側は3相200V、室内ユニット側は単相200Vの電源が必要です。
既設の電源設備を使用する際は、設備の老朽化、破損の有無を必ず確認してください。
古い配線や電源設備の場合は、漏電や火災の原因ともなりますのでご注意ください。

(3)既設配線の信頼性確認

前記(1)(2)の事柄がクリアできれば、基本的に既設の電線や電源の流用は可能です。

(4)既設配線の通電確認

既設配線の通電確認、電圧確認、ブレーカの作動確認を行なってください。
異常があれば電線、部品の交換を行ない、配線を適切な状態にしてください。

(5)電源設備の適合確認

システムによりブレーカー容量などが異なりますので、機外配線要領に従って電源設備が適合するかを確認してください。　同時に設備の劣化、破損の有無も調べ、異常があれば修理を行なってください。
既設の漏電遮断器がインバーター（高周波）対応形であるかどうかを確認してください。
インバーター対応形でない場合は交換してください。

(6)故障履歴の確認

伝送異常や通電不良など、配線・電源の異常が原因と考えられる故障が過去になかったかを確認してください。該当する故障があった場合、その異常が改修されているかも確認し、改修されていない場合はその処置を行なってください。

(7)機外配線要領の確認

配線異常は機器の故障や漏電、火災の原因となりますので、必ず機外配線要領に従って既設電線、電源の流用をご検討ください。また、少しでも劣化、異常が感じられる部品、配線は交換もしくは新設を行なってください。

携帯電話で点検コードが閲覧できます

携帯電話のインターネットサービス（Docomo、au、SoftBank）からエラーコードをご覧頂けます。選択、クリックするだけで簡単に故障内容と対処方法を調べる事ができますのでぜひご覧下さい。
また、お問い合わせ、ご相談は365日24時間受け付けておりますので、お気軽にご利用ください。

ビーバーの待受画像がダウンロードできます!!

QRコードからアクセスできます

携帯電話にQRコードリーダー機能が搭載されていない場合は下記URLを直接入力ください

http://www.mhi.co.jp/aircon/mobile/

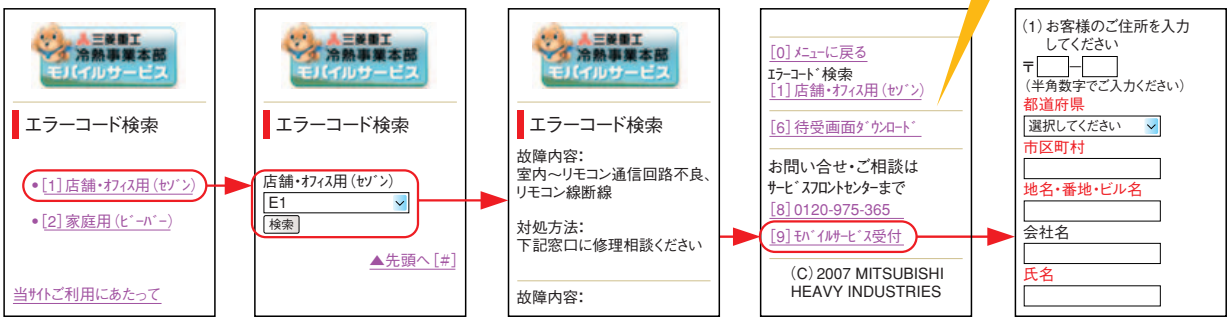

①製品の選択　②エラーメッセージ選択後検索　③故障内容確認　④サービスフロントセンター直通ダイヤル　⑤携帯から

業界初 **24時間365日** サービス受付対応

4 マルチ対応 室内ユニット一覧表
6 ハイパーマルチ LX
18 リフレッシュマルチ LX
22 冷暖フリーマルチ LXR
28 寒冷地向け 暖ガン LX
マルチ対応室内ユニット
31 4方向吹出し天井埋込形 小容量 FDTC
33 4方向吹出し天井埋込形 FDT
38 2方向吹出し天井埋込形 FDTW
40 1方向吹出し天井埋込形 小容量 FDTSC
41 1方向吹出し天井埋込形 FDTS
43 天埋カセテリア FDR
45 高静圧ダクト形 FDU
47 天吊形・天吊耐油形 FDE,FDES
49 壁掛形 FDK
50 床置形ローボーイタイプ FDFL,FDFU
51 床置形システム壁埋 FDWU
52 床置形 FDAS
53 床置形システム DAU
54 給気処理ユニット FDU-F
55 加湿器付外気処理ユニット FDU-F
57 全熱交換器付外気処理ユニット SAF
58 クリーンルーム用天埋カセテリア MAMP-K,T
60 VZシリーズ
64 耐重塩害仕様 室外ユニット
66 室内ユニット 外形図
80 ビラックシステム ACW/WT
88 スーパーリンクコントロール
100 施工要領

ご使用の前に

■暖房能力について
このカタログに記載されている暖房能力値（kW）は、日本工業規格（B8616）に定められた外気温度7℃・室内温度20℃で運転した場合の値です。また、暖房能力は外気温度が下がるにつれて低下しますので、外気温度が低すぎて暖房能力が不足する場合は、他の暖房器具と併用してお使いください。

■騒音値の表示
騒音値は日本工業規格（B8616）に基づき、反響の少ない無響室で測定した値（Aスケール）を示します。実際の据付け状態では、周囲の反響を受け、カタログ表示値より大きくなるのが普通です。据付け時に十分ご配慮ください。

■油の雰囲気内でのご使用
調理場や機械工場など、油の飛沫や油煙のたちこめる場所への据付けは極力避けてください。油が熱交換器に付着すると熱交換が悪くなり、霧を発生させたり合成樹脂部分が変形破損する場合があります。

■酸性またはアルカリ性雰囲気内でのご使用
温泉地帯の硫化ガスが多い場所、熱交換器の排気を吸い込む場所、海岸地帯の潮風が直接当たる場所など酸性またはアルカリ性雰囲気内でご使用になりますと、外板や熱交換器などが腐食します。

■天井が高い場所でのご使用
天井が高い場合には、暖房時の温度・気流分布向上のため、サーキュレータを併設してください。

■積雪地域でのご使用
積雪地域への室外ユニットの据付けには、次のような対策を講じてください。

●降雪について
雪が空気吸込口を塞いだり、室外ユニットの中に入り込んで内部で凍結しないよう、防雪フードを設けてください。

●積雪について
多雪地域では、積雪が空気吸込口を塞ぐことがありますので、その他域の予想積雪量より50cm以上高い高さの架台を室外ユニットの下部に設ける必要があります。

■自動霜とり装置、圧縮機保護制御について
暖房運転時に室外側の熱交換器に付いた霜を除去する除霜制御、あるいは圧縮機保護制御を数時間毎に行います。このとき室内機の送風が停止しますが、まもなく暖房運転に戻ります。冷暖フリーマルチにおいては冷房運転時にも数時間毎に圧縮機保護制御を行います。このとき室内機は送風状態となりますが、まもなく冷房運転に戻ります。

■エアコンのお手入れ
数シーズン続けてご使用になりますと、エアコンの内部が汚れ、能力が低下します。通常のお手入れとは別に、専門のサービスマンが実施する保守契約（有料）をおすすめします。

■補修用性能部品の保有期間について
このエアコンの補修用性能部品の保有期間は製造打ち切り後9年です。

保守契約のおすすめ
ご使用状態や周囲の環境によっても変わりますが、エアコンを3年程度ご使用になりますと内部が汚れ、能力が低下することがありますので、通常のお手入れとは別に点検整備をおすすめします。お買い求めの販売店とご相談のうえ、保守契約をされるようお願いします。

⚠ 安全に関するご注意

［エアコンの使用対象について］
●このカタログに掲載のエアコンは、対人専用の冷暖房機器です。食品・動植物・精密機械・美術品等の保存等の特殊用途には使用しないでください。品物の品質低下等の原因になることがあります。
車輌、船舶の空調用等としては使用しないでください。水漏れ、漏電の原因となります。

［ご使用に際して］
●ご使用の前に、「取扱説明書」をよくお読みのうえ正しくご使用ください。

［据付けに際して］
●据付けは、販売店または専門業者に依頼してください。ご自分で据付工事をされ不備があると、水漏れや感電・火災の原因になります。
●空気清浄機・加湿器・暖房用補助電気ヒータなどの別売品は、必ず、当社指定の製品をご使用ください。
また、取付け工事は、販売店または専門業者に依頼してください。ご自分で工事をされ不備があると、水漏れや感電・火災の原因になります。

［ご使用場所について］
●可燃性ガスの漏れる恐れや引火物のあるところへは据え付けないでください。可燃性ガスの発生・流入・滞留の恐れのある場所やカーボン繊維が浮遊する場所では火災の原因になることがあります。

［冷媒漏洩について］
●ビル用マルチに使用している冷媒ガス（R410A）は、それ自体は無毒・不燃性ですが、万が一、室内に冷媒の洩れが生じた場合を想定しますと、その許容量を超えるような小部屋には、換気装置の設置など冷媒漏洩への対応が必要となります。

冷媒フロンの回収について
平成14年4月からフロン回収に関する法律が施行され、業務用エアコンを廃棄する方は、登録業者にフロンの回収を依頼し、その費用を負担することが義務付けられました。
これはオゾン層の保護と地球温暖化防止のためで、従来のR22冷媒だけでなく、カタログ掲載のR407C・R410Aを使用した製品も対象となります。みだりに冷媒を大気放出すると罰則が適用されることがあります。地球環境を守るため、ご協力をお願いします。

登録証番号:JQA-0709

三菱重工業冷熱事業本部は、品質保証に関するISO（国際標準化機構）9001の登録認定をうけています。

ISO認証制度
ISO9001は、ISO（国際標準化機構）によって制定され、「設計、開発、製造・据付け及び付帯サービス」についての品質保証の認証に使用される国際的な規格です。

登録証番号:JQA-EM0256

三菱重工業冷熱事業本部は、環境マネジメントに関するISO（国際標準化機構）14001登録認定をうけています。

ISO認証制度
ISO14001は、ISO（国際標準化機構）によって制定された、環境保全活動に適用される国際的な規格です。

お問い合わせは下記へどうぞ。

三菱重工空調システム株式会社　〒141-0031　東京都品川区西五反田7-25-5（ニッセイ五反田アネックスビル）　TEL.03-5745-7760

エネルギーソリューション部
エネルギーソリューションG……TEL.03-5745-8890

営業本部
リニューアル営業部……TEL.03-5745-7737
城東営業所……TEL.03-3865-0741
城南営業所……TEL.03-3865-5888
多摩営業所……TEL.03-3865-0827
千葉営業所……TEL.043-235-6231
横浜営業所……TEL.045-311-1391
埼玉営業所……TEL.048-833-8833
新潟営業所……TEL.025-283-2315
長野営業所……TEL.026-263-7055
高崎営業所……TEL.027-362-2447
代理店営業部東日本G……TEL.03-5745-7766
GHPG……TEL.03-5745-7767
開発営業G東日本T……TEL.03-5745-7761

住宅空調機営業部
東日本G……TEL.03-3865-0781
中部G……TEL.052-503-9125
近畿G……TEL.06-6446-4153
広島駐在……TEL.082-503-2323

東北支社
特販営業G……TEL.022-783-9387
開発営業G……TEL.022-783-9365
北東北営業所……TEL.019-623-7224
山形営業所……TEL.023-633-3155
東北営業所……TEL.022-783-9385

中部支社
名古屋営業所……TEL.052-503-9137
浜松営業所……TEL.053-422-2511
岐阜営業所……TEL.058-271-4451
三重営業所……TEL.0593-54-0061
北陸営業所……TEL.076-249-9370
富山営業所……TEL.076-434-3229
代理店営業G……TEL.052-503-9140
開発営業ESG……TEL.052-503-9141

近畿支社
大阪営業所……TEL.06-6446-4134
近畿設備営業所……TEL.06-6446-4145
和歌山営業所……TEL.073-422-2750
京滋営業所……TEL.075-922-3420
兵庫営業所……TEL.078-382-4192
代理店営業G……TEL.06-6446-4150
開発営業ESG……TEL.06-6446-4131

中四国支社
広島営業所……TEL.082-503-2312
福山出張所……TEL.084-981-5701
岡山営業所……TEL.086-296-0216
高松営業所……TEL.087-868-2828
松山営業所……TEL.089-925-2315
徳島営業所……TEL.088-611-2544

九州支社
特販営業G……TEL.092-412-8960
福岡営業所……TEL.092-412-8961
久留米営業所……TEL.0942-34-6310
北九州営業所……TEL.093-571-3561
長崎営業所……TEL.095-857-6599
熊本営業所……TEL.096-320-9881
南九州営業所……TEL.099-260-5500

エンジニアリング本部
システム営業部　〒452-8561　愛知県清須市西枇杷島町旭三丁目1番地 TEL.052-503-9126
システム製造部　〒452-8561　愛知県清須市西枇杷島町旭三丁目1番地 TEL.052-503-8647

北海道地区代理店
ダイヤ冷暖工業株式会社　〒005-0003　北海道札幌市南区澄川三条1-9-28　TEL.011-823-0001

沖縄地区代理店
株式会社東洋設備　〒900-0005　沖縄県那覇市字天久1122　TEL.098-868-6831

サービスフロントセンター（修理受付、部品、技術相談）　フリーコール　0120-975-365（キュウナゴヨウモ365ニチタイオウ）

三菱重工業エアコン・ホームページ　http://www.mhi.co.jp/aircon/
三菱重工空調システム株式会社・ホームページ　http://www.mhiair.co.jp
24時間webサービス受付　https://ssl.mhiair.co.jp/app/contact/?form_number=3

三菱重工業株式會社
冷熱事業本部　空調機営業部　TEL.03-6716-4236
〒108-8215　東京都港区港南2-16-5（三菱重工ビル）

信頼あるみなさまの販売店

●製品の仕様は改良のため予告なしに変更することがあります。
●製品の色は印刷上、実物と多少異なる場合があります。
●ご購入の際は、必ず保証書をお受け取りください。
●このカタログは平成22年7月現在のものです。

VEGETABLE OIL INK　本カタログは、環境に配慮し、有機溶剤の少ない植物油インキを使用しています。

カタログ請求番号　'10PAC PB-2